TOSHIBA





HOME

Klimatizace pro domácnost a kancelář

ESTIA

Vytápění s nízkými náklady:
Tepelná čerpadla vzduch-voda

BUSINESS

Klimatizace pro komerční
oblast i průmysl

CHILLER

Unikátní blokové modulární jednotky
pro průmyslové chlazení a topen





KATALOG PRODUKTŮ 2021/22

Klimatizace a tepelná čerpadla

Platnost ceníku: 1. dubna 2021 až 28. února 2022
Platí obecné obchodní podmínky společnosti Air-Cond Klimaanlagen-Handelsgesellschaft m.b.H.

Změny vyhrazeny. Vydavatel si vyhrazuje právo změn a tiskových chyb pro veškeré údaje, typová označení a vyobrazení. Nejpodrobnější informace o produktech najdete v listech s údaji, které jsou dostupné online na našich webových stránkách: www.toshiba-klima.com. Technická prodejní dokumentace.

TOSHIBA

Obsah

RAS 4
HOME: Přehled produktů 6
SEIYA / Splity 1:1 8
SHORAI Edge / Splity 1:1 9
SHORAI Premium / Splity 1:1 10
HAORI / Splity 1:1 13
DAISEIKAI 9 / Splity 1:1 14
Parapetní jednotky / Splity 1:1 15
MULTI-SPLIT SYSTÉMY: Vnitřní jednotky 17
SEIYA 17
SHORAI Edge 17
SHORAI Premium 18
DAISEIKAI 9 19
HAORI 19
Parapetní jednotky (Console) 20
Kazetové 60x60 SLIM 20
Mezistropní jednotky 21
MULTI-SPLIT SYSTÉMY: Příslušenství 22
MULTI-SPLIT SYSTÉMY: Venkovní jednotky 23
MULTI-SPLIT: Tabulka kombinací 24
RAS VENKOVNÍ JEDNOTKY: Technické údaje 26
Příkon, proudový odběr, jištění 27
Akustický výkon / akustický tlak 28
RAS – Možnosti ovládání a řízení 31

ESTIA 32
HYDROBOX – série 5 34
ESTIA – Série 5 34
ESTIA R32 – venkovní 36
ESTIA R32 - Hydrobox 37
ESTIA Záruka na zařízení 38
ESTIA R32 - All-in-One (AIO) 39
ESTIA HI POWER - Série 5 40
Hydrobox HI POWER 40
ESTIA zásobníky TUV 41
ESTIA MONO - ohřev TUV tepelným čerpadlem 42
ESTIA Příslušenství 43
Příkon, proudový odběr, jištění 43
Akustický výkon / akustický tlak 44

RAV 46
Vnitřní jednotky 46
RAV VNITŘNÍ JEDNOTKY: Přehled 48
Nástěnné jednotky 50
Nástěnné 10kW 52
Podstropní jednotky 54
Kazetové 60x60 SLIM 58
Kazetové SMART jednotky 59
Kazetové standardní 4cestné jednotky 60
Mezistropní nízké jednotky 64
Mezistropní jednotky 65
Mezistropní vysokotlaké jednotky 69
Skříňové jednotky 70
Přímý výpar do VZT (DX-KIT) 73
RAV MULTIKOMBINACE (pro jeden společný velký prostor) 75
RAV MULTIKOMBINACE
Rozbočky Twin / Triple / Double Twin 75
Dveřní clony Digital Inverter 77
Venkovní jednotky 78
Digital Inverter 78
Super Digital Inverter 80
BIG Digital Inverter 81
RAV VENKOVNÍ JEDNOTKY: Technické údaje 83
Příkon, proudový odběr, jištění 84
Akustický výkon / akustický tlak 85
Ovládání a řízení 86

VRF 92
Venkovní jednotky 92
SMMSu 96
SMMS-u: Kombinace venkovních jednotek 98
SMMS-u: Kombinace venkovních jednotek 100
MiNi SMMS SINGLE FAN 110
MiNi SMMS-e 111
SMMS-e LowRef Venkovní jednotky 115
SMMS-e Venkovní jednotky 116
SMMS-e: Kombinace venkovních jednotek 118
SMMS-e: Kombinací venkovních jednotek s vyšší účinností 122
SHRM-e Venkovní jednotky 124
SHRM-e: Kombinace venkovních jednotek 126
Příkon, proudový odběr, jištění 130
Akustický výkon / akustický tlak 131
Vnitřní jednotky 132
VRF VNITŘNÍ JEDNOTKY: Přehled 132
Nástěnné jednotky 134
Podstropní jednotky 138
Kazetové 60x60 SLIM 139
Kazetové 4cestné jednotky 140
Kazetové 2cestné jednotky 142
Kazetové 1cestné FLAT jednotky 144
Kazetové 1cestné jednotky 145
Standardní mezistropní jednotky 146
Super nízké mezistropní jednotky SSD 148
Nízké mezistropní 150
Vysokotlaké mezistropní jednotky 152
Větrací jednotky pro 100% přívod vzduchu 154
Parapetní jednotky (console) 157
Parapetní neopláštěné jednotky 158
Skříňové jednotky 159
Přímý výpar do VZT (DX-KIT) 160
Větrací jednotky s rekuperací 162
Hydromodul MT (střednětеplotní)
(pro 2trubkový a 3trubkový systém) 166
Hydromodul HT (vysokoteplotní) (pro 3trubkový systém) 167
SMMS-u / SMMS-e / MiNi-SMMS-e
Odbočky a rozdělovače 2trubkové 169
SHRM-e
Odbočky a rozdělovače 3trubkové 169
Elektroinstalace / Komunikační kabeláž 170
Ovládání a řízení 173
Servisní programy TOSHIBA 182
Vysvětlivky symbolů 183
Schéma měření hladiny akustického tlaku 183
Podmínky měření parametrů klimatizačních zařízení & tepelných čerpadel TOSHIBA 183
Slovník pojmů 185

USX CHILLER 186



HOME/RAS – přehled vnitřních jednotek

- Elegantní design a vysoká třída účinnosti až A^{+++}
- Vnitřní jednotky s různou konstrukcí pro všechny oblasti použití
- Nabídka různých stupňů filtrace, které splní každý požadavek, včetně alergiků



NÁSTĚNNÉ JEDNOTKY

SEIYA
Velikosti: 7, 10, 13, 16, 18, 24
Strana 8, 17

SHORAI EDGE
Velikosti: 7, 10, 13, 16, 18, 22, 24
Strana 9, 17

SHORAI PREMIUM
Velikosti: 10, 13, 16, 18, 22, 24
Strana 10, 18

HAORI
Velikosti: 10, 13, 16
Strana 13, 19

DAISEIKAI 9
Velikosti: 10, 13, 16
Strana 14, 19

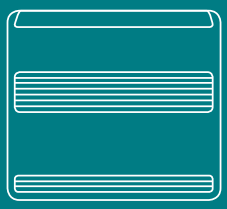

PARAPETNÍ JEDNOTKY

PARAPETNÍ (CONSOLE)
Velikosti: 10, 13, 18
Strana 15, 20



MEZISTROPNÍ JEDNOTKY

MEZISTROPNÍ
Velikosti: 10, 13, 16, 22, 24
Strana 21



KAZETOVÉ JEDNOTKY

KAZETOVÉ 60X60 SLIM
Velikosti: 10, 13, 16
Strana 20



HOME: Přehled produktů

Přehled funkcí a vybavení

	FUNKCE	DAISEIKAI 9	HAORI	SEIYA	SHORAI PREMIUM	SHORAI EDGE	PARAPETNÍ JEDNOTKA (CONSOLE)	MEZISTROPNÍ JEDNOTKA	KAZETOVÁ SLIM
Typ	Single Split 1:1								
	Multi-Split								
Funkce	Chlazení	●	●	●	●	●	●	●	●
	Topení	●	●	●	●	●	●	●	●
Technické prvky	Chladivo R32	●	●	●	●	●	●	●	●
	Plně invertorové řízení	●	●	●	●	●	●	●	●
	ROTARY kompresor		●	07-18	10/13/16	10/13/16	10/13		
	TWIN ROTARY kompresor	●		24	18/22/24	18/22/24	18	●	●
Kvalita vzduchu	Samočisticí funkce	●	●	●	●	●	●	●	●
	Základní prachový filtr	●	●	●	●	●	●	○	●
	IAQ filtrační systém	○	○		●	○	●		
	Filtr s aktivním uhlíkem a katechinem	○	○	○	○	○	○		
	Ultra Pure Filtr		●	○		●			
	Plazmový filtr / Ionizátor	●							
	Ozonový filtr / Ionizátor		●		●				
Doplňky	HI-POWER funkce (pro max. okamžitý výkon)	●	●	●	●	●	●	●	●
	Diagnostika poruchy	●	●	●	●	●	●	●	●
	ECO Mode (Úsporný režim)	●	●	●	●	●	●	●	
	QUIET Mode (Tichý režim)	●	●	●	●	●	●	●	●
	SILENT Mode (Tichý provoz)	●	●	●	●	●	●		
	COMFORT SLEEP (Klidný spánek)	●			●	●	●	●	●
	POWER SELECTION (Volba výkonu)	●	●	○	●	●	●		
	FLOOR Mode efekt podlahového topení)						●		
	PRESET Mode (Vyvolání uloženého uživ. nastavení)	●			●	●	●	●	●
	ONE TOUCH Mode (Vyvolání standardního nastavení)							●	
	WiFi Ovládání & Řízení	○	●	○	○	○	○		
	Týdenní program provozu	●	●	○	●	●	●	○	○
	24hodinový časovač provozu			●				●	●
	Automatický restart	●	●	●	●	●	●	●	●
	Funkce 8 °C (temperování prostoru)	●	●	○			●		
	FIREPLACE Mode (Režim pro krb)	●	●		●	●	●		
	3D distribuce vzduchu	●	●		18/22/24	18/22/24			
	Senzor pohybu								○

● Standardní výbava ○ Volitelná výbava



GEBRÜDER HARTINGER GesmbH
Kälte- u. Klimatechnik

SEIYA / Splity 1:1

- Moderní a kompaktní vzhled / Základní řada / Pasivní filtrace
- Třída účinnosti A⁺⁺ v režimu chlazení
- Infra dálkový ovladač součástí dodávky
- Možnost WiFi modulu (příslušenství)



VNITŘNÍ JEDNOTKA VENKOVNÍ JEDNOTKA			RAS-B07J2KVG-E RAS-07J2AVG-E	RAS-B10J2KVG-E RAS-10J2AVG-E	RAS-B13J2KVG-E RAS-13J2AVG-E	RAS-B16J2KVG-E RAS-16J2AVG-E	RAS-18J2KVG-E RAS-18J2AVG-E	RAS-24J2KVG-E RAS-24J2AVG-E
Chladicí výkon	kW	❄	2,00	2,50	3,30	4,20	5,00	6,50
Chladicí výkon (rozsah)	kW	❄	0,76 - 2,60	0,80 - 3,00	1,00 - 3,60	1,20 - 4,70	1,30 - 5,50	1,60 - 7,20
Příkon (min./jmen./max.)	kW	❄	0,22/0,53/0,83	0,24/0,77/1,00	0,26/1,10/1,25	0,32/1,40/1,80	0,27/1,55/1,80	0,32/2,25/2,60
Účinnost EER (jmenovitá)	W/W	❄	3,77	3,25	3,00	3,00	3,23	2,89
Účinnost SEER (sezonní)		❄	6,10	6,10	6,10	6,10	6,30	6,10
Energetická třída		❄	A++	A++	A++	A++	A++	A++
Provozní rozsah venkovních teplot	°C	❄	-15/+46	-15/+46	-15/+46	-15/+46	-15/+46	-15/+46
Topný výkon	kW	☀	2,50	3,20	3,60	5,00	5,40	7,00
Topný výkon (rozsah)	kW	☀	0,92 - 3,30	1,00 - 3,90	1,10 - 4,50	1,30 - 6,00	1,00 - 6,00	1,60 - 8,10
Příkon (min./jmen./max.)	kW	☀	0,19/0,64/0,90	0,20/0,86/1,11	0,22/0,92/1,24	0,24/1,40/1,70	0,20/1,60/1,85	0,29/2,10/2,55
Účinnost COP	W/W	☀	3,91	3,72	3,91	3,57	3,38	3,33
Účinnost SCOP (sezonní)		☀	4,00	4,00	4,00	4,00	4,00	4,00
Energetická třída		☀	A+	A+	A+	A+	A+	A+
Provozní rozsah venkovních teplot	°C	☀	-15/+24	-15/+24	-15/+24	-15/+24	-15/+24	-15/+24
Napájení	V/F+N/Hz		220-240/1/50	220-240/1/50	220-240/1/50	220-240/1/50	220-240/1/50	220-240/1/50
Doporučené jištění	A		10	10	10	13	13	16
Cena setu	**Kč**		**23.150,-**	**24.850,-**	**27.200,-**	**35.150,-**	**42.000,-**	**51.050,-**

VNITŘNÍ JEDNOTKA			RAS-B07J2KVG-E	RAS-B10J2KVG-E	RAS-B13J2KVG-E	RAS-B16J2KVG-E	RAS-18J2KVG-E	RAS-24J2KVG-E
Vzduchový výkon	m³/h		234 - 534	240 - 552	264 - 618	330 - 768	480 - 840	666 - 1074
Hladina akustického tlaku (níz./stř./vys.)	dB(A)	❄	20/31/38	21/32/39	21/33/41	22/35/43	27/40/47	31/42/48
Hladina akustického tlaku (níz./stř./vys.)	dB(A)	☀	20/31/38	21/32/39	21/34/42	22/35/43	27/40/48	31/39/43
Rozměry (VxŠxH)	mm		293 x 798 x 230	293 x 798 x 230	293 x 798 x 230	293 x 798 x 230	293 x 798 x 230	320 x 1050 x 250
Hmotnost	kg		9	9	9	9	9	14
Cena	**Kč**		**7.470,-**	**7.600,-**	**7.720,-**	**8.580,-**	**10.290,-**	**12.500,-**

VENKOVNÍ JEDNOTKA			RAS-07J2AVG-E	RAS-10J2AVG-E	RAS-13J2AVG-E	RAS-16J2AVG-E	RAS-18J2AVG-E	RAS-24J2AVG-E
Hladina akustického tlaku (níz./stř./vys.)	dB(A)	❄	47	48	48	49	50	55
Hladina akustického tlaku (níz./stř./vys.)	dB(A)	☀	49	49	49	52	52	55
Připojení – Ø sání	mm (palce)		9,5 (3/8)	9,5 (3/8)	9,5 (3/8)	12,7 (½)	12,7 (½)	12,7 (½)
Připojení – Ø kapalina	mm (palce)		6,3 (¼)	6,3 (¼)	6,3 (¼)	6,3 (¼)	6,3 (¼)	6,3 (¼)
Délka potrubí (min.)	m		2	2	2	2	2	2
Délka potrubí (max.)	m		15	15	15	20	20	20
Převýšení (max.)	m		12	12	12	12	12	12
Typ kompresoru			Rotary	Rotary	Rotary	Rotary	Rotary	Twin-Rotary
Chladivo			R32	R32	R32	R32	R32	R32
Náplň chladiva	kg		0,40	0,43	0,46	0,62	0,88	1,08
Rozměry (VxŠxH)	mm		530 x 660 x 240	530 x 660 x 240	530 x 660 x 240	550 x 780 x 290	550 x 780 x 290	550 x 780 x 290
Hmotnost	kg		22	23	24	30	34	38
Cena	**Kč**		**15.680,-**	**17.250,-**	**19.480,-**	**26.570,-**	**31.710,-**	**38.550,-**

	POPIS	VČETNĚ	CENA KČ
Ovladač	IR dálkový ovladač je součástí balení	✔	
RB-RXS33-E	Komfortní dálkový IR ovladač vč. týdenního programu provozu a funkce temperování prostoru 8 °C		**2.050,-**
RB-N103S-G	WIFI Interface bez kabelu – řízení přes app TOSHIBA Home AC Control /Seiya (24), Shorai Edge, Shorai Premium (18,22,24), Daiseikai 9		**2.300,-**
RB-N104S-G	WIFI Interface s kabelem – řízení přes app TOSHIBA Home AC Control / Seiya (vel. 7,10,13,16,18), Shorai Premium (vel. 10,13,16), parapetní jednotky		**2.450,-**
818F0023	Filtrační pásky s aktivním uhlíkem a extraktem katechin		**590,-**
818F0050	Filtrační pásky Ultra Pure 2.5		**860,-**
TCB-IFCB5-PE	Modul pro externí řízení ON/OFF (beznapěťový, okenní kontakt)		**1.450,-**
TCB-PX100-PE	Box pro modul externího ON/OFF (okenního kontaktu)		**1.100,-**

Všechny volitelné možnosti ovládání a řízení najdete na straně **31.**

SHORAI Edge / Splity 1:1

- Vyšší střední třída / Aktivní filtrace vzduchu
- Třída A++ při chlazení & topení / 3D distribuce vzduchu (18, 22, 24)
- Ultra Pure Filtr s ozonem vzduchu pro čistší a svěží vzduch
- Možnost integrace WiFi modulu do vnitřní jednotky (příslušenství) (vel. 18, 22, 24)



VNITŘNÍ JEDNOTKA VENKOVNÍ JEDNOTKA			RAS-B07J2KVSG-E RAS-07J2AVSG-E	RAS-B10J2KVSG-E RAS-10J2AVSG-E1	RAS-B13J2KVSG-E RAS-13J2AVSG-E1	RAS-B16J2KVSG-E RAS-16J2AVSG-E1	RAS-18J2KVSG-E RAS-18J2AVSG-E	RAS-B22J2KVSG-E RAS-22J2AVSG-E	RAS-B24J2KVSG-E RAS-24J2AVSG-E
Chladicí výkon	kW	❄	2,00	2,5	3,5	4,6	5,00	6,10	7,00
Chladicí výkon (rozsah)	kW	❄	0,89 - 2,90	0,89 - 3,20	1,00 - 4,10	1,20 - 5,30	1,20 - 6,00	1,39 - 6,70	1,70 - 7,70
Příkon (min./jmen./max.)	kW	❄	0,19/0,39/0,67	0,19/0,54/0,79	0,25/0,90/1,12	0,34/1,35/1,72	0,35/1,42/2,00	0,36/1,99/2,20	0,38/2,25/2,55
Účinnost EER (jmenovitá)	W/W	❄	5,13	4,63	3,89	3,41	3,52	3,07	3,11
Účinnost SEER (sezonní)		❄	8,50	8,60	8,60	7,80	7,80	7,30	6,30
Energetická třída		❄	A+++	A+++	A+++	A++	A++	A++	A++
Provozní rozsah venkovních teplot	°C	❄	-15/+46	-15/+46	-15/+46	-15/+46	-15/+46	-15/+46	-15/+46
Topný výkon	kW	☀	2,50	3,2	4,2	5,5	6,00	7,00	8,00
Topný výkon (rozsah)	kW	☀	0,90 - 3,60	0,90 - 4,80	1,00 - 5,30	1,10 - 6,50	1,10 - 6,50	1,15 - 7,50	1,70 - 8,80
Příkon (min./jmen./max.)	kW	☀	0,16/0,50/0,80	0,16/0,70/1,23	0,20/1,08/1,55	0,24/1,52/1,90	0,25/1,59/1,75	0,26/1,88/2,10	0,29/2,35/2,75
Účinnost COP	W/W	☀	5,00	4,57	3,89	3,62	3,77	3,72	3,40
Účinnost SCOP (sezonní)		☀	5,10	5,10	5,10	4,60	4,60	4,60	4,10
Energetická třída		☀	A+++	A+++	A+++	A++	A++	A++	A+
Provozní rozsah venkovních teplot	°C	☀	-15/+24	-15/+24	-15/+24	-15/+24	-15/+24	-15/+24	-15/+24
Napájení	V/F+N/Hz		220-240/1/50	230/1/50	230/1/50	230/1/50	220-240/1/50	220-240/1/50	220-240/1/50
Doporučené jištění	A		10	10	10	10	16	16	16
Cena setu	**Kč**		**28.900,-**	**29.750,-**	**34.550,-**	**40.400,-**	**47.250,-**	**54.150,-**	**62.950,-**

VNITŘNÍ JEDNOTKA			RAS-B07J2KVSG-E	RAS-B10J2KVSG-E	RAS-B13J2KVSG-E	RAS-B16J2KVSG-E	RAS-18J2KVSG-E	RAS-B22J2KVSG-E	RAS-B24J2KVSG-E
Vzduchový výkon	m³/h		660	312-660	342-732	360-768	990	1032	1122
Hladina akustického tlaku (níz./stř./vys.)	dB(A)	❄	19/22/40	19/-/40	19/-/43	21/-/43	26/31/44	27/34/45	28/35/47
Hladina akustického tlaku (níz./stř./vys.)	dB(A)	☀	19/23/40	19/-/40	19/-/43	22/-/44	26/31/44	27/34/46	28/35/48
Rozměry (VxŠxH)	mm		293 x 800 x 226	293 x 800 x 226	293 x 800 x 226	293 x 800 x 226	320 x 1053 x 245	320 x 1053 x 245	320 x 1053 x 245
Hmotnost	kg		10	10	10	10	14	14	14
Cena	**Kč**		**11.270,-**	**11.390,-**	**12.250,-**	**12.740,-**	**13.230,-**	**15.190,-**	**17.760,-**

VENKOVNÍ JEDNOTKA			RAS-07J2AVSG-E	RAS-10J2AVSG-E1	RAS-13J2AVSG-E1	RAS-16J2AVSG-E1	RAS-18J2AVSG-E	RAS-22J2AVSG-E	RAS-24J2AVSG-E
Hladina akustického tlaku (níz./stř./vys.)	dB(A)	❄	36/43/44	-/-/44	-/-/46	-/-/48	42/47/48	43/48/49	43/49/50
Hladina akustického tlaku (níz./stř./vys.)	dB(A)	☀	38/44/46	-/-/46	-/-/48	-/-/50	44/49/50	46/50/51	46/52/52
Připojení – Ø sání	mm (palce)		9,5 (3/8)	9,5 (3/8)	9,5 (3/8)	12,7 (½)	12,7 (½)	12,7 (½)	12,7 (½)
Připojení – Ø kapalina	mm (palce)		6,3 (¼)	6,3 (¼)	6,3 (¼)	6,3 (¼)	6,3 (¼)	6,3 (¼)	6,3 (¼)
Délka potrubí (min.)	m		2	2	2	2	2	2	2
Délka potrubí (max.)	m		20	20	20	20	20	20	25
Převýšení (max.)	m		12	12	12	12	12	12	15
Typ kompresoru			Rotary	Rotary	Rotary	Rotary	Twin-Rotary	Twin-Rotary	Twin-Rotary
Chladivo			R32	R32	R32	R32	R32	R32	R32
Náplň chladiva	kg		0,55	0,55	0,80	0,80	1,10	1,10	1,14
Rozměry (VxŠxH)	mm		550 x 780 x 290	550 x 780 x 290	550 x 780 x 290	550 x 780 x 290	550 x 780 x 290	550 x 780 x 290	630 x 800 x 300
Hmotnost	kg		26	26	30	33	34	34	42
Cena	**Kč**		**17.630,-**	**18.360,-**	**22.300,-**	**27.660,-**	**34.020,-**	**38.960,-**	**45.190,-**

	POPIS	VČETNĚ	CENA KČ
Ovladač	IR dálkový ovladač je součástí balení	✔	
RB-N103S-G	WIFI Interface bez kabelu – řízení přes app TOSHIBA Home AC Control /Seiya (24), Shorai Edge, Shorai Premium (18,22,24), Daiseikai 9		**2.300,-**
818F0036	IAQ filtrační systém s přírodními enzymy		**780,-**
818F0023	Filtrační pásky s aktivním uhlíkem a extraktem katechin		**590,-**
818F0050	Filtrační pásky Ultra Pure 2.5		**860,-**
TCB-IFCB5-PE	Modul pro externí řízení ON/OFF (beznapěťový, okenní kontakt)		**1.450,-**
TCB-PX100-PE	Box pro modul externího ON/OFF (okenního kontaktu)		**1.100,-**

Všechny volitelné možnosti ovládání a řízení najdete na straně **31.**

SHORAI Premium / Splity 1:1

- 3D distribuce vzduchu (vel. 18, 22, 24)
- Třída A^{+++} ++ při chlazení a topení / 3D distribuce vzduchu (18, 22, 24)
- IAQ filtrační systém s ozónovou čističkou vzduchu
- Možnost integrace WiFi modulu do vnitřní jednotky (příslušenství) (vel. 18, 22, 24)



VNITŘNÍ JEDNOTKA VENKOVNÍ JEDNOTKA			RAS-B10J2KVRG-E RAS-10J2AVRG-E	RAS-B13J2KVRG-E RAS-13J2AVRG-E	RAS-B16J2KVRG-E RAS-16J2AVRG-E	RAS-18J2KVRG-E RAS-18J2AVRG-E	RAS-B22J2KVRG-E RAS-22J2AVRG-E	RAS-B24J2KVRG-E RAS-24J2AVRG-E
Chladicí výkon	kW	❄	2,50	3,50	4,60	5,00	6,10	7,00
Chladicí výkon (rozsah)	kW	❄	0,75 - 3,20	0,80 - 4,10	1,20 - 5,30	1,24 - 6,00	1,29 - 6,70	1,50 - 7,70
Příkon (min./jmen./max.)	kW	❄	0,17/0,60/0,82	0,18/1,05/1,25	0,23/1,40/1,72	0,23/1,42/2,00	0,24/1,99/2,20	0,30/2,25/2,55
Účinnost EER (jmenovitá)	W/W	❄	4,17	3,33	3,29	3,52	3,07	3,11
Účinnost SEER (sezonní)		❄	6,90	6,50	6,50	7,30	6,80	6,25
Energetická třída		❄	A++	A++	A++	A++	A++	A++
Provozní rozsah venkovních teplot	°C	❄	-15/+46	-15/+46	-15/+46	-15/+46	-15/+46	-15/+46
Topný výkon	kW	☀	3,20	4,20	5,50	6,00	7,00	8,00
Topný výkon (rozsah)	kW	☀	0,90 - 4,80	0,80 - 5,30	0,90 - 6,50	0,88 - 6,50	0,93 - 7,50	1,60 - 8,80
Příkon (min./jmen./max.)	kW	☀	0,17/0,75/1,40	0,15/1,08/1,55	0,17/1,52/1,82	0,16/1,60/1,75	0,19/1,94/2,10	0,30/2,41/2,75
Účinnost COP	W/W	☀	4,27	3,89	3,62	3,75	3,61	3,32
Účinnost SCOP (sezonní)		☀	4,60	4,60	4,20	4,40	4,40	4,07
Energetická třída		☀	A++	A++	A+	A+	A+	A+
Provozní rozsah venkovních teplot	°C	☀	-15/+24	-15/+24	-15/+24	-15/+24	-15/+24	-15/+24
Napájení	V/F+N/Hz		220-240/1/50	220-240/1/50	220-240/1/50	220-240/1/50	220-240/1/50	220-240/1/50
Doporučené jištění	A		10	10	13	13	16	16
Cena setu	**Kč**		**31.200,-**	**36.250,-**	**42.850,-**	**51.050,-**	**57.050,-**	**66.400,-**

VNITŘNÍ JEDNOTKA			RAS-B10J2KVRG-E	RAS-B13J2KVRG-E	RAS-B16J2KVRG-E	RAS-18J2KVRG-E	RAS-B22J2KVRG-E	RAS-B24J2KVRG-E
Vzduchový výkon	m³/h		240 - 600	300 - 636	330 - 768	499 - 950	606 - 984	664 - 1128
Hladina akustického tlaku (níz./stř./vys.)	dB(A)	❄	23/-/38	23/-/39	25/-/43	26/-/44	27/-/45	28/-/47
Hladina akustického tlaku (níz./stř./vys.)	dB(A)	☀	24/-/39	24/-/39	26/-/43	26/-/44	27/-/46	28/-/48
Rozměry (VxŠxH)	mm		293 x 798 x 241	293 x 798 x 241	293 x 798 x 241	320 x 1050 x 265	320 x 1050 x 265	320 x 1050 x 265
Hmotnost	kg		9	9	9	15	15	15
Cena	**Kč**		**12.370,-**	**13.350,-**	**14.700,-**	**15.190,-**	**18.250,-**	**21.440,-**

VENKOVNÍ JEDNOTKA			RAS-10J2AVRG-E	RAS-13J2AVRG-E	RAS-16J2AVRG-E	RAS-18J2AVRG-E	RAS-22J2AVRG-E	RAS-24J2AVRG-E
Hladina akustického tlaku (níz./stř./vys.)	dB(A)	❄	46	48	49	49	53	53
Hladina akustického tlaku (níz./stř./vys.)	dB(A)	☀	47	50	52	50	52	53
Připojení – Ø sání	mm (palce)		9,5 (3/8)	9,5 (3/8)	12,7 (½)	12,7 (½)	12,7 (½)	12,7 (½)
Připojení – Ø kapalina	mm (palce)		6,3 (¼)	6,3 (¼)	6,3 (¼)	6,3 (¼)	6,3 (¼)	6,3 (¼)
Délka potrubí (min.)	m		2	2	2	2	2	2
Délka potrubí (max.)	m		20	20	20	20	20	25
Převýšení (max.)	m		12	12	12	12	12	15
Typ kompresoru			Rotary	Rotary	Rotary	Twin-Rotary	Twin-Rotary	Twin-Rotary
Chladivo			R32	R32	R32	R32	R32	R32
Náplň chladiva	kg		0,51	0,67	0,80	1,10	1,10	1,14
Rozměry (VxŠxH)	mm		550 x 780 x 290	550 x 780 x 290	550 x 780 x 290	550 x 780 x 290	550 x 780 x 290	630 x 800 x 300
Hmotnost	kg		28	34	34	34	34	43
Cena	**Kč**		**18.830,-**	**22.900,-**	**28.150,-**	**35.860,-**	**38.800,-**	**44.960,-**

	POPIS	VČETNĚ	CENA KČ
Ovladač	IR dálkový ovladač je součástí balení	✔	
RB-N103S-G	WIFI Interface bez kabelu – řízení přes app TOSHIBA Home AC Control /Seiya (24), Shorai Edge, Shorai Premium (18,22,24), Daiseikai 9		**2.300,-**
RB-N104S-G	WIFI Interface s kabelem – řízení přes app TOSHIBA Home AC Control / Seiya (vel. 7,10,13,16,18), Shorai Premium (vel. 10,13,16), parapetní jednotky		**2.450,-**
818F0023	Filtrační pásky s aktivním uhlíkem a extraktem katechin		**590,-**
818F0050	Filtrační pásky Ultra Pure 2.5		**860,-**
TCB-IFCB5-PE	Modul pro externí řízení ON/OFF (beznapěťový, okenní kontakt)		**1.450,-**
TCB-PX100-PE	Box pro modul externího ON/OFF (okenního kontaktu)		**1.100,-**

Všechny volitelné možnosti ovládání a řízení najdete na straně **31.**



GEBRÜDER HARTINGER GesmbH
Kälte- u. Klimatechnik

HAORI



HAORI / Splity 1:1

- Elegantní jednotka s unikátním textilním designem
- Třída účinnosti A+++ v režimu chlazení i topení (vel. 10, 13)
- IAQ filtrační systém, ozonový čistič vzduchu a Ultra Pure filtr
- WiFi modul (součástí dodávky)



VNITŘNÍ JEDNOTKA VENKOVNÍ JEDNOTKA			RAS-B10N4KVRG-E RAS-10J2AVSG-E1	RAS-B13N4KVRG-E RAS-13J2AVSG-E1	RAS-B16N4KVRG-E RAS-16J2AVSG-E1
Chladicí výkon	kW	❄	2,5	3,5	4,6
Chladicí výkon (rozsah)	kW	❄	0,89 - 3,20	1,00 - 4,10	1,20 - 5,30
Příkon (min./jmen./max.)	kW	❄	0,19/0,54/0,79	0,25/0,80/1,12	0,34/1,35/1,72
Účinnost EER (jmenovitá)	W/W	❄	4,63	4,38	3,41
Účinnost SEER (sezonní)		❄	8,60	8,70	7,80
Energetická třída		❄	A+++	A+++	A++
Provozní rozsah venkovních teplot	°C	❄	-15/+46	-15/+46	-15/+46
Topný výkon	kW	☀	3,2	4,2	5,5
Topný výkon (rozsah)	kW	☀	0,90 - 4,70	1,00 - 5,30	1,10 - 6,30
Příkon (min./jmen./max.)	kW	☀	0,18/0,74/1,23	0,20/1,08/1,55	0,30/1,52/1,90
Účinnost COP	W/W	☀	4,32	3,89	3,62
Účinnost SCOP (sezonní)		☀	5,10	5,10	4,60
Energetická třída		☀	A+++	A+++	A++
Provozní rozsah venkovních teplot	°C	☀	-15/+24	-15/+24	-15/+24
Napájení	V/F+N/Hz		230/1/50	230/1/50	230/1/50
Doporučené jištění	A		10	10	10
Cena setu	**Kč**		**35.750,-**	**41.250,-**	**47.850,-**

VNITŘNÍ JEDNOTKA			RAS-B10N4KVRG-E	RAS-B13N4KVRG-E	RAS-B16N4KVRG-E
Vzduchový výkon	m³/h		300-600	320-670	340-730
Hladina akustického tlaku (níz./stř./vys.)	dB(A)	❄	19/-/41	19/-/43	21/-/45
Hladina akustického tlaku (níz./stř./vys.)	dB(A)	☀	19/-/41	19/-/43	22/-/45
Rozměry (VxŠxH)	mm		300 x 987 x 210	300 x 987 x 210	300 x 987 x 210
Hmotnost	kg		11	11	12
Cena	**Kč**		**17.390,-**	**18.950,-**	**20.190,-**

VENKOVNÍ JEDNOTKA			RAS-10J2AVSG-E1	RAS-13J2AVSG-E1	RAS-16J2AVSG-E1
Hladina akustického tlaku (níz./stř./vys.)	dB(A)	❄	-/-/44	-/-/46	-/-/48
Hladina akustického tlaku (níz./stř./vys.)	dB(A)	☀	-/-/46	-/-/48	-/-/50
Připojení – Ø sání	mm (palce)		9,5 (3/8)	9,5 (3/8)	12,7 (½)
Připojení – Ø kapalina	mm (palce)		6,3 (¼)	6,3 (¼)	6,3 (¼)
Délka potrubí (min.)	m		2	2	2
Délka potrubí (max.)	m		20	20	20
Převýšení (max.)	m		12	12	12
Typ kompresoru			Rotary	Rotary	Rotary
Chladivo			R32	R32	R32
Náplň chladiva	kg		0,55	0,80	0,80
Rozměry (VxŠxH)	mm		550 x 780 x 290	550 x 780 x 290	550 x 780 x 290
Hmotnost	kg		26	30	33
Cena	**Kč**		**18.360,-**	**22.300,-**	**27.660,-**

	POPIS	VČETNĚ	CENA KČ
Ovladač	IR dálkový ovladač je součástí balení	✔	
RB-I4101-E	látkový kryt Dark Gray (je součástí dodávky)	✔	
RB-I4102-E	látkový kryt Light Gray je součástí dodávky	✔	
RB-I4103-E	látkový kryt Bluish Gray		
RB-I4104-E	látkový kryt Gray Beige		
RB-I4105-E	látkový kryt Dark Brown		
RB-I4106-E	látkový kryt Emerald Blue		
818F0023	Filtrační pásky s aktivním uhlíkem a extraktem katechin		**590,-**
818F0050	Filtrační pásky Ultra Pure 2.5		**860,-**
TCB-IFCB5-PE	Modul pro externí řízení ON/OFF (beznapěťový, okenní kontakt)		**1.450,-**
TCB-PX100-PE	Box pro modul externího ON/OFF (okenního kontaktu)		**1.100,-**

COMING SOON

Všechny volitelné možnosti ovládání a řízení najdete na straně **31.**

DAISEIKAI 9 / Splity 1:1

- Prémiový model nejvyšší třídy / 3D nastavení výdechu vzduchu
- Plazmový elektrostatický filtr a ionizátor vzduchu
- Třída energetické účinnosti: A+++ při chlazení a topení
- Možnost integrace WiFi modulu do vnitřní jednotky (příslušenství)



VNITŘNÍ JEDNOTKA VENKOVNÍ JEDNOTKA			RAS-10PKVPG-E RAS-10PAVPG-E	RAS-13PKVPG-E RAS-13PAVPG-E	RAS-16PKVPG-E RAS-16PAVPG-E
Chladicí výkon	kW	❄	2,50	3,50	4,50
Chladicí výkon (rozsah)	kW	❄	0,80 - 3,50	0,90 - 4,10	0,90 - 5,10
Příkon (min./jmen./max.)	kW	❄	0,15/0,45/0,82	0,18/0,75/1,00	0,18/1,08/1,38
Účinnost EER (jmenovitá)	W/W	❄	5,56	4,67	4,17
Účinnost SEER (sezonní)		❄	10,60	9,50	8,50
Energetická třída		❄	A+++	A+++	A+++
Provozní rozsah venkovních teplot	°C	❄	-15/+46	-15/+46	-15/+46
Topný výkon	kW	☀	3,20	4,00	4,50
Topný výkon (rozsah)	kW	☀	0,70 - 5,80	0,80 - 6,30	0,80 - 6,80
Příkon (min./jmen./max.)	kW	☀	0,15/0,60/1,55	0,17/0,80/2,00	0,17/1,37/2,05
Účinnost COP	W/W	☀	5,33	5,00	4,01
Účinnost SCOP (sezonní)		☀	5,20	5,10	4,60
Energetická třída		☀	A+++	A+++	A++
Provozní rozsah venkovních teplot	°C	☀	-15/+24	-15/+24	-15/+24
Napájení	V/F+N/Hz		220-240/1/50	220-240/1/50	220-240/1/50
Doporučené jištění	A		10	10	13
Cena setu	**Kč**		**42.850,-**	**47.150,-**	**60.150,-**

VNITŘNÍ JEDNOTKA			RAS-10PKVPG-E	RAS-13PKVPG-E	RAS-16PKVPG-E
Vzduchový výkon	m³/h		690	710	730
Hladina akustického tlaku (níz./stř./vys.)	dB(A)	❄	20/33/44	20/34/45	22/35/46
Hladina akustického tlaku (níz./stř./vys.)	dB(A)	☀	20/33/44	20/34/45	22/35/46
Rozměry (VxŠxH)	mm		293 x 851 x 270	293 x 851 x 270	293 x 851 x 270
Hmotnost	kg		14	14	14
Cena	**Kč**		**15.190,-**	**15.930,-**	**18.250,-**

VENKOVNÍ JEDNOTKA			RAS-10PAVPG-E	RAS-13PAVPG-E	RAS-16PAVPG-E
Hladina akustického tlaku (níz./stř./vys.)	dB(A)	❄	46	48	49
Hladina akustického tlaku (níz./stř./vys.)	dB(A)	☀	47	50	50
Připojení – Ø sání	mm (palce)		9,5 (3/8)	9,5 (3/8)	12,7 (½)
Připojení – Ø kapalina	mm (palce)		6,3 (¼)	6,3 (¼)	6,3 (¼)
Délka potrubí (min.)	m		2	2	2
Délka potrubí (max.)	m		25	25	25
Převýšení (max.)	m		10	10	10
Typ kompresoru			Twin-Rotary	Twin-Rotary	Twin-Rotary
Chladivo			R32	R32	R32
Náplň chladiva	kg		1,00	1,00	1,00
Rozměry (VxŠxH)	mm		630 x 800 x 300	630 x 800 x 300	630 x 800 x 300
Hmotnost	kg		43	43	43
Cena	**Kč**		**27.660,-**	**31.220,-**	**41.900,-**

	POPIS	VČETNĚ	CENA KČ
Ovladač	IR dálkový ovladač je součástí balení	✔	
RB-N103S-G	WIFI Interface bez kabelu – řízení přes app TOSHIBA Home AC Control /Seiya (24), Shorai Edge, Shorai Premium (18,22,24), Daiseikai 9		**2.300,-**
818F0036	IAQ filtrační systém s přírodními enzymy		**780,-**
818F0023	Filtrační pásky s aktivním uhlíkem a extraktem katechin		**590,-**
818F0050	Filtrační pásky Ultra Pure 2.5		**860,-**
TCB-IFCB5-PE	Modul pro externí řízení ON/OFF (beznapěťový, okenní kontakt)		**1.450,-**
TCB-PX100-PE	Box pro modul externího ON/OFF (okenního kontaktu)		**1.100,-**

Všechny volitelné možnosti ovládání a řízení najdete na straně **31.**

Parapetní jednotky / Splity 1:1

- Bi-Flow jednotka pro optimální nastavení proudění vzduchu (se dvěma výdechy)
- Třída až A^{++} / efekt podlahového topení (spodní výdech)
- IAQ filtrační systém / Dálkový ovladač (součást dodávky)
- Možnost detektoru úniku chladiva (příslušenství)



VNITŘNÍ JEDNOTKA VENKOVNÍ JEDNOTKA			RAS-B10J2FVG-E RAS-10J2AVSG-E1	RAS-B13J2FVG-E RAS-13J2AVSG-E1	RAS-B18J2FVG-E RAS-18J2AVSG-E
Chladicí výkon	kW	❄	2,5	3,5	5,00
Chladicí výkon (rozsah)	kW	❄	0,95 - 3,20	1,05 - 4,10	1,20 - 5,60
Příkon (min./jmen./max.)	kW	❄	0,21/0,59/0,90	0,27/0,87/1,20	0,34/1,68/2,00
Účinnost EER (jmenovitá)	W/W	❄	4,24	4,02	2,98
Účinnost SEER (sezonní)		❄	7,20	7,00	6,80
Energetická třída		❄	A++	A++	A++
Provozní rozsah venkovních teplot	°C	❄	-15/+46	-15/+46	-15/+46
Topný výkon	kW	☀	3,2	4,2	6,00
Topný výkon (rozsah)	kW	☀	0,85 - 4,40	1,00 - 5,00	1,30 - 6,30
Příkon (min./jmen./max.)	kW	☀	0,18/0,82/1,25	0,22/1,27/1,55	0,31/2,05/2,20
Účinnost COP	W/W	☀	3,90	3,31	2,93
Účinnost SCOP (sezonní)		☀	4,70	4,70	4,60
Energetická třída		☀	A++	A++	A++
Provozní rozsah venkovních teplot	°C	☀	-15/+24	-15/+24	-15/+24
Napájení	V/F+N/Hz		230/1/50	230/1/50	220-240/1/50
Doporučené jištění	A		10	10	16
Cena setu	**Kč**		**41.350,-**	**47.500,-**	**64.250,-**

VNITŘNÍ JEDNOTKA			RAS-B10J2FVG-E	RAS-B13J2FVG-E	RAS-B18J2FVG-E
Vzduchový výkon	m³/h		258-492	288-552	600
Hladina akustického tlaku (níz./stř./vys.)	dB(A)	❄	23/-/39	24/-/40	31/46
Hladina akustického tlaku (níz./stř./vys.)	dB(A)	☀	23/-/39	24/-/40	31/47
Rozměry (VxŠxH)	mm		600 x700 x 220	600 x700 x 220	600 x 700 x 220
Hmotnost	kg		16	16	16
Cena	**Kč**		**22.990,-**	**25.200,-**	**30.230,-**

VENKOVNÍ JEDNOTKA			RAS-10J2AVSG-E1	RAS-13J2AVSG-E1	RAS-18J2AVSG-E
Hladina akustického tlaku (níz./stř./vys.)	dB(A)	❄	-/-/44	-/-/46	49
Hladina akustického tlaku (níz./stř./vys.)	dB(A)	☀	-/-/46	-/-/48	51
Připojení – Ø sání	mm (palce)		9,5 (3/8)	9,5 (3/8)	12,7 (½)
Připojení – Ø kapalina	mm (palce)		6,3 (¼)	6,3 (¼)	6,3 (¼)
Délka potrubí (min.)	m		2	2	2
Délka potrubí (max.)	m		20	20	20
Převýšení (max.)	m		12	12	12
Typ kompresoru			Rotary	Rotary	Twin-Rotary
Chladivo			R32	R32	R32
Náplň chladiva	kg		0,55	0,80	1,10
Rozměry (VxŠxH)	mm		550 x 780 x 290	550 x 780 x 290	550 x 780 x 290
Hmotnost	kg		26	30	34
Cena	**Kč**		**18.360,-**	**22.300,-**	**34.020,-**

	POPIS	VČETNĚ	CENA KČ
Ovladač	IR dálkový ovladač je součástí balení	✔	
RB-N104S-G	WIFI Interface s kabelem – řízení přes app TOSHIBA Home AC Control / Seiya (vel. 7,10,13,16,18), Shorai Premium (vel. 10,13,16), parapetní jednotky		**2.450,-**
818F0023	Filtrační pásky s aktivním uhlíkem a extraktem katechin		**590,-**
818F0050	Filtrační pásky Ultra Pure 2.5		**860,-**
RB-I301-E	Senzor úniku chladiva pro modely parapetní jednotky J2FVG-E		**5.100,-**
TCB-IFCB5-PE	Modul pro externí řízení ON/OFF (beznapěťový, okenní kontakt)		**1.450,-**
TCB-PX100-PE	Box pro modul externího ON/OFF (okenního kontaktu)		**1.100,-**

Všechny volitelné možnosti ovládání a řízení najdete na straně **31.**

Díky širokým možnostem nastavení proudění vzduchu splní jakékoliv individuální požadavky. Ovládací panel a displej součástí těla jednotky.

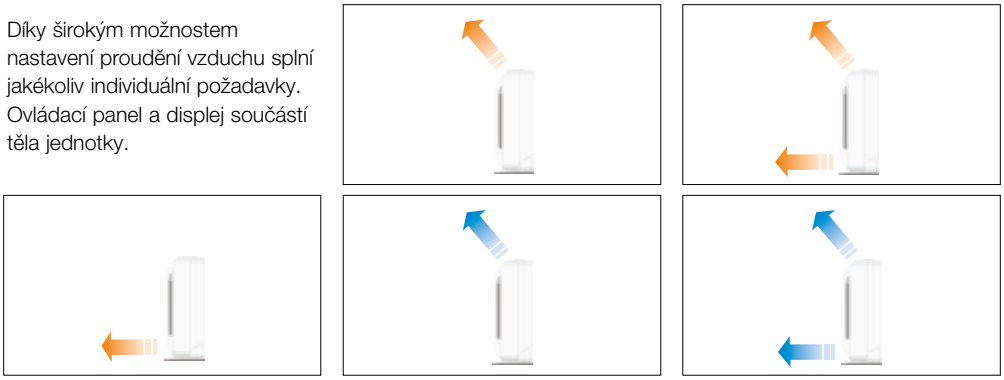



EDMUND SPARER
Klima & Kältetechnik GmbH

MULTI-SPLIT SYSTÉMY: Vnitřní jednotky

SEIYA

- Moderní a kompaktní vzhled / Základní řada / Pasivní filtrace
- Třída A^{++} v režimu chlazení
- Infra dálkový ovladač součástí dodávky / Připojení na WiFi (příslušenství)



VNITŘNÍ JEDNOTKA		RAS-B07J2KVG-E	RAS-B10J2KVG-E	RAS-B13J2KVG-E	RAS-B16J2KVG-E
Chladicí výkon	kW ❄	2,00	2,50	3,30	4,20
Hladina akustického tlaku (níz./stř./vys.)	dB(A) ❄	20/31/38	21/32/39	21/33/41	22/35/43
Topný výkon	kW ☀	2,50	3,20	3,60	5,00
Hladina akustického tlaku (níz./stř./vys.)	dB(A) ☀	20/31/38	21/32/39	21/34/42	22/35/43
Vzduchový výkon	m³/h	234 - 534	240 - 552	264 - 618	330 - 768
Rozměry (VxŠxH)	mm	293 x 798 x 230	293 x 798 x 230	293 x 798 x 230	293 x 798 x 230
Hmotnost	kg	9	9	9	9
Cena	**Kč**	**7.470,-**	**7.600,-**	**7.720,-**	**8.580,-**

	POPIS	VČETNĚ	CENA KČ
Ovladač	IR dálkový ovladač je součástí balení	✔	
RB-RXS33-E	Komfortní dálkový IR ovladač vč. týdenního programu provozu a funkce temperování prostoru 8 °C		**2.050,-**

SHORAI Edge

- Dokonalý model s funkcí Careflow pro každé použití
- Třída A+++ při chlazení a topení / 3D nastavení výdechu vzduchu (vel. 18, 22, 24)
- Ultra Pure Filtr s ozonem vzduchu pro čištší a svěží vzduch
- Možnost integrace WiFi modulu do vnitřní jednotky (příslušenství)



VNITŘNÍ JEDNOTKA		RAS-B07J2KVSG-E	RAS-B10J2KVSG-E	RAS-B13J2KVSG-E	RAS-B16J2KVSG-E	RAS-B22J2KVSG-E	RAS-B24J2KVSG-E
Chladicí výkon	kW ❄	2,00	2,50	3,50	4,60	6,10	7,00
Hladina akustického tlaku (níz./stř./vys.)	dB(A) ❄	19/22/40	19/22/40	19/23/43	21/25/44	27/34/45	28/35/47
Topný výkon	kW ☀	2,50	3,20	4,20	5,50	7,00	8,00
Hladina akustického tlaku (níz./stř./vys.)	dB(A) ☀	19/23/40	19/23/40	19/23/43	22/26/44	27/34/46	28/35/48
Vzduchový výkon	m³/h	660	660	732	750	1032	1122
Rozměry (VxŠxH)	mm	293 x 800 x 226	293 x 800 x 226	293 x 800 x 226	293 x 800 x 226	320 x 1053 x 245	320 x 1053 x 245
Hmotnost	kg	10	10	10	10	14	14
Cena	**Kč**	**11.270,-**	**11.390,-**	**12.250,-**	**12.740,-**	**15.190,-**	**17.760,-**

	POPIS	VČETNĚ	CENA KČ
Ovladač	IR dálkový ovladač je součástí balení	✔	

Příslušenství najdete na straně 22.

SHORAI Premium

- 3D distribuce vzduchu (vel. 22, 24)
- Třída A^{+++} pro chlazení a topení
- IAQ filtrační systém s ozónovou čističkou vzduchu



VNITŘNÍ JEDNOTKA		RAS-B10J2KVRG-E	RAS-B13J2KVRG-E	RAS-B16J2KVRG-E	RAS-B22J2KVRG-E	RAS-B24J2KVRG-E
Chladicí výkon	kW ❄	2,50	3,50	4,60	6,10	7,00
Hladina akustického tlaku (níz./stř./vys.)	dB(A) ❄	23/-/38	23/-/39	25/-/43	27/-/45	28/-/47
Topný výkon	kW ☀	3,20	4,20	5,50	7,00	8,00
Hladina akustického tlaku (níz./stř./vys.)	dB(A) ☀	24/-/39	24/-/39	26/-/43	27/-/46	28/-/48
Vzduchový výkon	m³/h	240 - 600	300 - 636	330 - 768	606 - 984	664 - 1128
Rozměry (VxŠxH)	mm	293 x 798 x 241	293 x 798 x 241	293 x 798 x 241	320 x 1050 x 265	320 x 1050 x 265
Hmotnost	kg	9	9	9	15	15
Cena	**Kč**	**12.370,-**	**13.350,-**	**14.700,-**	**18.250,-**	**21.440,-**

	POPIS	VČETNĚ	CENA KČ
Ovladač	IR dálkový ovladač je součástí balení	✔	



HAORI

- Designová jednotka s inovativním textilním opláštěním
- Třída účinnosti A^{+++} pro chlazení a topení (vel. 10, 13)
- Základní prachový filtr, ozonový čistič vzduchu a filtr Ultra Pure
- WiFi modul jako standardní součást dodávky



VNITŘNÍ JEDNOTKA			RAS-B10N4KVRG-E	RAS-B13N4KVRG-E	RAS-B16N4KVRG-E
Chladicí výkon	kW	❄	2,50	3,50	4,60
Hladina akustického tlaku (níz./stř./vys.)	dB(A)	❄	19/-/41	19/-/43	21/-/45
Topný výkon	kW	☀	3,20	4,20	5,50
Hladina akustického tlaku (níz./stř./vys.)	dB(A)	☀	19/-/41	19/-/43	22/-/45
Vzduchový výkon	m³/h		300/610	320/670	360/730
Rozměry (VxŠxH)	mm		300 x 987 x 210	300 x 987 x 210	300 x 987 x 210
Hmotnost	kg		11	11	12
Cena	**Kč**		**17.390,-**	**18.950,-**	**20.190,-**

	POPIS	VČETNĚ	CENA KČ
Ovladač	IR dálkový ovladač je součástí balení	✔	
RB-I4101-E	látkový kryt Dark Gray (je součástí dodávky)	✔	
RB-I4102-E	látkový kryt Light Gray je součástí dodávky	✔	
RB-I4103-E	látkový kryt Bluish Gray		
RB-I4104-E	látkový kryt Gray Beige		
RB-I4105-E	látkový kryt Dark Brown		
RB-I4106-E	látkový kryt Emerald Blue		

COMING SOON

DAISEIKAI 9

- Prémiový model nejvyšší třídy / 3D nastavení výdechu vzduchu
- Nejvyšší účinnost: Třída A^{+++} při chlazení & topení
- Plazmový elektrostatický filtr / Ionizátor / Základní prachový filtr
- Možnost integrace WiFi modulu do vnitřní jednotky (příslušenství)



VNITŘNÍ JEDNOTKA			RAS-M10PKVPG-E	RAS-M13PKVPG-E	RAS-M16PKVPG-E
Chladicí výkon	kW	❄	2,50	3,50	4,50
Hladina akustického tlaku (níz./stř./vys.)	dB(A)	❄	20/42	20/43	23/44
Topný výkon	kW	☀	3,20	4,00	4,50
Hladina akustického tlaku (níz./stř./vys.)	dB(A)	☀	20/44	20/44	23/45
Vzduchový výkon	m³/h		726	726	642
Rozměry (VxŠxH)	mm		293 x 851 x 270	293 x 851 x 270	293 x 851 x 270
Hmotnost	kg		14	14	14
Cena	**Kč**		**15.190,-**	**15.930,-**	**18.250,-**

	POPIS	VČETNĚ	CENA KČ
Ovladač	IR dálkový ovladač je součástí balení	✔	

Příslušenství najdete na straně 22.

Parapetní jednotky (Console)

- Bi-Flow jednotka pro optimální nastavení proudění vzduchu (se dvěma výdechy)
- Třída až A^{++} / efekt podlahového topení (spodní výdech)
- Velkoplošný základní prachový filtr a IAQ filtrační systém
- Možnost detektoru úniku chladiva (příslušenství)



VNITŘNÍ JEDNOTKA		RAS-B10J2FVG-E	RAS-B13J2FVG-E	RAS-B18J2FVG-E
Chladicí výkon	kW ❄	2,50	3,50	5,00
Hladina akustického tlaku (níz./stř./vys.)	dB(A) ❄	26/32/39	27/33/40	34/40/46
Topný výkon	kW ☀	3,20	4,20	6,00
Hladina akustického tlaku (níz./stř./vys.)	dB(A) ☀	26/32/39	27/33/40	34/40/47
Vzduchový výkon	m³/h	258/492	270/528	366/600
Rozměry (VxŠxH)	mm	600 x 700 x 220	600 x 700 x 220	600 x 700 x 220
Hmotnost	kg	16	16	16
Cena	**Kč**	**22.990,-**	**25.200,-**	**30.230,-**

	POPIS	VČETNĚ	CENA KČ
Ovladač	IR dálkový ovladač je součástí balení	✔	
RB-I301-E	Senzor úniku chladiva pro modely parapetní jednotky J2FVG-E		**5.100,-**

Kazetové 60x60 SLIM

- Pro dokonalou, přirozenou distribuci vzduchu v rozsahu 360° / Pohybový senzor (příslušenství)
- Krycí panel 62 x 62cm bílé barvy se speciálním provedením lamel pro individuální nastavení proudu vzduchu
- Základní velkoplošný filtr z plastové tkaniny

➔Nutné příslušenství: Dálkový ovladač + krycí panel



VNITŘNÍ JEDNOTKA		RAS-M10U2MUVG-E	RAS-M13U2MUVG-E	RAS-M16U2MUVG-E
Chladicí výkon	kW ❄	2,70	3,70	4,50
Hladina akustického tlaku (níz./stř./vys.)	dB(A) ❄	30/-/37	33/-/39	33/-/41
Topný výkon	kW ☀	4,00	5,00	5,50
Hladina akustického tlaku (níz./stř./vys.)	dB(A) ☀	30/-/37	32/-/39	32/-/41
Vzduchový výkon	m³/h	590/430	620/430	680/450
Rozměry (VxŠxH)	mm	256 x 575 x 575	256 x 575 x 575	256 x 575 x 575
Hmotnost	kg	15	15	15
Rozměry krycího panelu (V x Š x H)	mm	16 x 620 x 620	16 x 620 x 620	16 x 620 x 620
Hmotnost krycího panelu	kg	3	3	3
Cena	**Kč**	**22.900,-**	**24.100,-**	**24.950,-**

	POPIS	CENA KČ
RBC-UM21PG(W)-E	Panel pro kazetu SLIM 60 x 60	**8.300,-**
RBC-AX32UM(W)-E	Sada IR dálkový ovladač + přijímač (pro kazety 60x60 SLIM) (SMMSe)	**3.400,-**
RB-RWS21-E	Kabelový komfortní ovladač s týdenním programem provozu	**6.200,-**

Příslušenství najdete na straně 22.

Mezistropní jednotky

- Nejnižší vestavná výška – pouhých 210 mm
- Nastavitelný externí statický tlak až 45 Pa
- Čerpadlo kondenzátu je součástí dodávky





VNITŘNÍ JEDNOTKA		RAS-M10U2DVG-E	RAS-M13U2DVG-E	RAS-M16U2DVG-E	RAS-M22U2DVG-E	RAS-M24U2DVG-E
Chladicí výkon	kW ❄	2,70	3,70	4,50	6,00	7,00
Hladina akustického tlaku (níz./stř./vys.)	dB(A) ❄	27/35	27/37	24/35	32/38	33/39
Topný výkon	kW ☀	4,00	5,00	5,50	7,00	8,00
Hladina akustického tlaku (níz./stř./vys.)	dB(A) ☀	27/35	27/37	25/35	32/38	33/39
Vzduchový výkon	m^3/h	570	610	780	1000	1060
Externí statický tlak	Pa	10/20/35/45	10/20/35/45	10/20/35/45	10/20/35/45	10/20/35/45
Rozměry (VxŠxH)	mm	210 x 700 x 450	210 x 700 x 450	210 x 900 x 450	210 x 1100 x 450	210 x 1100 x 450
Hmotnost	kg	16	16	19	22	22
Cena	**Kč**	**26.700,-**	**27.400,-**	**29.400,-**	**34.050,-**	**34.550,-**

	POPIS	VČETNĚ	CENA KČ
Ovladač	IR dálkový ovladač je součástí balení	✔	
RB-RWS21-E	Kabelový komfortní ovladač s týdenním programem provozu		**6.200,-**

Příslušenství najdete na straně 22.



MULTI-SPLIT SYSTÉMY: Příslušenství



Nástěnné

	POPIS	CENA KČ
818F0023	Filtrační pásky s aktivním uhlíkem a extraktem katechin	**590,-**
818F0036	IAQ filtrační systém s přírodními enzymy	**780,-**
818F0050	Filtrační pásky Ultra Pure 2.5	**860,-**
RB-RXS33-E	Komfortní dálkový IR ovladač vč. týdenního programu provozu a funkce temperování prostoru 8 °C	**2.050,-**
RB-N103S-G	WIFI Interface bez kabelu – řízení přes app TOSHIBA Home AC Control/Seiya (24), Shorai Edge, Shorai Premium (18,22,24), Daiseikai 9	**2.300,-**
RB-N104S-G	WIFI Interface s kabelem – řízení přes app TOSHIBA Home AC Control / Seiya (vel. 7,10,13,16,18), Shorai Premium (vel. 10,13,16), parapetní jednotky	**2.450,-**
TCB-IFCB5-PE	Modul pro externí řízení ON/OFF (beznapěťový, okenní kontakt)	**1.450,-**
TCB-PX100-PE	Box pro modul externího ON/OFF (okenního kontaktu)	**1.100,-**

Parapetní (Console)

	POPIS	CENA KČ
818F0023	Filtrační pásky s aktivním uhlíkem a extraktem katechin	**590,-**
818F0036	IAQ filtrační systém s přírodními enzymy	**780,-**
818F0050	Filtrační pásky Ultra Pure 2.5	**860,-**
RB-I301-E	Senzor úniku chladiva pro modely parapetní jednotky J2FVG-E	**5.100,-**
RB-RXS33-E	Komfortní dálkový IR ovladač vč. týdenního programu provozu a funkce temperování prostoru 8 °C	**2.050,-**
RB-N104S-G	WIFI Interface s kabelem – řízení přes app TOSHIBA Home AC Control / Seiya (vel. 7,10,13,16,18), Shorai Premium (vel. 10,13,16), parapetní jednotky	**2.450,-**
TCB-IFCB5-PE	Modul pro externí řízení ON/OFF (beznapěťový, okenní kontakt)	**1.450,-**
TCB-PX100-PE	Box pro modul externího ON/OFF (okenního kontaktu)	**1.100,-**

Kazetové 60x60 SLIM jednotky

	POPIS	CENA KČ
RBC-UM21PG(W)-E	Panel pro kazetu SLIM 60 x 60	**8.300,-**
RB-RWS21-E	Kabelový komfortní ovladač s týdenním programem provozu	**6.200,-**
RBC-AX32UM(W)-E	Sada IR dálkový ovladač + přijímač (pro kazety 60x60 SLIM) (SMMSe)	**3.400,-**
TCB-SIR41UM-E	Senzor pohybu - Kit pro vestavbu do rohu kazetové jednotky 60x60 SLIM	**2.400,-**
AP-IR-WIFI-1	WiFi modul pro ovládání všech hlavních funkcí vnitřní jednotky přes aplikaci a smartphone (iOS / Android)	**7.700,-**
TCB-FF101URE2	Příruba pro přívod čerstvého vzduchu Ø 100 mm	**1.550,-**
TCB-IFCB5-PE	Modul pro externí řízení ON/OFF (beznapěťový, okenní kontakt)	**1.450,-**
TCB-PX100-PE	Box pro modul externího ON/OFF (okenního kontaktu)	**1.100,-**

Mezistropní

	POPIS	CENA KČ
RB-RWS21-E	Kabelový komfortní ovladač s týdenním programem provozu	**6.200,-**
AP-IR-WIFI-1	WiFi modul pro ovládání všech hlavních funkcí vnitřní jednotky přes aplikaci a smartphone (iOS / Android)	**7.700,-**
TCB-DUCEX10M	Prodlužovací kabel mezi IR přijímač a vnitřní mezistropní jednotku, délka 10 m	**2.050,-**
TCB-DUC-AF1	Vzduchový filtr pro modely velikosti 10 + 13	**5.350,-**
TCB-DUC-AF2	Vzduchový filtr pro model velikosti 16	**6.000,-**
TCB-DUC-AF3	Vzduchový filtr pro modely velikosti 22 + 24	**6.450,-**
TCB-IFCB5-PE	Modul pro externí řízení ON/OFF (beznapěťový, okenní kontakt)	**1.450,-**
TCB-PX100-PE	Box pro modul externího ON/OFF (okenního kontaktu)	**1.100,-**

MULTI-SPLIT SYSTÉMY: Venkovní jednotky



RAS-2M14U2AVG-E
RAS-2M18U2AVG-E
RAS-3M18U2AVG-E



RAS-3M26U2AVG-E
RAS-4M27U2AVG-E
RAS-5M34U2AVG-E

			AŽ 2+1		AŽ 3+1		AŽ 4+1	AŽ 5+1
VENKOVNÍ JEDNOTKA			**RAS-2M14U2AVG-E**	**RAS-2M18U2AVG-E**	**RAS-3M18U2AVG-E**	**RAS-3M26U2AVG-E**	**RAS-4M27U2AVG-E**	**RAS-5M34U2AVG-E**
Chladicí výkon	kW	❄	4,00	5,20	5,20	7,50	8,00	10,00
Chladicí výkon (rozsah)	kW	❄	1,60 - 4,90	1,70 - 6,20	2,40 - 6,50	4,10 - 9,00	4,20 - 9,30	3,70 - 11,00
Příkon (min./jmen./max.)	kW	❄	0,92	1,34	1,17	2,00	2,29	2,98
Účinnost EER (jmenovitá)	W/W	❄	4,35	3,88	4,44	3,75	3,50	3,36
Účinnost SEER (sezonní)		❄	6,73	6,90	6,80	6,19	6,11	6,31
Energetická třída		❄	A++	A++	A++	A++	A++	A++
Provozní rozsah venkovních teplot	°C	❄	-10/+46	-10/+46	-10/+46	-10/+46	-10/+46	-10/+46
Topný výkon	kW	☀	4,40	5,60	6,80	9,00	9,00	12,00
Provozní rozsah venkovních teplot	°C	☀	-20/+24	-20/+24	-20/+24	-15/+24	-15/+24	-15/+24
Příkon (min./jmen./max.)	kW	☀	0,89	1,19	1,58	2,20	1,93	2,83
Účinnost COP	W/W	☀	4,94	4,71	4,30	4,09	4,67	4,24
Účinnost SCOP (sezonní)		☀	4,60	4,60	4,60	4,44	4,26	4,08
Energetická třída		☀	A++	A++	A++	A++	A++	A+
Topný výkon (rozsah)	kW	☀	1,30 - 5,20	1,30 - 7,50	1,90 - 8,00	2,00 - 11,20	2,90 - 11,70	2,70 - 14,00
Napájení	V/F+N/Hz		220-240/1/50	220-240/1/50	220-240/1/50	220-240/1/50	220-240/1/50	220-240/1/50
Doporučené jištění	A		13	13	13	16	20	20
Hladina akustického tlaku (níz./stř./vys.)	dB(A)	❄	45	47	47	48	48	52
Hladina akustického tlaku (níz./stř./vys.)	dB(A)	☀	46	50	50	49	49	55
Délka potrubí (max.)	m		30	30	50	70	70	80
Délka potrubí / vnitřní jednotka (min.)	m		2	2	2	3	3	3
Délka potrubí / vnitřní jednotka (max.)	m		20	20	25	25	25	25
Převýšení (max.)	m		10	10	10	15	15	15
Typ kompresoru			Twin-Rotary	Twin-Rotary	Twin-Rotary	Twin-Rotary	Twin-Rotary	Twin-Rotary
Chladivo			R32	R32	R32	R32	R32	R32
Náplň chladiva	kg		1,02	1,02	1,05	1,92	1,92	2,39
Rozměry (VxŠxH)	mm		630 x 800 x 300	630 x 800 x 300	630 x 800 x 300	890 x 900 x 320	890 x 900 x 320	890 x 900 x 320
Hmotnost	kg		43	45	46	72	72	78
Cena	**Kč**		**35.280,-**	**37.000,-**	**50.300,-**	**57.700,-**	**66.500,-**	**76.900,-**

MULTI-SPLIT: Tabulka kombinací

VENKOVNÍ JEDNOTKA	RAS-2M14U2AVG-E	RAS-2M18U2AVG-E	RAS-3M18U2AVG-E	RAS-3M26U2AVG-E
1 vnitřní jednotka *	07 10 13	07 10 13 16	07 10 13 16	07 10 13 16 18 22 24
2 vnitřní jednotky	10+07 10+10 13+07 13+10 13+13	07+07 10+07 10+10 13+07 13+10 13+13 16+07 16+10 16+13 16+16	07+07 10+07 10+10 13+07 13+10 13+13 16+07 16+10 16+13 16+16	07+07 10+07 10+10 13+07 13+10 13+13 16+07 16+10 16+13 16+16 18+07 18+10 18+13 18+16 18+18 22+07 22+10 22+13 22+16 22+18 24+07 24+10 24+13 24+16 24+18
3 vnitřní jednotky			07+07+07 10+07+07 10+10+07 10+10+10 13+07+07 13+10+07 13+10+10 13+13+07 13+13+10 16+07+07 16+10+10 16+13+07	07+07+07 10+07+07 10+10+07 10+10+10 13+07+07 13+10+07 13+10+10 13+13+07 13+13+10 13+13+13 16+07+07 16+10+07 16+10+10 16+13+07 16+13+10 16+13+13 16+16+07 16+16+10 16+16+13 16+16+16 18+07+07 18+10+07 18+10+10 18+13+07 18+13+10 18+13+13 18+16+07 18+16+10 18+16+13 18+16+16 22+07+07 22+10+07 22+10+10 22+13+07 22+13+10 22+13+13 22+16+07 22+16+10 22+16+13 22+16+16 24+07+07 24+10+07 24+10+10 24+13+07 24+13+10 24+13+13 24+16+07 24+16+10 24+16+13
4 vnitřní jednotky				
5 vnitřních jednotek				

* 1 jednotka pouze pro režim chlazení

RAS-4M27U2AVG-E	RAS-5M34U2AVG-E
07 10 13 16 18 22 24	07 10 13 16 18 22 24
07+07 10+07 10+10 13+07 13+10 13+13 16+07 16+10 16+13 16+16 18+07 18+10 18+13 18+16 18+18 22+07 22+10 22+13 22+16 22+18 24+07 24+10 24+13 24+16 24+18	07+07 10+07 10+10 13+07 13+10 13+13 16+07 16+10 16+13 16+16 18+07 18+10 18+13 18+16 18+18 22+07 22+10 22+13 22+16 22+18 22+22 24+07 24+10 24+13 24+16 24+18 24+22 24+24
07+07+07 10+07+07 10+10+07 10+10+10 13+07+07 13+10+07 13+10+10 13+13+07 13+13+10 13+13+13 16+07+07 16+10+07 16+10+10 16+13+07 16+13+10 16+13+13 16+16+07 16+16+10 16+16+13 16+16+16 18+07+07 18+10+07 18+10+10 18+13+07 18+13+10 18+13+13 18+16+07 18+16+10 18+16+13 18+18+07 18+18+10 18+18+13 22+07+07 22+10+07 22+10+10 22+13+07 22+13+10 22+13+13 22+16+07 22+16+10 22+16+13 22+16+16 22+18+07 22+18+10 22+18+13 24+07+07 24+10+07 24+10+10 24+13+07 24+13+10 24+13+13 24+16+07 24+16+10 24+16+13 24+18+07 24+18+10	07+07+07 10+07+07 10+10+07 10+10+10 13+07+07 13+10+07 13+10+10 13+13+07 13+13+10 13+13+13 16+07+07 16+10+07 16+10+10 16+13+07 16+13+10 16+13+13 16+16+07 16+16+10 16+16+13 16+16+16 18+07+07 18+10+07 18+10+10 18+13+07 18+13+10 18+13+13 18+16+07 18+16+10 18+16+13 18+18+07 18+18+10 18+18+13 22+07+07 22+10+07 22+10+10 22+13+07 22+13+10 22+13+13 22+16+07 22+16+10 22+16+13 22+18+07 22+18+10 22+18+13 22+22+07 22+22+10 24+07+07 24+10+07 24+10+10 24+13+07 24+13+10 24+13+13 24+16+07 24+16+10 24+16+13 24+18+07 24+18+10 24+18+13 24+22+07 24+22+10 24+24+07 24+24+10
07+07+07+07 10+07+07+07 10+10+07+07 10+10+10+07 10+10+10+10 13+07+07+07 13+10+07+07 13+10+10+07 13+10+10+10 13+13+07+07 13+13+10+07 13+13+10+10 13+13+13+07 13+13+13+10 13+13+13+13 16+07+07+07 16+10+07+07 16+10+10+07 16+10+10+10 16+13+07+07 16+13+10+07 16+13+10+10 16+13+13+07 16+13+13+10 16+16+07+07 16+16+10+07 16+16+10+10 16+16+13+07 18+07+07+07 18+10+07+07 18+10+10+07 18+13+07+07 18+13+10+07 18+13+10+10 18+13+13+07 18+13+13+10 18+16+07+07 18+16+10+07 18+16+10+10 18+16+13+07 18+18+07+07 18+18+10+07	07+07+07+07 10+07+07+07 10+10+07+07 10+10+10+07 10+10+10+10 13+07+07+07 13+10+07+07 13+10+10+07 13+10+10+10 13+13+07+07 13+13+10+07 13+13+10+10 13+13+13+07 13+13+13+10 13+16+13+13 16+07+07+07 16+10+07+07 16+10+10+07 16+10+10+10 16+13+07+07 16+13+10+07 16+13+10+10 16+13+13+07 16+13+13+10 16+13+13+13 16+16+07+07 16+16+10+07 16+16+10+10 16+16+13+07 16+16+13+10 18+07+07+07 18+10+07+07 18+10+10+07 18+13+07+07 18+13+10+07 18+13+10+10 18+13+13+07 18+13+13+10 18+16+07+07 18+16+10+07 18+16+10+10 18+16+13+07 18+16+13+10 18+18+07+07 18+18+10+07 18+18+10+10 18+18+13+07 18+18+13+10 18+18+13+13 22+07+07+07 22+10+07+07 22+10+10+07 22+10+10+10 22+13+07+07 22+13+10+07 22+13+10+10 22+13+13+07 22+13+13+10 22+13+13+13 22+16+07+07 22+16+10+07 22+16+10+10 22+16+13+07 22+16+13+10 22+16+13+13 22+18+07+07 22+18+10+07 22+18+10+10 22+18+13+07 22+18+13+10 22+18+13+13 24+07+07+07 24+10+07+07 24+10+10+07 24+10+10+10 24+13+07+07 24+13+10+07 24+13+10+10 24+13+13+07 24+13+13+10 24+13+13+13 24+16+07+07 24+16+10+07 24+16+10+10 24+16+13+07 24+16+13+10 24+16+13+13 24+18+07+07 24+18+10+07 24+18+10+10 24+18+13+07 24+18+13+10 24+18+13+13
10+07+07+07+07 10+10+07+07+07 10+10+10+07+07 10+10+10+10+07 10+10+10+10+10 13+07+07+07+07 13+10+07+07+07 13+10+10+07+07 13+10+10+10+07 13+10+10+10+10 13+13+07+07+07 13+13+10+07+07 13+13+10+10+07 13+13+10+10+10 13+13+13+07+07 13+13+13+10+07 13+13+13+10+10 13+13+13+13+07 13+13+13+13+10 13+13+13+13+13 16+07+07+07+07 16+10+07+07+07 16+10+10+07+07 16+10+10+10+07 16+10+10+10+10 16+13+07+07+07 16+13+10+07+07 16+13+10+10+07 16+13+10+10+10 16+13+13+07+07 16+13+13+10+07 16+13+13+10+10 16+13+13+13+07 16+13+13+13+10 16+16+07+07+07 16+16+10+07+07 16+16+10+10+07 16+16+10+10+10 16+16+13+07+07 16+16+13+10+07 16+16+13+10+10 16+16+13+13+07 16+16+13+13+10 16+16+13+13+13 18+07+07+07+07 18+10+07+07+07 18+10+10+07+07 18+10+10+10+07 18+13+07+07+07 18+13+10+07+07 18+13+10+10+07 18+13+13+07+07 18+13+13+10+07 18+13+13+13+07 18+16+07+07+07 18+16+10+07+07 18+16+10+10+07 18+16+13+07+07 18+16+13+10+07 18+16+13+13+07 18+18+07+07+07 18+18+10+07+07 18+18+10+10+07 18+18+13+07+07 18+18+13+10+07 18+18+13+13+07 22+07+07+07+07 22+10+07+07+07 22+10+10+07+07 22+10+10+10+07 22+10+10+10+10 22+13+07+07+07 22+13+10+10+07 22+13+10+10+10 22+13+13+07+07 22+13+13+10+07 22+13+13+13+07 24+07+07+07+07 24+10+07+07+07 24+10+10+07+07 24+10+10+10+07 24+10+10+10+10 24+13+07+07+07 24+13+10+07+07 24+13+10+10+07 24+13+10+10+10 24+13+13+07+07 24+13+13+10+07

RAS VENKOVNÍ JEDNOTKY: Technické údaje

TYP	Délka potrubí (min.)	Délka potrubí (max.)	Předplněno do	Převýšení (max.)	Délka potrubí / vnitřní jednotka (max.)	Připojení – Ø sání	Připojení – Ø kapalina	Náplň chladiva	Doplnění chladiva dle délky rozvodů
	m	m	m	m	m	mm (palce)	mm (palce)	kg	g/m
SEIYA									
RAS-07J2AVG-E	2	15	15	12	-	9,5 (3/8)	6,3 (¼)	0,40	20
RAS-10J2AVG-E	2	15	15	12	-	9,5 (3/8)	6,3 (¼)	0,43	20
RAS-13J2AVG-E	2	15	15	12	-	9,5 (3/8)	6,3 (¼)	0,46	20
RAS-16J2AVG-E	2	20	15	12	-	12,7 (½)	6,3 (¼)	0,62	20
RAS-18J2AVG-E	2	20	15	12	-	12,7 (½)	6,3 (¼)	0,88	20
RAS-24J2AVG-E	2	20	15	12	-	12,7 (½)	6,3 (¼)	1,08	20
HAORI + SHORAI EDGE + CONSOLE									
RAS-07J2AVSG-E	2	20	15	12	-	9,5 (3/8)	6,3 (¼)	0,55	20
RAS-10J2AVSG-E1	2	20	15	12	-	9,5 (3/8)	6,3 (¼)	0,55	20
RAS-13J2AVSG-E1	2	20	15	12	-	9,5 (3/8)	6,3 (¼)	0,80	20
RAS-16J2AVSG-E1	2	20	15	12	-	12,7 (½)	6,3 (¼)	0,80	20
RAS-18J2AVSG-E	2	20	15	12	-	12,7 (½)	6,3 (¼)	1,10	20
RAS-22J2AVSG-E	2	20	15	12	-	12,7 (½)	6,3 (¼)	1,10	20
RAS-24J2AVSG-E	2	25	15	15	-	12,7 (½)	6,3 (¼)	1,14	20
SHORAI PREMIUM									
RAS-10J2AVRG-E	2	20	15	12	-	9,5 (3/8)	6,3 (¼)	0,51	20
RAS-13J2AVRG-E	2	20	15	12	-	9,5 (3/8)	6,3 (¼)	0,67	20
RAS-16J2AVRG-E	2	20	15	12	-	12,7 (½)	6,3 (¼)	0,80	20
RAS-18J2AVRG-E	2	20	15	12	-	12,7 (½)	6,3 (¼)	1,10	20
RAS-22J2AVRG-E	2	20	15	12	-	12,7 (½)	6,3 (¼)	1,10	20
RAS-24J2AVRG-E	2	25	15	12	-	12,7 (½)	6,3 (¼)	1,14	20
DAISEIKAI 9									
RAS-10PAVPG-E	2	25	15	12	-	9,5 (3/8)	6,3 (¼)	1,00	20
RAS-13PAVPG-E	2	25	15	12	-	9,5 (3/8)	6,3 (¼)	1,00	20
RAS-16PAVPG-E	2	25	15	12	-	12,7 (½)	6,3 (¼)	1,00	20
MULTISPLIT									
RAS-2M14U2AVG-E	2	30	30	10	20	2x 9,5 (3/8)	2x 6,3 (¼)	1,02	20
RAS-2M18U2AVG-E	2	30	30	10	20	2x 9,5 (3/8)	2x 6,3 (¼)	1,02	20
RAS-3M18U2AVG-E	2	50	50	10	25	2x 9,5 (3/8), 1x 12,7 (½)	3x 6,3 (¼)	1,05	20
RAS-3M26U2AVG-E	3	70	40	15	25	1x 9,5 (3/8), 2x 12,7 (½)	3x 6,3 (¼)	1,92	20
RAS-4M27U2AVG-E	3	70	40	15	25	2x 9,5 (3/8), 2x 12,7 (½)	4x 6,3 (¼)	1,92	20
RAS-5M34U2AVG-E	3	80	40	15	25	3x 9,5 (3/8), 2x 12,7 (½)	5x 6,3 (¼)	2,39	20

Příkon, proudový odběr, jištění

TYP	Příkon (max.)	Příkon (jmen.)	Příkon (min./jmen./max.)	Příkon (min./jmen./max.)	Doporučené jištění	Napájení	Doporučený typ přívodu	Komunikační vedení
	A	A	kW ❄	kW ☀	A	V/F+N/Hz		
SEIYA								
RAS-07J2AVG-E	5,4	-	0,22/0,53/0,83	0,19/0,64/0,90	10	220-240/1/50	H07RN-F 3G1,5	H07RN-F 4G1,5
RAS-10J2AVG-E	7,2	-	0,24/0,77/1,00	0,20/0,86/1,11	10	220-240/1/50	H07RN-F 3G1,5	H07RN-F 4G1,5
RAS-13J2AVG-E	7,4	-	0,26/1,10/1,25	0,22/0,92/1,24	10	220-240/1/50	H07RN-F 3G1,5	H07RN-F 4G1,5
RAS-16J2AVG-E	9,0	-	0,32/1,40/1,80	0,24/1,40/1,70	13	220-240/1/50	H07RN-F 3G2,5	H07RN-F 4G1,5
RAS-18J2AVG-E	9,3	-	0,27/1,55/1,80	0,20/1,60/1,85	13	220-240/1/50	H07RN-F 3G2,5	H07RN-F 4G1,5
RAS-24J2AVG-E	12,0	-	0,32/2,25/2,60	0,29/2,10/2,55	16	220-240/1/50	H07RN-F 3G2,5	H07RN-F 4G1,5
HAORI + SHORAI EDGE + CONSOLE								
RAS-07J2AVSG-E	-	-	0,19/0,39/0,67	0,16/0,50/0,80	10	220-240/1/50	H07RN-F 3G1,5	H07RN-F 4G1,5
RAS-10J2AVSG-E1	-	-	0,19/0,54/0,79	0,16/0,70/1,23	10	220-240/1/50	H07RN-F 3G1,5	H07RN-F 4G1,5
RAS-13J2AVSG-E1	-	-	0,25/0,90/1,12	0,20/1,08/1,55	10	220-240/1/50	H07RN-F 3G1,5	H07RN-F 4G1,5
RAS-16J2AVSG-E1	-	-	0,34/1,35/1,72	0,24/1,52/1,90	16	220-240/1/50	H07RN-F 3G2,5	H07RN-F 4G1,5
RAS-18J2AVSG-E	10,40	-	0,35/1,42/2,00	0,25/1,59/1,75	16	220-240/1/50	H07RN-F 3G2,5	H07RN-F 4G1,5
RAS-22J2AVSG-E	-	-	0,36/1,99/2,20	0,26/1,88/2,10	16	220-240/1/50	H07RN-F 3G2,5	H07RN-F 4G1,5
RAS-24J2AVSG-E	-	-	0,38/2,25/2,55	0,29/2,35/2,75	16	220-240/1/50	H07RN-F 3G2,5	H07RN-F 4G1,5
SHORAI PREMIUM								
RAS-10J2AVRG-E	7,2	-	0,17/0,60/0,82	0,17/0,75/1,40	10	220-240/1/50	H07RN-F 3G1,5	H07RN-F 4G1,5
RAS-13J2AVRG-E	7,4	-	0,18/1,05/1,25	0,15/1,08/1,55	10	220-240/1/50	H07RN-F 3G1,5	H07RN-F 4G1,5
RAS-16J2AVRG-E	9,0	-	0,23/1,40/1,72	0,17/1,52/1,82	13	220-240/1/50	H07RN-F 3G2,5	H07RN-F 4G1,5
RAS-18J2AVRG-E	9,3	-	0,23/1,42/2,00	0,16/1,60/1,75	13	220-240/1/50	H07RN-F 3G2,5	H07RN-F 4G1,5
RAS-22J2AVRG-E	-	-	0,24/1,99/2,20	0,19/1,94/2,10	16	220-240/1/50	H07RN-F 3G2,5	H07RN-F 4G1,5
RAS-24J2AVRG-E	12,0	-	0,30/2,25/2,55	0,30/2,41/2,75	16	220-240/1/50	H07RN-F 3G2,5	H07RN-F 4G1,5
DAISEIKAI 9								
RAS-10PAVPG-E	2,86	3,12	0,15/0,45/0,82	0,15/0,60/1,55	10	220-240/1/50	H07RN-F 3G1,5	H07RN-F 4G1,5
RAS-13PAVPG-E	3,73	3,39	0,18/0,75/1,00	0,17/0,80/2,00	10	220-240/1/50	H07RN-F 3G1,5	H07RN-F 4G1,5
RAS-16PAVPG-E	6,16	5,63	0,18/1,08/1,38	0,17/1,37/2,05	13	220-240/1/50	H07RN-F 3G2,5	H07RN-F 4G1,5
MULTISPLIT								
RAS-2M14U2AVG-E	4,55	4,35	0,92	0,89	13	220-240/1/50	H07RN-F 3G2,5	H07RN-F 4G1,5
RAS-2M18U2AVG-E	6,43	6,15	1,34	1,19	13	220-240/1/50	H07RN-F 3G2,5	H07RN-F 4G1,5
RAS-3M18U2AVG-E	7,54	7,22	1,17	1,58	13	220-240/1/50	H07RN-F 3G2,5	H07RN-F 4G1,5
RAS-3M26U2AVG-E	10,53	10,07	2,00	2,20	16	220-240/1/50	H07RN-F 3G2,5	H07RN-F 4G1,5
RAS-4M27U2AVG-E	10,94	10,46	2,29	1,93	20	220-240/1/50	H07RN-F 3G2,5	H07RN-F 4G1,5
RAS-5M34U2AVG-E	14,26	13,65	2,98	2,83	20	220-240/1/50	H07RN-F 3G2,5	H07RN-F 4G1,5

Akustický výkon / akustický tlak

TYP	Hladina akustického výkonu	Hladina akustického výkonu	Hladina akustického tlaku (níz./stř./vys.)	Hladina akustického tlaku (níz./stř./vys.)
	dB(A) ❄	dB(A) ☀	dB(A) ❄	dB(A) ☀
SEIYA				
RAS-07J2AVG-E	61	63	47	49
RAS-10J2AVG-E	63	65	48	49
RAS-13J2AVG-E	63	65	48	49
RAS-16J2AVG-E	64	66	49	52
RAS-18J2AVG-E	65	67	50	52
RAS-24J2AVG-E	70	70	55	55
HAORI + SHORAI EDGE + CONSOLE				
RAS-07J2AVSG-E	57	59	36/43/44	38/44/46
RAS-10J2AVSG-E1	57	59	37/43/44	39/45/46
RAS-13J2AVSG-E1	59	61	39/45/46	43/46/48
RAS-16J2AVSG-E1	61	63	40/47/48	43/49/50
RAS-18J2AVSG-E	61	63	42/47/48	44/49/50
RAS-22J2AVSG-E	62	64	43/48/49	46/50/51
RAS-24J2AVSG-E	63	65	43/49/50	46/52/52
SHORAI PREMIUM				
RAS-10J2AVRG-E	61	62	46	47
RAS-13J2AVRG-E	63	65	48	50
RAS-16J2AVRG-E	64	67	49	52
RAS-18J2AVRG-E	64	65	49	50
RAS-22J2AVRG-E	68	67	53	52
RAS-24J2AVRG-E	68	68	53	53
DAISEIKAI 9				
RAS-10PAVPG-E	61	62	46	47
RAS-13PAVPG-E	63	65	48	50
RAS-16PAVPG-E	64	65	49	50
MULTISPLIT				
RAS-2M14U2AVG-E	58	59	45	46
RAS-2M18U2AVG-E	60	63	47	50
RAS-3M18U2AVG-E	60	63	47	50
RAS-3M26U2AVG-E	63	64	48	49
RAS-4M27U2AVG-E	63	64	48	49
RAS-5M34U2AVG-E	66	68	52	55


TOSHIBA


TOSHIBA
22
AUTO
PRESET
TEMP.

RAS – Možnosti ovládání a řízení

	TYP / POPIS	CENA KČ
	**RB-RXS33-E** Komfortní dálkový IR ovladač vč. týdenního programu provozu a funkce temperování prostoru 8 °C • Pro Single Split 1:1 + Multi Split • Komfortní funkce: Týdenní program provozu, temperování prostoru na 8 °C, POWER SELECT (volba výkonu), One-Touch, ECO Mode (úsporný režim), Comfort Sleep (klidný spánek), HI-POWER	**2.050,-**
	**RB-RWS21-E** Kabelový komfortní ovladač s týdenním programem provozu • Velký podsvícený displej • Pro RAS kazetové jednotky a RAS mezistropní jednotky • Funkce: Týdenní program provozu, QUIET Mode (Tichý režim), Eco Mode (Úsporný režim), HI-POWER funkce	**6.200,-**
	**TCB-IFCB5-PE** Modul pro externí řízení ON/OFF (beznapěťový, okenní kontakt) • Ovládání pomocí beznapěťového kontaktu, např. okenním kontaktem nebo pomocí relé. • Funkce vzdáleného zapnutí/vypnutí a řízení provozu	**1.450,-**
	TCB-PX100-PE Box pro modul externího ON/OFF (okenního kontaktu) • Pro nástěnné jednotky	**1.100,-**
	**RBC-Combi Control** Modul pro řízení hlavních funkcí pomocí SMS nebo aplikace (vyžaduje vlastní SIM kartu) • Ovládání hlavních funkcí, např. vypnutí/zapnutí, režim provozu (Mode), požadovaná teplota, rychlost ventilátoru; alarm při výpadku proudu nebo příliš vysoké/nízké teplotě • Kompatibilní se všemi vnitřními jednotkami, které jsou vybaveny standardním IR dálkovým ovladačem • Aplikace pro iOS nebo Android ke stažení zdarma	**13.900,-**
	**AP-IR-WIFI-1** WiFi modul pro ovládání všech hlavních funkcí vnitřní jednotky přes aplikaci a smartphone (iOS / Android) • Možnost aktivace alarmu při překročení teploty nebo vlhkosti • Kompatibilní se všemi vnitřními jednotkami s IR dálkovým ovladačem (přijímačem) (RAS / RAV / VRF) • Podmínkou funkce je WiFi síť s přístupem na internet • Aplikace pro iOS nebo Android ke stažení zdarma • Není skladovou položkou – dodací termín na vyžádání • pouze pro kazetové a mezistropní jednotky	**7.700,-**
	**RB-N103S-G** WIFI Interface bez kabelu – řízení přes app TOSHIBA Home AC Control/Seiya (24), Shorai Edge, Shorai Premium (18,22,24), Daiseikai 9 • Podmínkou funkce je WiFi síť s přístupem na internet • Řešení přes TOSHIBA Cloud; bezplatné stažení a provoz aplikace pro iOS nebo Android • Voice Control via Google Assistant/Amazon Alexa	**2.300,-**
	**RB-N104S-G** WIFI Interface s kabelem – řízení přes app TOSHIBA Home AC Control / Seiya (vel. 7,10,13,16,18), Shorai Premium (vel. 10,13,16), parapetní jednotky • Podmínkou funkce je WiFi síť s přístupem na internet • Originál TOSHIBA Cloud; bezplatné stažení a provoz aplikace pro iOS nebo Android • Voice Control via Google Assistant/Amazon Alexa	**2.450,-**


TOSHIBA

ESTIA – tepelné čerpadlo vzduch-voda

- Třída A++ v režimu topení, COP až 4,90
- Nízké investiční, instalační a provozní náklady
- Spolehlivé topení až do venkovní teploty -25 °C

VENKOVNÍ JEDNOTKY

Série 5, HI POWER a R32

Strana 34, 36, 40

Venkovní jednotka pomocí kompresoru a tepelného výměníku získává tepelnou energii z venkovního vzduchu; tu pak předává do vnitřní jednotky – Hydroboxu.

HYDROBOX (VNITŘNÍ JEDNOTKA)

Série 5, HI POWER a R32

Strana 35, 41, 37

Hydrobox umístěný uvnitř objektu předává teplo z chladiva přes deskový výměník do topného systému. Řídí provoz celého topného systému.

ALL-IN-ONE (VNITŘNÍ JEDNOTKY)

Chladivo R32

Strana 39

Vnitřní jednotka All-In-One je kombinací hydroboxu a zásobníku teplé vody – na pohled krásná a s minimálním půdorysem.

DÁLKOVÉ OVLADAČE

Strana 43

Ovládací panel, který řídí veškeré funkce, je umístěný přímo na těle hydroboxu. Možnost objednat druhý ovladač, který lze použít jako druhý plnohodnotný ovladač kdekoli v prostoru nebo jako pokojový termostat.

ZÁSOBNÍK TUV

Strana 41

Jedná se o zásobník teplé užitkové vody, kde dochází k jejímu nepřímému ohřevu. Zásobník, vyrobený z nerezové oceli a opatřený kvalitní izolací, zaručuje minimální tepelné ztráty, vysokou účinnost a dlouhou životnost.

ESTIA MONO - OHŘEV TUV TEPELNÝM ČERPADLEM

Strana 42

Tepelné čerpadlo Mono TUV nabízí ohřev a zásobník teplé užitkové vody v jednom. Je určeno pro instalaci uvnitř s přívodem a odvodem vzduchu.



ESTIA – Série 5

- Vynikající kvalita – dlouhá životnost – extrémně nízká spotřeba energie
- Třída A++ v režimu topení, COP až 4,90
- Dokonalé řízení celého topného systému, ohřevu TUV, možnost dalšího zdroje energie, řízení KNX, MODbus nebo vstupy/výstupy



VENKOVNÍ JEDNOTKA			HWS-455H-E	HWS-805H-E	HWS-1105H-E	HWS-1405H-E
Topný výkon @ A+7/W+35 (jmen.)	kW	☀	4,50	8,00	11,20	14,00
Příkon @ A+7/W+35 (jmen.)	kW	☀	0,92	1,79	2,30	3,11
Účinnost COP @ A+7/W+35 (jmen.)	W/W	☀	4,90	4,46	4,88	4,50
Topný výkon @ A+2/W+35 (max.)	kW	☀	4,97	6,37	10,10	10,65
Příkon @ A+2/W+35 (max.)	kW	☀	1,56	1,91	2,80	3,20
Účinnost COP @ A+2/W+35 (max.)	W/W	☀	3,18	3,34	3,60	3,33
Topný výkon @ A-7/W+35 (max.)	W/W	☀	4,48	5,74	9,67	10,79
Energetická třída		☀	A++	A++	A++	A++
Chladicí výkon @ A+35/W+7 (jmen.)	kW	❄	4,50	6,00	10,00	12,02
Příkon @ A+35/W+7 (jmen.)	kW	❄	1,46	2,00	3,26	3,81
Účinnost EER @ A+35/W+7 (jmen.)	W/W	❄	4,90	3,10	3,07	2,89
Energetická třída		❄	A++	A++	A+++	A++
JAZ			4,27	4,08	4,36	4,03
Napájení	V/F+N/Hz		220-230/1/50	220-230/1/50	220-230/1/50	220-230/1/50
Jmenovitý proud (max.)	A		11,10	19,20	22,80	22,80
Rozběhový proud	A		Softstart	Softstart	Softstart	Softstart
Doporučené jištění	A		16	20	25	25
Provozní rozsah venkovních teplot	°C	☀	-20 / +43	-20 / +43	-20 / +43	-20 / +43
Provozní rozsah venkovních teplot	°C	❄	+15 / +43	+15 / +43	+15 / +43	+15 / +43
Připojení – Ø kapalina	mm (palce)		6,3 (¼)	9,5 (3/8)	9,5 (3/8)	9,5 (3/8)
Připojení – Ø sání	mm (palce)		12,7 (½)	15,9 (5/8)	15,9 (5/8)	15,9 (5/8)
Délka potrubí (min.)	m		5	5	5	5
Délka potrubí (max.)	m		15	30	30	30
Převýšení (max.)	m		10	30	30	30
Hladina akustického tlaku (níz./stř./vys.)	dB(A)	☀	48	48	51	52
Hladina akustického tlaku (níz./stř./vys.)	dB(A)	❄	48	48	51	52
Chladivo			R410A	R410A	R410A	R410A
Náplň chladiva	kg		1,15	1,8	2,7	2,7
Rozměry (VxŠxH)	mm		630 x 800 x 300	890 x 900 x 320	1340 x 900 x 320	1340 x 900 x 320
Hmotnost	kg		42	92	92	92
Cena	**Kč**		**28.600,-**	**69.800,-**	**84.200,-**	**98.000,-**

Hodnoty měřeny dle normy EN14511, tj. včetně odtávání



VENKOVNÍ JEDNOTKA		HWS-1105H8-E	HWS-1405H8-E	HWS-1605H8-E
Topný výkon @ A+7/W+35 (jmen.)	kW ☀	11,20	14,00	16,00
Příkon @ A+7/W+35 (jmen.)	kW ☀	2,34	3,16	3,72
Účinnost COP @ A+7/W+35 (jmen.)	W/W ☀	4,80	4,44	4,30
Topný výkon @ A+2/W+35 (max.)	kW ☀	10,46	11,01	11,61
Příkon @ A+2/W+35 (max.)	kW ☀	2,90	3,21	3,46
Účinnost COP @ A+2/W+35 (max.)	W/W ☀	3,61	3,44	3,36
Topný výkon @ A-7/W+35 (max.)	W/W ☀	9,50	10,64	11,25
Energetická třída	☀	A++	A++	A++
Chladicí výkon @ A+35/W+7 (jmen.)	kW ❄	10,00	12,02	13,00
Příkon @ A+35/W+7 (jmen.)	kW ❄	3,26	3,81	4,80
Účinnost EER @ A+35/W+7 (jmen.)	W/W ❄	3,07	2,89	2,71
Energetická třída	❄	A++	A++	A++
JAZ		4,42	4,23	4,10
Napájení	V/F+N/Hz	380-400/3/50	380-400/3/50	380-400/3/50
Jmenovitý proud (max.)	A	14,60	14,60	14,60
Rozběhový proud	A	Softstart	Softstart	Softstart
Doporučené jištění	A	3 x 16	3 x 16	3 x 16
Provozní rozsah venkovních teplot	°C ☀	-20 / +43	-20 / +43	-20 / +43
Provozní rozsah venkovních teplot	°C ❄	+15 / +43	+15 / +43	+15 / +43
Připojení – Ø kapalina	mm (palce)	9,5 (3/8)	9,5 (3/8)	9,5 (3/8)
Připojení – Ø sání	mm (palce)	15,9 (5/8)	15,9 (5/8)	15,9 (5/8)
Délka potrubí (min.)	m	5	5	5
Délka potrubí (max.)	m	30	30	30
Převýšení (max.)	m	30	30	30
Hladina akustického tlaku (níz./stř./vys.)	dB(A) ☀	51	52	53
Hladina akustického tlaku (níz./stř./vys.)	dB(A) ❄	51	52	53
Chladivo		R410A	R410A	R410A
Náplň chladiva	kg	2,7	2,7	2,7
Rozměry (VxŠxH)	mm	1340 x 900 x 320	1340 x 900 x 320	1340 x 900 x 320
Hmotnost	kg	93	93	93
Cena	**Kč**	**93.100,-**	**102.100,-**	**112.400,-**

Hodnoty měřeny dle normy EN14511, tj. včetně odtávání

VNITŘNÍ JEDNOTKA		HWS-455XWHM3-E	HWS-805XWHM3-E	HWS-805XWHT6-E	HWS-805XWHT9-E	HWS-1405XWHM3-E	HWS-1405XWHT6-E	HWS-1405XWHT9-E
Teplota na výstupu (rozsah)	°C ☀	20/55	20/55	20/55	20/55	20/55	20/55	20/55
Teplota na výstupu (rozsah)	°C ❄	7/25	7/25	7/25	7/25	7/25	7/25	7/25
Kompatibilní venkovní jednotky		455	805	805	805	1105/1405/1605	1105/1405/1605	1105/1405/1605
Přídavné topení, výkon	kW	3	3	6	9	3	6	9
Přídavné topení, el. přívod	Ph+N	220-230/1/50	220-230/1/50	380-400/3/50	380-400/3/50	220-230/1/50	380-400/3/50	380-400/3/50
Přídavné topení, jištění	A	16	16	2x 16	3x 16	16	2x 16	3x 16
Průtok vody (min.)	m³/h	0,78	0,78	0,78	0,78	1,05	1,05	1,05
Oběhové čerpadlo, příkon (max.)	kW	0,125	0,125	0,125	0,125	0,190	0,190	0,190
Oběhové čerpadlo, výtlačná výška (max.)	m	6,3	6,3	6,3	6,3	8,8	8,8	8,8
Oběhové čerpadlo, energetická třída		A	A	A	A	A	A	A
Expanzní nádrž	l	12	12	12	12	12	12	12
Připojení (vstup/výstup)	palce	1 ¼	1 ¼	1 ¼	1 ¼	1 ¼	1 ¼	1 ¼
Připojení – Ø kapalina	mm (palce)	6,3 (¼)	9,5 (3/8)	9,5 (3/8)	9,5 (3/8)	9,5 (3/8)	9,5 (3/8)	9,5 (3/8)
Připojení – Ø sání	mm (palce)	12,7 (½)	15,9 (5/8)	15,9 (5/8)	15,9 (5/8)	15,9 (5/8)	15,9 (5/8)	15,9 (5/8)
Hladina akustického tlaku (níz./stř./vys.)	dB(A) ☀	29	29	29	29	32	32	32
Hladina akustického tlaku (níz./stř./vys.)	dB(A) ❄	29	29	29	29	32	32	32
Hladina akustického výkonu	dB(A) ☀	41	41	41	41	43	43	43
Hladina akustického výkonu	dB(A) ❄	41	41	41	41	43	43	43
Rozměry (VxŠxH)	mm	925 x 525 x 355	925 x 525 x 355	925 x 525 x 355	925 x 525 x 355	925 x 525 x 355	925 x 525 x 355	925 x 525 x 355
Hmotnost	kg	47	49	49	49	52	52	52
Cena	**Kč**	**73.500,-**	**93.200,-**	**94.500,-**	**97.500,-**	**112.700,-**	**115.100,-**	**117.600,-**

ESTIA R32 – VENKOVNÍ

- Nová generace: kompaktní, účinné a tiché jednotky
- Třída účinnosti A+++ v režimu topení
- Dokonalé řízení celého systému, ohřevu TUV, možnost ext. zdroje energie, řízení přes WiFi, KNX, MODbus, signálem 0–10 V nebo přes vstupy/výstupy



VENKOVNÍ JEDNOTKA			HWT-401HW-E	HWT-601HW-E	HWT-801HW-E	HWT-1101HW-E
Topný výkon @ A+7/W+35 (jmen.)	kW	☀	4,00	6,00	8,00	11,00
Příkon @ A+7/W+35 (jmen.)	kW	☀	0,77	1,25	1,54	2,39
Účinnost COP @ A+7/W+35 (jmen.)	W/W	☀	5,20	4,80	5,19	4,60
Topný výkon @ A+2/W+35 (max.)	kW	☀	6,42	6,42	10,30	11,46
Příkon @ A+2/W+35 (max.)	kW	☀	1,52	1,52	2,77	3,24
Účinnost COP @ A+2/W+35 (max.)	W/W	☀	4,22	4,22	3,72	3,54
Topný výkon @ A-7/W+35 (max.)	W/W	☀	4,80	6,06	8,11	9,10
Energetická třída		☀	A+++	A+++	A+++	A+++
Chladicí výkon @ A+35/W+7 (jmen.)	kW	❄	4,00	5,00	6,00	8,00
Příkon @ A+35/W+7 (jmen.)	kW	❄	1,16	1,52	1,88	2,86
Účinnost EER @ A+35/W+7 (jmen.)	W/W	❄	3,45	3,30	3,20	2,80
Energetická třída		❄	-	-	-	-
JAZ			-	-	-	-
Napájení	V/F+N/Hz		220-230/1/50	220-230/1/50	220-230/1/50	220-230/1/50
Jmenovitý proud (max.)	A		14,60	14,60	20,30	20,30
Rozběhový proud	A		Softstart	Softstart	Softstart	Softstart
Doporučené jištění	A		16	16	25	25
Provozní rozsah venkovních teplot	°C	☀	-20 / +25	-20 / +25	-25 / +25	-25 / +25
Provozní rozsah venkovních teplot	°C	❄	+10 / +43	+10 / +43	+10 / +43	+10 / +43
Připojení – Ø kapalina	mm (palce)		6,3 (¼)	6,3 (¼)	6,3 (¼)	6,3 (¼)
Připojení – Ø sání	mm (palce)		12,7 (½)	12,7 (½)	15,9 (5/8)	15,9 (5/8)
Délka potrubí (min.)	m		5	5	5	5
Délka potrubí (max.)	m		30	30	30	30
Převýšení (max.)	m		30	30	30	30
Hladina akustického tlaku (níz./stř./vys.)	dB(A)	☀	45	46	51	51
Hladina akustického tlaku (níz./stř./vys.)	dB(A)	❄	46	45	50	49
Chladivo			R32	R32	R32	R32
Náplň chladiva	kg		0,9	0,9	1,25	1,25
Rozměry (VxŠxH)	mm		630 x 800 x 320	630 x 800 x 320	1050 x 1010 x 371	1050 x 1010 x 371
Hmotnost	kg		42	42	75	75
Cena	**Kč**		**43.800,-**	**48.700,-**	**85.700,-**	**96.000,-**

ESTIA R32 - HYDROBOX



- Ekologické chladivo R32 – kvalita – dlouhá životnost – extrémně nízká spotřeba
- Třída účinnosti A^{+++} v režimu topení, COP až 5,20
- Jednoduchá výměna v rámci stávajícího topného systému
- Teplota na výstupu až +65 °C

VNITŘNÍ JEDNOTKA			HWT-601XWHM3W-E	HWT-601XWHT6W-E	HWT-1101XWHT6W-E	HWT-1101XWHT9W-E
Teplota na výstupu (rozsah)	°C	☀	20/55	20/55	20/65	20/65
Teplota na výstupu (rozsah)	°C	❄	7/25	7/25	7/25	7/25
Kompatibilní venkovní jednotky			401	401	801	801
Přídavné topení, výkon	kW		3	6	6	9
Přídavné topení, el. přívod	Ph+N		220-230/1/50	380-400/3/50	380-400/3/50	380-400/3/50
Přídavné topení, jištění	A		16	2x 16	2x 16	3x 16
Průtok vody (min.)	m³/h		0,60	0,60	0,78	0,78
Oběhové čerpadlo, příkon (max.)	kW		0,060	0,060	0,060	0,060
Oběhové čerpadlo, výtlačná výška (max.)	m		7,2	7,2	7,2	7,2
Oběhové čerpadlo, energetická třída			EEI <0,20	EEI <0,20	EEI <0,20	EEI <0,20
Expanzní nádrž	l		8	8	8	8
Připojení (vstup/výstup)	palce		1	1	1	1
Připojení – Ø kapalina	mm (palce)		6,3 (¼)	6,3 (¼)	6,3 (¼)	6,3 (¼)
Připojení – Ø sání	mm (palce)		12,7 (½)	12,7 (½)	15,9 (5/8)	15,9 (5/8)
Hladina akustického tlaku (níz./stř./vys.)	dB(A)	☀	28	28	28	28
Hladina akustického tlaku (níz./stř./vys.)	dB(A)	❄	28	28	28	28
Hladina akustického výkonu	dB(A)	☀	40	40	40	40
Hladina akustického výkonu	dB(A)	❄	40	40	40	40
Rozměry (VxŠxH)	mm		725 x 450 x 235	725 x 450 x 235	725 x 450 x 235	725 x 450 x 235
Hmotnost	kg		27	27	27	27
Cena	**Kč**		**82.000,-**	**85.500,-**	**95.800,-**	**99.200,-**

ESTIA Záruka na zařízení

Využijte výhod prodloužené záruky na vaše nové zařízení ESTIA.

Záruka na kompresor 5 let

Automaticky od nás získáte záruku 5 let na kompresor ESTIA.

Prodloužení záruky

Na všechny ostatní díly si můžete prodloužit záruku na 4 roky nebo 5 let.



ESTIA R32 - All-in-One (AIO)



- Kompaktní systém – Vnitřní jednotka se zásobníkem TUV – Pro novostavby
- Třída účinnosti A^{+++} v režimu topení, COP až 5,20
- Systém pro topení a přípravu teplé vody
- Teplota na výstupu až +65 °C

VNITŘNÍ JEDNOTKA			HWT-601F21SM3W-E	HWT-601F21ST6W-E	HWT-1101F21ST6W-E	HWT-1101F21MT6W-E	HWT-1101F21ST9W-E	HWT-1101F21MT9W-E
Teplota na výstupu (rozsah)	°C	☀	20/55	20/55	20/65	20/65	20/65	20/65
Teplota na výstupu (rozsah)	°C	❄	7/25	7/25	7/25	7/25	7/25	7/25
Kompatibilní venkovní jednotky			401	401	801	801	801	801
Přídavné topení, výkon	kW		3	6	6	6	9	9
Přídavné topení, el. přívod	Ph+N		220-230/1/50	380-400/3/50	380-400/3/50	380-400/3/50	380-400/3/50	380-400/3/50
Přídavné topení, jištění	A		16	2x 16	2x 16	2x 16	3x 16	3x 16
Průtok vody (min.)	m³/h		0,60	0,60	0,78	0,78	0,78	0,78
Oběhové čerpadlo, příkon (max.)	kW		0,060	0,060	0,060	0,060	0,060	0,060
Oběhové čerpadlo, výtlačná výška (max.)	m		7,2	7,2	7,2	7,2	7,2	7,2
Oběhové čerpadlo, energetická třída			EEI <0,20	EEI <0,20	EEI <0,20	EEI <0,20	EEI <0,20	EEI <0,20
Expanzní nádrž	l		10	10	10	10	10	10
Připojení (vstup/výstup)	palce		fi 22	fi 22	fi 22	fi 22	fi 22	fi 22
Připojení – Ø kapalina	mm (palce)		6,3 (¼)	6,3 (¼)	6,3 (¼)	6,3 (¼)	6,3 (¼)	6,3 (¼)
Připojení – Ø sání	mm (palce)		12,7 (½)	12,7 (½)	15,9 (5/8)	15,9 (5/8)	15,9 (5/8)	15,9 (5/8)
Hladina akustického tlaku (níz./stř./vys.)	dB(A)	☀	30	30	30	32	30	32
Hladina akustického tlaku (níz./stř./vys.)	dB(A)	❄	30	30	30	32	30	32
Hladina akustického výkonu	dB(A)	☀	42	42	42	44	42	44
Hladina akustického výkonu	dB(A)	❄	42	42	42	44	42	44
Rozměry (VxŠxH)	mm		1700 x 600 x 670	1700 x 600 x 670	1700 x 600 x 670	1700 x 600 x 670	1700 x 600 x 670	1700 x 600 x 670
Hmotnost	kg		157	157	157	162	157	162
Cena	**Kč**		**166.600,-**	**167.800,-**	**168.800,-**	**188.900,-**	**170.200,-**	**191.100,-**

ESTIA HI POWER - Série 5

- Klasika do rekonstruovaných budov – teplota na výstupu až +60 °C
- Třída A^{++} v režimu topení, COP až 4,88
- Dokonalé řízení celého topného systému, ohřevu TUV, možnost dalšího zdroje energie, řízení KNX, MODbus nebo vstupy/výstupy



			1fázové TČ		3fázové TČ		
VENKOVNÍ JEDNOTKA			**HWS-P805HR-E**	**HWS-P1105HR-E**	**HWS-P805H8R-E**	**HWS-P1105H8R-E**	**HWS-P1405H8R-E**
Topný výkon @ A+7/W+35 (jmen.)	kW	☀	8,00	11,20	8,00	11,20	14,00
Příkon @ A+7/W+35 (jmen.)	kW	☀	1,66	2,30	1,71	2,34	3,15
Účinnost COP @ A+7/W+35 (jmen.)	W/W	☀	4,76	4,88	4,68	4,80	4,44
Topný výkon @ A+2/W+35 (max.)	kW	☀	11,74	11,96	12,13	12,88	14,60
Příkon @ A+2/W+35 (max.)	kW	☀	3,56	3,62	3,44	4,08	4,85
Účinnost COP @ A+2/W+35 (max.)	W/W	☀	3,30	3,30	3,53	3,16	3,01
Topný výkon @ A-7/W+35 (max.)	W/W	☀	11,92	12,79	10,82	11,63	13,44
Energetická třída		☀	A++	A+++	A++	A+++	A++
Chladicí výkon @ A+35/W+7 (jmen.)	kW	❄	10,00	10,00	6,00	10,00	11,00
Příkon @ A+35/W+7 (jmen.)	kW	❄	3,33	3,30	1,64	3,33	3,90
Účinnost EER @ A+35/W+7 (jmen.)	W/W	❄	3,00	3,00	3,66	3,00	2,82
Energetická třída		❄	A++	A++	A++	A++	A++
JAZ			4,01	4,05	0,00	0,00	0,00
Napájení	V/F+N/Hz		220-230/1/50	220-230/1/50	380-400/3+N/50	380-400/3+N/50	380-400/3+N/50
Jmenovitý proud (max.)	A		22,80	22,80	14,60	14,60	14,60
Rozběhový proud	A		Softstart	Softstart	Softstart	Softstart	Softstart
Doporučené jištění	A		25	25	3 x 16	3 x 16	3 x 16
Provozní rozsah venkovních teplot	°C	☀	-25 / +43	-25 / +43	-25 / +43	-25 / +43	-25 / +43
Provozní rozsah venkovních teplot	°C	❄	+15 / +43	+15 / +43	+15 / +43	+15 / +43	+15 / +43
Připojení – Ø kapalina	mm (palce)		9,5 (3/8)	9,5 (3/8)	9,5 (3/8)	9,5 (3/8)	9,5 (3/8)
Připojení – Ø sání	mm (palce)		15,9 (5/8)	15,9 (5/8)	15,9 (5/8)	15,9 (5/8)	15,9 (5/8)
Délka potrubí (min.)	m		5	5	5	5	5
Délka potrubí (max.)	m		30	30	30	30	30
Převýšení (max.)	m		30	30	30	30	30
Hladina akustického tlaku (níz./stř./vys.)	dB(A)	☀	49	51	52	52	53
Hladina akustického tlaku (níz./stř./vys.)	dB(A)	❄	49	51	52	52	53
Chladivo			R410A	R410A	R410A	R410A	R410A
Náplň chladiva	kg		2,7	2,7	2,7	2,7	2,7
Rozměry (VxŠxH)	mm		1340 x 900 x 320	1340 x 900 x 320	1340 x 900 x 320	1340 x 900 x 320	1340 x 900 x 320
Hmotnost	kg		92	92	94	94	93
Cena	**Kč**		**83.300,-**	**88.200,-**	**113.900,-**	**118.800,-**	**124.900,-**

Hodnoty měřeny dle normy EN14511, tj. včetně odtávání

VNITŘNÍ JEDNOTKA			HWS-P805XWHM3-E	HWS-P805XWHT6-E	HWS-P805XWHT9-E	HWS-P1105XWHM3-E	HWS-P1105XWHT6-E	HWS-P1105XWHT9-E
Teplota na výstupu (rozsah)	°C	☀	20/60	20/60	20/60	20/60	20/60	20/60
Teplota na výstupu (rozsah)	°C	❄	7/25	7/25	7/25	7/25	7/25	7/25
Kompatibilní venkovní jednotky			805	805	805	1105/1405/1605	1105/1405/1605	1105/1405/1605
Přídavné topení, výkon	kW		3	6	9	3	6	9
Přídavné topení, el. přívod	Ph+N		220-230/1/50	380-400/3/50	380-400/3/50	220-230/1/50	380-400/3/50	380-400/3/50
Přídavné topení, jištění	A		16	2x 16	3x 16	16	2x 16	3x 16
Průtok vody (min.)	m^3/h		0,78	0,78	0,78	1,05	1,05	1,05
Oběhové čerpadlo, příkon (max.)	kW		0,125	0,125	0,125	0,190	0,190	0,190
Oběhové čerpadlo, výtlačná výška (max.)	m		6,3	6,3	6,3	8,8	8,8	8,8
Oběhové čerpadlo, energetická třída			A	A	A	A	A	A
Expanzní nádrž	l		12	12	12	12	12	12
Připojení (vstup/výstup)	palce		1 ¼	1 ¼	1 ¼	1 ¼	1 ¼	1 ¼
Připojení – Ø kapalina	mm (palce)		9,5 (3/8)	9,5 (3/8)	9,5 (3/8)	9,5 (3/8)	9,5 (3/8)	9,5 (3/8)
Připojení – Ø sání	mm (palce)		15,9 (5/8)	15,9 (5/8)	15,9 (5/8)	15,9 (5/8)	15,9 (5/8)	15,9 (5/8)
Hladina akustického tlaku (níz./stř./vys.)	dB(A)	☀	29	29	29	32	32	32
Hladina akustického tlaku (níz./stř./vys.)	dB(A)	❄	29	29	29	32	32	32
Hladina akustického výkonu	dB(A)	☀	41	41	41	43	43	43
Hladina akustického výkonu	dB(A)	❄	41	41	41	43	43	43
Rozměry (VxŠxH)	mm		925 x 525 x 355	925 x 525 x 355	925 x 525 x 355	925 x 525 x 355	925 x 525 x 355	925 x 525 x 355
Hmotnost	kg		49	49	49	52	52	52
Cena	**Kč**		**93.300,-**	**95.000,-**	**98.000,-**	**112.700,-**	**115.100,-**	**117.600,-**

ESTIA zásobníky TUV

- Dlouhá životnost, vyrobeno z nerezové oceli



VNITŘNÍ JEDNOTKA		HWS-1501CSHM3-E	HWS-2101CSHM3-E	HWS-3001CSHM3-E
Objem nádrže	l	150	210	300
Teplota vody (max.)	°C	75	75	75
Přídavné topení, výkon	W	2,75	2,75	2,75
Napájení	V/F+N/Hz	220-230/1/50	220-230/1/50	220-230/1/50
Rozměry (V x Ø)	mm	1090 x 550	1474 x 550	2040 x 550
Hmotnost (suchá/mokrá)	kg	31 / 181	41 / 251	60 / 360
Cena	**Kč**	**33.200,-**	**39.200,-**	**46.000,-**

ESTIA MONO - ohřev TUV tepelným čerpadlem



- Prvotřídní kompaktní jednotka / Mimořádně tichá a určená pro vnitřní instalaci
- Nejvyšší hodnoty účinnosti ve své třídě (COP 3,57) / Široký rozsah provozu od -7 °C do +40 °C venk.teploty
- Pohodlné ovládání součástí zařízení / Možnost řízení a dohledu přes systém Modbus
- Není skladovou položkou – dodací termín na vyžádání

VNITŘNÍ JEDNOTKA			HWS-G1901CNMR-E	HWS-G2601CNMR-E
Energetická třída			A+	A+
Účinnost COP @ A+7/W+10 až +52,9 (EN16147)	W/W	☀	3,57	3,69
Provozní rozsah teploty vzduchu	°C		-7/+40	-7/+40
Doba předehřevu @ A+7/W+10 až +53,5 (EN16147)	hh:mm	☀	06:27	09:12
Objem nádrže	l		190	260
Teplota vody, s přídavným topením (max.)	°C	☀	65	65
Teplota vody, jen při provozu tepelného čerpadla (max.)	°C	☀	60	60
Ochrana proti korozi			Magnesium Anode	Magnesium Anode
Hladina akustického výkonu, včetně přívodů vzduchu (ISO12102)	dB(A)		49,0	49,0
Hladina akustického tlaku, včetně přívodů vzduchu @ 2 m	dB(A)		32,0	32,0
Hladina akustického výkonu, bez přívodů vzduchu (ISO12102)	dB(A)		55,6	55,6
Hladina akustického tlaku, bez přívodů vzduchu @ 2 m	dB(A)		38,6	38,6
Vzduchový výkon (min./jmen./max.)	m³/h		0/450/800	0/450/800
Externí statický tlak (max.)	Pa		200	200
Ø přívodů vzduchu	mm		160	160
Objem místnosti, bez přívodů vzduchu (min.)	m³		60	60
Příkon (max.)	W	☀	2185	2185
Přídavné topení, výkon	W		1500	1500
Připojení (vstup/výstup)	palce		3/4 - 3/4	3/4 - 3/4
Připojení – Ø kondenzát	mm		19	19
Napájení	V/F+N/Hz		230/1/50	230/1/50
Doporučené jištění	A		13	13
Požadovaná výška pro instalaci (min.)	mm		1868	2223
Chladivo			R134A	R134A
Náplň chladiva	kg		1,20	1,28
Ekvivalent CO2	t		1,72	1,83
Rozměry (V x Ø)	mm		1600 x 620	1960 x 620
Hmotnost (suchá/mokrá)	kg		94 / 284	100 / 350
Cena	**Kč**		**73.200,-**	**75.900,-**

VENKOVNÍ JEDNOTKA			HWS-G1901CNRR-E	HWS-G2601CNRR-E	HWS-G1901CNXR-E	HWS-G2601CNXR-E	HWS-G1901ENXR-E	HWS-G2601ENXR-E
Objem nádrže	l		190	260	190	260	190	260
Topný výkon @ A+7/W+35 (jmen.)	kW	☀	-	-	-	-	-	-
Cena	**Kč**		**77.100,-**	**79.600,-**	**79.800,-**	**83.700,-**	**87.900,-**	**90.600,-**
			Alternativní poloha vstupu/výstupu vody: 180° vstup/výstup (tj. zezadu) (standardní vstup/výstup je 45° vpravo – viz čelní pohled)		Rozšířený Deluxe PCB umožňuje připojení: • Fotovoltaického systému • Smart Grid Ready zařízení • Přídavného oběhového čerpadla • Externí VZT klapky		Rozšířený Deluxe PCB umožňuje připojení: • Fotovoltaického systému • Smart Grid Ready zařízení • Přídavného oběhového čerpadla • Externí VZT klapky + rozšířen o: • druhý tepelný výměník k připojení dalšího zdroje tepla	

ESTIA Příslušenství



ESTIA SPLIT Series 5

	POPIS	CENA KČ
HWS-AMS54E	Kabelový komfortní ovladač (možnost jako druhý ovladač v interiéru, popř. s funkcí prostorového termostatu) v českém jazyce	**4.500,-**
TCB-PCIN3E	Modul pro ext. výstupy (ovládání externího zdroje tepla, hlášení poruchy, provozu kompresoru nebo odtávání – beznapěťový kontakt)	**3.600,-**
TCB-PCM03E	Modul pro ext. vstupy (ovládání od pokojového termostatu, nouzové vypnutí nebo dálkové zapnutí/vypnutí)	**2.800,-**
95612037	Teplotní senzor TUV (pro zásobník TUV jiných výrobců, u nichž senzor není součástí dodávky)	**1.450,-**
VK320M0AIRC001	Flow Switch (Snímač průtoku vody) – pro vel. 8, 11, 14	**1.700,-**
VK320M0AIRC002	Flow Switch (Snímač průtoku vody) – pro vel. 4	**2.500,-**
BMS-IFKX0AWR-E	KNX® Interface, připojení k vyššímu řídícímu systému budov, skupinové řízení až 8 jednotek	**15.960,-**
BMS-IFMB0AWR-E	Modbus Interface, připojení k vyššímu řídícímu systému budov, skupinové řízení až 8 jednotek	**13.900,-**

ESTIA R32 / ALL IN ONE

	POPIS	CENA KČ
HWS-AMSU51-E		**4.500,-**
BMS-IFMB0AWR-E	Modbus Interface, připojení k vyššímu řídícímu systému budov, skupinové řízení až 8 jednotek	**13.900,-**
BMS-IFKX0AWR-E	KNX® Interface, připojení k vyššímu řídícímu systému budov, skupinové řízení až 8 jednotek	**15.960,-**
HWS-IFAIP01U-E	Rozhraní 0–10 V, pro externí řízení signálem 0–10 V	**6.700,-**
HWS-IWF0010UP-E	ESTIA R32 WiFi Adapter	**3.650,-**
95612037	Teplotní senzor TUV (pro zásobník TUV jiných výrobců, u nichž senzor není součástí dodávky)	**1.450,-**

Příkon, proudový odběr, jištění

TYP	Jmenovitý proud (max.)	Doporučené jištění	Napájení	Doporučený typ přívodu	Komunikační vedení
	A	A	V/F+N/Hz		
ESTIA Serie 5					
HWS-455H-E	11,10	16	220-230/1/50	H07RN-F 3G2,5	H07RN-F 4G1,5
HWS-805H-E	19,20	20	220-230/1/50	H07RN-F 3G4,0	H07RN-F 4G1,5
HWS-1105H-E	22,80	25	220-230/1/50	H07RN-F 3G4,0	H07RN-F 4G1,5
HWS-1405H-E	22,80	25	220-230/1/50	H07RN-F 3G4,0	H07RN-F 4G1,5
HWS-1105H8-E	14,60	3 x 16	380-400/3/50	H07RN-F 5G2,5	H07RN-F 4G1,5
HWS-1405H8-E	14,60	3 x 16	380-400/3/50	H07RN-F 5G2,5	H07RN-F 4G1,5
HWS-1605H8-E	14,60	3 x 16	380-400/3/50	H07RN-F 5G2,5	H07RN-F 4G1,5
HI POWER					
HWS-P805HR-E	22,80	25	220-230/1/50	H07RN-F 3G4,0	H07RN-F 4G1,5
HWS-P1105HR-E	22,80	25	220-230/1/50	H07RN-F 3G4,0	H07RN-F 4G1,5
HWS-P805H8R-E	14,60	3 x 16	380-400/3+N/50	H07RN-F 3G4,0	H07RN-F 4G1,5
HWS-P1105H8R-E	14,60	3 x 16	380-400/3+N/50	H07RN-F 3G4,0	H07RN-F 4G1,5
HWS-P1405H8R-E	14,60	3 x 16	380-400/3+N/50	H07RN-F 3G4,0	H07RN-F 4G1,5
ESTIA R32					
HWT-401HW-E	-	16	220-230/1/50	H07RN-F 3G2,5	H07RN-F 4G1,5
HWT-601HW-E	-	16	220-230/1/50	H07RN-F 3G2,5	H07RN-F 4G1,5
HWT-801HW-E	-	25	220-230/1/50	H07RN-F 3G4,0	H07RN-F 4G1,5
HWT-1101HW-E	-	25	220-230/1/50	H07RN-F 3G4,0	H07RN-F 4G1,5
DHW MONO (Ohřev TUV)					
HWS-G1901CNMR-E	-	13	230/1/50	H07RN-F 3G2,5	-
HWS-G2601CNMR-E	-	13	230/1/50	H07RN-F 3G2,5	-

Akustický výkon / akustický tlak

TYP	Hladina akustického výkonu (max.)	Hladina akustického tlaku (níz./stř./vys.)	Hladina akustického tlaku (níz./stř./vys.)	Hladina akustického tlaku (noční provoz)
	dB(A)	dB(A) ☀	dB(A) ❄	dB(A)
ESTIA Serie 5				
HWS-455H-E	65	48	48	47
HWS-805H-E	66	48	48	47
HWS-1105H-E	66	51	51	46
HWS-1405H-E	68	52	52	46
HWS-1105H8-E	66	51	51	46
HWS-1405H8-E	68	52	52	46
HWS-1605H8-E	69	53	53	46
HI POWER				
HWS-P805HR-E	66	49	49	46
HWS-P1105HR-E	66	51	51	46
HWS-P805H8R-E	66	52	52	46
HWS-P1105H8R-E	67	52	52	46
HWS-P1405H8R-E	68	53	53	46
ESTIA R32				
HWT-401HW-E	65	45	46	40
HWT-601HW-E	65	46	45	42
HWT-801HW-E	65	51	50	46
HWT-1101HW-E	65	51	49	49

TYP	Hladina akustického výkonu, včetně přívodů vzduchu (ISO12102)	Hladina akustického výkonu, bez přívodů vzduchu (ISO12102)	Hladina akustického tlaku, včetně přívodů vzduchu @ 2 m	Hladina akustického tlaku, bez přívodů vzduchu @ 2 m
	dB(A)	dB(A)	dB(A)	dB(A)
DHW MONO (Ohřev TUV)				
HWS-G1901CNMR-E	49,0	55,6	32,0	38,6
HWS-G2601CNMR-E	49,0	55,6	32,0	38,6

1 TEPLOTNÍ ZÓNA – TOPENÍ

1 teplotní zóna – Topení a ohřev TUV

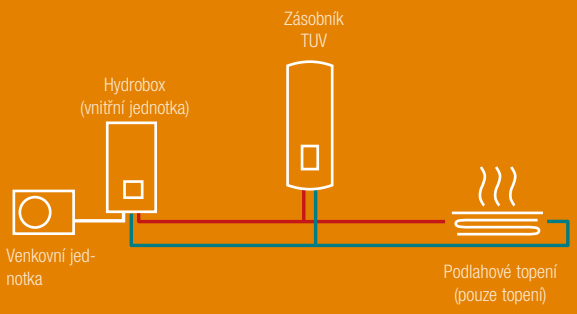

SYSTÉM S JEDNOU TEPLOTOU TOPNÉ VODY S MOŽNOSTÍ TOPENÍ, CHLAZENÍ A OHŘEVU TUV.

Systém s jednou teplotou topné vody a ohřevem teplé užitkové vody.

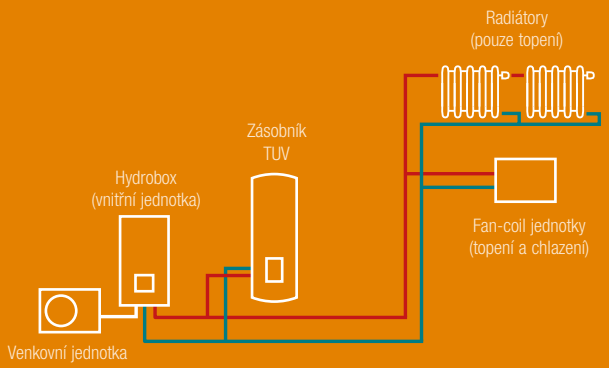

2 TEPLOTNÍ ZÓNY – TOPENÍ / CHLAZENÍ

Kompletní instalace, 2 různé teploty v topném okruhu, možnost topit (radiátory, podlahové topení, fancoily), chladit (fancoily) nebo ohřev TUV.

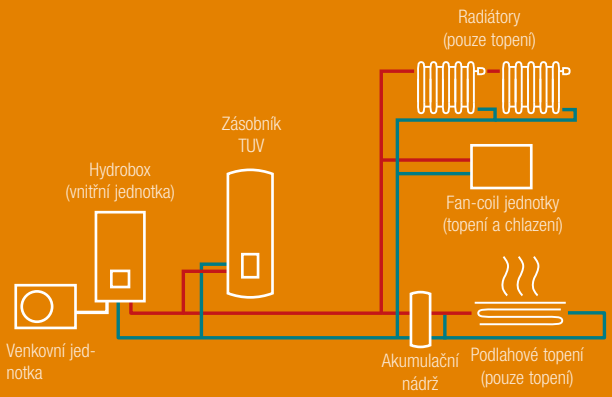

2 TEPLOTNÍ ZÓNY A DRUHÝ ZDROJ TEPLA (KOTEL)

Příklad 2 teplot v systému a s použitím stávajícího zdroje tepla, s radiátory a podlahovým topením a ohřevem TUV.

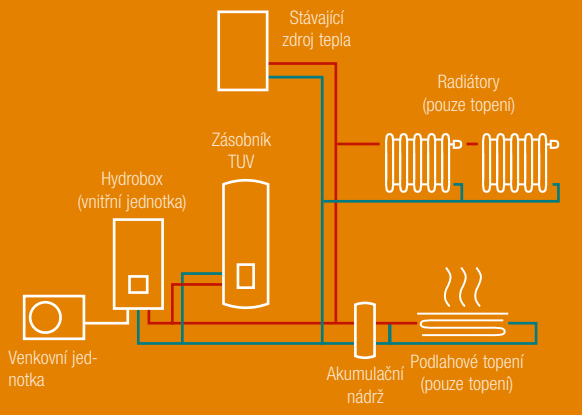

2 TEPLOTNÍ ZÓNY SE SOLÁRNÍM OHŘEVEM TUV A FUNKCÍ CHLAZENÍ

Příklad použití při instalaci nového topného systému. Kompletní instalace (topení, chlazení, ohřev TUV) s děleným zásobníkem na ohřev TUV.

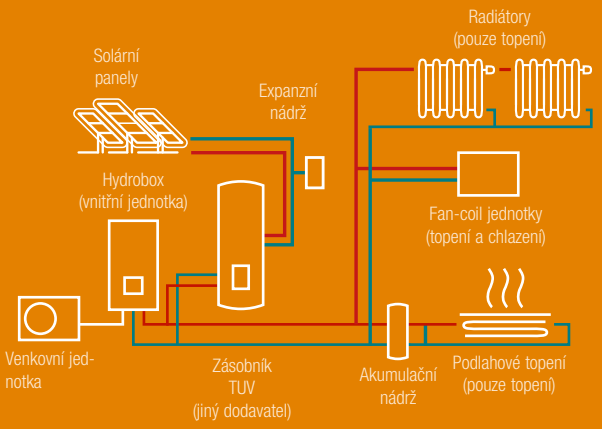

2 TEPLOTNÍ ZÓNY S AKUMULAČNÍ NÁDRŽÍ A S FUNKCÍ CHLAZENÍ

Příklad použití při instalaci nového topného systému.

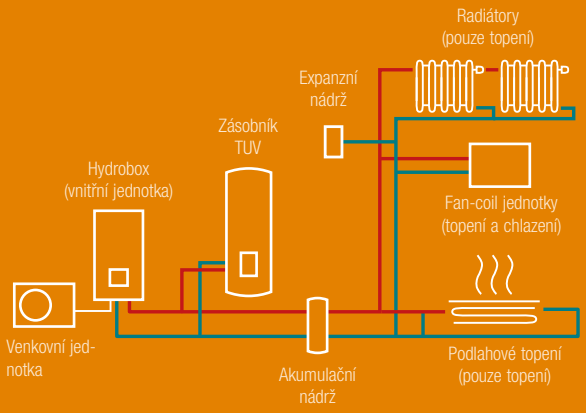



KLÖTZL Vertriebsgesellschaft mbH.

RAV SYSTÉMY: řešení pro 1 místnost

- Spolehlivé zařízení s dlouhou životností určené pro všechny místnosti s náročným provozem
- Třída energetické účinnosti až A^{+++} / Určeno pro nepřetržitý celoroční provoz
- Široké možnosti řízení – lokální, centrální nebo prostřednictvím vyšších řídících systémů BMS



DIGITAL INVERTER (DI)

Chladicí výkon: 2,5 | 3,6 | 5,0 | 6,7 | 8,0 | 10,0 | 12,0 | 14,0

Strana 78





SUPER DIGITAL INVERTER (SDI)

Chladicí výkon: 5,3 | 7,1 | 10,0 | 12,5 | 14,0

Strana 80



BIG DIGITAL INVERTER (BIG-DI)

Chladicí výkon: 19,4 | 22,5

Strana 81



RAV VNITŘNÍ JEDNOTKY: Přehled

NÁSTĚNNÉ JEDNOTKY

NÁSTĚNNÉ
Chladicí výkon: 2,5 | 3,6 | 5,0 | 6,7 | 8,0
DI, Super-DI, BIG-DI
Strana 50

R410A / R32



NÁSTĚNNÉ 10 kW
Chladicí výkon: 10,0
DI, Super-DI
Strana 52

R32

PODSTROPNÍ JEDNOTKY

PODSTROPNÍ
Chladicí výkon: 3,6 | 5,0 | 6,9 | 8,0 | 9,5 | 12,1 | 14,0
DI, Super-DI, BIG-DI
Strana 54

R410A / R32



KAZETOVÉ JEDNOTKY

KAZETOVÉ 60X60 SLIM
Chladicí výkon: 2,5 | 3,6 | 5,0
DI, Super-DI, BIG-DI
Strana 58

R410A / R32



KAZETOVÉ SMART
Chladicí výkon: 5,0 | 7,1 | 10,0 | 12,5
Super-DI
Strana 59

R32

KAZETOVÉ 4CESTNÉ
Chladicí výkon: 5,0 | 6,7 | 8,0 | 9,5 | 12,0 | 14,0
DI, Super-DI, BIG-DI
Strana 60

R410A / R32

MEZISTROPNÍ JEDNOTKY

NÍZKÉ MEZISTROPNÍ
Chladicí výkon: 2,5 | 3,6 | 5,0
DI, Super-DI, BIG-DI
Strana 64

R410A / R32



STANDARDNÍ MEZISTROPNÍ
Chladicí výkon: 5,0 | 6,7 | 8,0 | 9,5 | 12,1 | 14,0
DI, Super-DI, BIG-DI
Strana 65

R410A / R32

VYSOKOTLAKÉ MEZISTROPNÍ
Chladicí výkon: 19,0 | 22,5
BIG-DI
Strana 69

R410A / R32

SKŘÍŇOVÉ JEDNOTKY



SKŘÍŇOVÉ
Chladicí výkon: 5,0 | 6,7 | 8,0 | 12,0 | 14,0
DI, Super-DI
Strana 70

R410A / R32

SPECIÁLNÍ ŘEŠENÍ

PŘÍMÝ VÝPAR DO VZT (DX-KIT)
Chladicí výkon: 2,5 – 23,0
DI, Super-DI, BIG-DI
Strana 73

R32 R410A



DVEŘNÍ CLONY
Chladicí výkon: 3,0 | 4,0 | 5,0 | 6,0
DI, Super-DI
Strana 77

R410A

Nástěnné jednotky

- Kompaktní jednotky pro všeobecné použití a snadnou instalaci
- Třída energetické účinnosti až A^{++}, COP až 4,00
- Velmi tichý provoz ventilátoru, 5 stupňů rychlosti



Digital Inverter – Nástěnné jednotky

VNITŘNÍ JEDNOTKA VENKOVNÍ JEDNOTKA			RAV-RM301KRTP-E RAV-GM301ATP-E	RAV-RM401KRTP-E RAV-GM401ATP-E	RAV-RM561KRTP-E RAV-GM561ATP-E	RAV-RM801KRTP-E RAV-GM801ATP-E	RAV-GM901KRTP-E RAV-GM901ATP-E
Chladicí výkon	kW	❄	2,50	3,60	5,00	6,70	8,00
Chladicí výkon (rozsah)	kW	❄	0,90 - 3,00	0,90 - 4,00	1,50 - 5,60	1,50 - 8,00	1,90 - 8,80
Příkon (min./jmen./max.)	kW	❄	-/0,61/-	-/1,13/-	-/1,66/-	-/2,44/-	2,67
Účinnost EER (jmenovitá)	W/W	❄	4,10	3,19	3,01	2,75	3,00
Účinnost SEER (sezonní)		❄	6,36	6,12	6,19	5,73	6,10
Energetická třída		❄	A++	A++	A++	A+	A++
Provozní rozsah venkovních teplot	°C	❄	-15 / +46	-15 / +46	-15 / +46	-15 / +46	-15/+46
Topný výkon	kW	☀	3,40	4,00	5,30	7,70	9,00
Topný výkon (rozsah)	kW	☀	0,80 - 4,50	0,80 - 5,00	1,50 - 6,30	1,50 - 9,00	1,6 - 9,90
Příkon (min./jmen./max.)	kW	☀	-/0,85/-	-/1,12/-	-/1,55/-	-/2,61/-	2,90
Účinnost COP	W/W	☀	4,00	3,57	3,42	2,95	3,10
Účinnost SCOP (sezonní)		☀	4,10	4,22	4,00	4,01	4,10
Energetická třída		☀	A+	A+	A+	A+	A+
Provozní rozsah venkovních teplot	°C	☀	-15 / +15	-15 / +15	-15 / +15	-15 / +15	-15/+15
Napájení	V/F+N/Hz		220-240/1/50	220-240/1/50	220-240/1/50	220-240/1/50	220-240/1/50
Doporučené jištění	A		10	10	16	16	-
Cena setu	**Kč**		**35.400,-**	**41.400,-**	**46.600,-**	**56.500,-**	**62.300,-**

VNITŘNÍ JEDNOTKA			RAV-RM301KRTP-E	RAV-RM401KRTP-E	RAV-RM561KRTP-E	RAV-RM801KRTP-E	RAV-GM901KRTP-E
Vzduchový výkon	m³/h		450/540/670	45/580/700	680/830/960	680/910/1040	680/1180
Hladina akustického tlaku (níz./stř./vys.)	dB(A)	❄	29/34/40	30/36/41	36/39/42	35/41/45	35/41/45
Hladina akustického tlaku (níz./stř./vys.)	dB(A)	☀	29/34/40	30/36/41	36/39/42	35/41/45	35/41/45
Rozměry (VxŠxH)	mm		293 x 798 x 230	293 x 798 x 230	320 x 1050 x 250	320 x 1050 x 250	320 x 1050 x 250
Hmotnost	kg		10	10	14	14	14
Cena	**Kč**		**12.000,-**	**12.700,-**	**13.900,-**	**14.600,-**	**16.000,-**

VENKOVNÍ JEDNOTKA			RAV-GM301ATP-E	RAV-GM401ATP-E	RAV-GM561ATP-E	RAV-GM801ATP-E	RAV-GM901ATP-E
Hladina akustického tlaku (níz./stř./vys.)	dB(A)	❄	46	49	46	48	51
Hladina akustického tlaku (níz./stř./vys.)	dB(A)	☀	47	50	48	52	55
Připojení – Ø sání	mm (palce)		9,5 (3/8)	12,7 (½)	12,7 (½)	15,9 (5/8)	15,9 (5/8)
Připojení – Ø kapalina	mm (palce)		6,4 (¼)	6,4 (¼)	6,4 (¼)	9,5 (3/8)	9,5 (3/8)
Délka potrubí (min.)	m		2	2	5	5	5
Délka potrubí (max.)	m		20	20	30	30	50
Převýšení (max.)	m		10	10	30	30	30
Typ kompresoru			Twin-Rotary	Twin-Rotary	Twin-Rotary	Twin-Rotary	Twin-Rotary
Chladivo			R32	R32	R32	R32	R32
Náplň chladiva	kg		0,6	0,9	0,9	1,3	-
Rozměry (VxŠxH)	mm		550 x 780 x 290	550 x 780 x 290	550 x 780 x 290	550 x 780 x 290	600 x 800 x 300
Hmotnost	kg		29	34	40	44	47
Cena	**Kč**		**23.400,-**	**28.700,-**	**32.700,-**	**41.900,-**	**46.300,-**

Super Digital Inverter – Nástěnné jednotky

VNITŘNÍ JEDNOTKA VENKOVNÍ JEDNOTKA		RAV-RM561KRTP-E RAV-GP561ATP-E	RAV-RM801KRTP-E RAV-GP801AT-E
Chladicí výkon	kW ❄	5,00	7,10
Chladicí výkon (rozsah)	kW ❄	1,20 - 5,60	1,90 - 8,00
Příkon (min./jmen./max.)	kW ❄	0,19/1,43/1,98	0,26/2,06/3,17
Účinnost EER (jmenovitá)	W/W ❄	3,50	3,45
Účinnost SEER (sezonní)	❄	7,59	7,34
Energetická třída	❄	A++	A++
Provozní rozsah venkovních teplot	°C ❄	-15 / +52	-15 / +52
Topný výkon	kW ☀	5,60	8,00
Topný výkon (rozsah)	kW ☀	0,90 - 7,30	1,30 - 11,30
Příkon (min./jmen./max.)	kW ☀	0,16/1,39/2,67	0,20/2,25/3,50
Účinnost COP	W/W ☀	4,03	3,56
Účinnost SCOP (sezonní)	☀	4,17	4,13
Energetická třída	☀	A+	A+
Provozní rozsah venkovních teplot	°C ☀	-27 / +15	-27 / +15
Napájení	V/F+N/Hz	220-240/1/50	220-240/1/50
Doporučené jištění	A	16	20
Cena setu	**Kč**	**59.700,-**	**71.400,-**

VNITŘNÍ JEDNOTKA		RAV-RM561KRTP-E	RAV-RM801KRTP-E
Vzduchový výkon	m³/h	678/828/960	912/978/1038
Hladina akustického tlaku (níz./stř./vys.)	dB(A) ❄	36/39/42	35/41/45
Hladina akustického tlaku (níz./stř./vys.)	dB(A) ☀	36/39/42	35/41/45
Rozměry (VxŠxH)	mm	320 x 1050 x 250	320 x 1050 x 250
Hmotnost	kg	14	14
Cena	**Kč**	**13.900,-**	**14.600,-**

VENKOVNÍ JEDNOTKA		RAV-GP561ATP-E	RAV-GP801AT-E
Hladina akustického tlaku (níz./stř./vys.)	dB(A) ❄	46	46
Hladina akustického tlaku (níz./stř./vys.)	dB(A) ☀	48	48
Připojení – Ø sání	mm (palce)	12,7 (½)	15,9 (5/8)
Připojení – Ø kapalina	mm (palce)	6,4 (¼)	9,5 (3/8)
Délka potrubí (min.)	m	5	5
Délka potrubí (max.)	m	50	50
Převýšení (max.)	m	30	30
Typ kompresoru		Twin-Rotary	Twin-Rotary
Chladivo		R32	R32
Náplň chladiva	kg	1,35	1,90
Rozměry (VxŠxH)	mm	630 x 799 x 299	1050 x 1010 x 370
Hmotnost	kg	45	74
Cena	**Kč**	**45.800,-**	**56.800,-**

	POPIS	VČETNĚ	CENA KČ
Ovladač	IR dálkový ovladač je součástí balení	✔	
818F0036	IAQ filtrační systém s přírodními enzymy		**780,-**
818F0023	Filtrační pásky s aktivním uhlíkem a extraktem katechin		**590,-**
818F0050	Filtrační pásky Ultra Pure 2.5		**860,-**

Všechny volitelné možnosti ovládání a řízení najdete od strany **86.**

Nástěnné jednotky 10kW

- Snadná instalace
- Třída energetické účinnosti až A⁺⁺, COP až 4,00
- Velmi tichý provoz ventilátoru, 5 stupňů rychlosti



			Digital Inverter		Super Digital Inverter	
VNITŘNÍ JEDNOTKA **VENKOVNÍ JEDNOTKA**			**RAV-GM1101KRTP-E** **RAV-GM1101ATP-E**	**RAV-GM1101KRTP-E** **RAV-GM1101AT8P-E**	**RAV-GM1101KRTP-E** **RAV-GP1101AT-E**	**RAV-GM1101KRTP-E** **RAV-GP1101AT8-E**
Chladicí výkon	kW	❄	9,50	9,50	10,00	10,00
Chladicí výkon (rozsah)	kW	❄	3,00 - 11,20	3,00 - 11,20	3,10 - 12,00	3,00 - 11,20
Příkon (min./jmen./max.)	kW	❄	2,97	2,97	2,77	2,86
Účinnost EER (jmenovitá)	W/W	❄	3,20	3,20	3,61	3,50
Účinnost SEER (sezonní)		❄	6,10	6,10	7,20	6,35
Energetická třída		❄	A++	A++	A++	A++
Provozní rozsah venkovních teplot	°C	❄	-15 / +46	-15 / +46	-15 / +52	-15 / +46
Topný výkon	kW	☀	11,20	11,20	11,20	11,20
Topný výkon (rozsah)	kW	☀	3,00 - 13,00	3,00 - 13,00	2,60 - 13,00	3,00 - 13,00
Příkon (min./jmen./max.)	kW	☀	3,47	3,47	3,13	3,25
Účinnost COP	W/W	☀	3,23	3,23	3,58	3,45
Účinnost SCOP (sezonní)		☀	4,20	4,20	4,41	4,21
Energetická třída		☀	A+	A+	A+	A+
Provozní rozsah venkovních teplot	°C	☀	-15 / +15	-15 / +15	-27 / +15	-20/ +15
Napájení	V/F+N/Hz		220-240/1/50	380-415/3+N/50	220-240/1/50	380-415/3+N/50
Doporučené jištění	A		25	3x 16	25	3x 16
Cena setu	**Kč**		**73.200,-**	**78.200,-**	**98.000,-**	**96.300,-**

VNITŘNÍ JEDNOTKA			**RAV-GM1101KRTP-E**	**RAV-GM1101KRTP-E**	**RAV-GM1101KRTP-E**	**RAV-GM1101KRTP-E**
Vzduchový výkon	m³/h		1180/1350/1610	1180/1350/1610	1180/1350/1610	1180/1350/1610
Hladina akustického tlaku (níz./stř./vys.)	dB(A)	❄	41/45/49	41/45/49	41/45/49	41/45/49
Hladina akustického tlaku (níz./stř./vys.)	dB(A)	☀	41/45/49	41/45/49	41/45/49	41/45/49
Rozměry (VxŠxH)	mm		348 x 1200 x 280	348 x 1200 x 280	348 x 1200 x 280	348 x 1200 x 280
Hmotnost	kg		19	19	19	19
Cena	**Kč**		**18.200,-**	**18.200,-**	**18.200,-**	**18.200,-**

VENKOVNÍ JEDNOTKA			**RAV-GM1101ATP-E**	**RAV-GM1101AT8P-E**	**RAV-GP1101AT-E**	**RAV-GP1101AT8-E**
Hladina akustického tlaku (níz./stř./vys.)	dB(A)	❄	54	54	49	49
Hladina akustického tlaku (níz./stř./vys.)	dB(A)	☀	57	57	50	50
Připojení – Ø sání	mm (palce)		15,9 (¾)	15,9 (¾)	15,9 (¾)	15,9 (¾)
Připojení – Ø kapalina	mm (palce)		9,5 (3/8)	9,5 (3/8)	9,5 (3/8)	9,5 (3/8)
Délka potrubí (min.)	m		5	5	5	5
Délka potrubí (max.)	m		50	50	75	75
Převýšení (max.)	m		30	30	30	30
Typ kompresoru			Twin-Rotary	Twin-Rotary	Twin-Rotary	Twin-Rotary
Chladivo			R32	R32	R32	R32
Náplň chladiva	kg		2,1	2,1	3,10	2,60
Rozměry (VxŠxH)	mm		890 x 900 x 320	890 x 900 x 320	1550 x 1010 x 370	1340 x 900 x 320
Hmotnost	kg		68	68	104	95
Cena	**Kč**		**55.000,-**	**60.000,-**	**79.800,-**	**78.100,-**

	POPIS	**VČETNĚ**	**CENA KČ**
Ovladač	IR dálkový ovladač je součástí balení	✔	
818F0036	IAQ filtrační systém s přírodními enzymy		**780,-**
818F0023	Filtrační pásky s aktivním uhlíkem a extraktem katechin		**590,-**
818F0050	Filtrační pásky Ultra Pure 2.5		**860,-**

Všechny volitelné možnosti ovládání a řízení najdete od strany **86.**



EDMUND SPARER
Klima & Kältetechnik GmbH

Podstropní jednotky

- Atraktivní design a optimální přirozená distribuce vzduchu
- Třída energetické účinnosti až A^{+++}
- Dokáže provětrat prostor do značné vzdálenosti



Digital Inverter – Podstropní jednotky -1fázové

VNITŘNÍ JEDNOTKA VENKOVNÍ JEDNOTKA			RAV-RM401CTP-E RAV-GM401ATP-E	RAV-RM561CTP-E RAV-GM561ATP-E	RAV-RM801CTP-E RAV-GM801ATP-E	RAV-GM901CTP-E RAV-GM901ATP-E	RAV-RM1101CTP-E RAV-GM1101ATP-E	RAV-RM1401CTP-E RAV-GM1401ATP-E	RAV-RM1601CTP-E RAV-GM1601ATP-E
Chladicí výkon	kW	❄	3,60	5,00	6,90	8,00	9,50	12,10	14,0
Chladicí výkon (rozsah)	kW	❄	0,90 - 4,00	1,50 - 5,60	1,50 - 7,40	1,90 - 8,80	3,00 - 11,20	3,00 - 13,20	3,00 - 16,00
Příkon (min./jmen./max.)	kW	❄	0,18/0,83/2,00	0,29/1,61/1,95	0,29/2,38/2,76	2,58	0,60/2,95/4,10	0,60/4,42/4,71	4,65
Účinnost EER (jmenovitá)	W/W	❄	4,34	3,11	2,90	3,10	3,22	2,74	3,01
Účinnost SEER (sezonní)		❄	6,34	5,50	5,62	6,10	5,86	5,36	5,90
Energetická třída		❄	A++	A	A+	A++	A+	A+	-
Provozní rozsah venkovních teplot	°C	❄	-15 / +46	-15 / +46	-15 / +46	-15/+46	-15 / +46	-15 / +46	-15 / +46
Topný výkon	kW	☀	4,00	5,30	7,70	9,00	11,20	13,00	16,00
Topný výkon (rozsah)	kW	☀	0,80 - 5,00	1,50 - 6,30	1,50 - 9,00	1,6 - 9,90	3,00 - 13,00	3,00 - 16,00	3,00 - 18,00
Příkon (min./jmen./max.)	kW	☀	0,14/0,78/1,70	0,29/1,36/2,40	0,29/2,13/3,20	2,65	0,60/2,94/4,10	0,60/3,48/4,60	4,69
Účinnost COP	W/W	☀	5,13	3,90	3,62	3,40	3,81	374	3,47
Účinnost SCOP (sezonní)		☀	5,10	4,32	4,21	4,60	4,27	4,19	4,35
Energetická třída		☀	A+++	A+	A+	A++	A+	A+	-
Provozní rozsah venkovních teplot	°C	☀	-15 / +15	-15 / +15	-15 / +15	-15/+15	-15 / +15	-15 / +15	-15 / +15
Napájení	V/F+N/Hz		220-240/1/50	220-240/1/50	220-240/1/50	220-240/1/50	220-240/1/50	220-240/1/50	220-240/1/50
Doporučené jištění	A		10	16	16	-	25	25	-
Cena setu, vč. RBC-AMT32E	**Kč**		**54.400,-**	**59.900,-**	**72.300,-**	**79.600,-**	**89.200,-**	**97.100,-**	**119.300,-**

VNITŘNÍ JEDNOTKA			RAV-RM401CTP-E	RAV-RM561CTP-E	RAV-RM801CTP-E	RAV-GM901CTP-E	RAV-RM1101CTP-E	RAV-RM1401CTP-E	RAV-RM1601CTP-E
Vzduchový výkon	m³/h		540/720/900	540/720/900	750/1002/1410	900/1600	1020/1350/1860	1200/1530/2040	1260/1650/2040
Hladina akustického tlaku (níz./stř./vys.)	dB(A)	❄	28/35/37	28/35/37	29/36/41	30/38/42	32/38/44	35/41/46	36/42/46
Hladina akustického tlaku (níz./stř./vys.)	dB(A)	☀	28/35/37	28/35/37	29/36/41	30/38/42	32/38/44	35/41/46	36/42/46
Rozměry (VxŠxH)	mm		235 x 952 x 690	235 x 952 x 690	235 x 1270 x 690	235 x 1586 x 690	235 x 1586 x 690	235 x 1586 x 690	235 x 1586 x 690
Hmotnost	kg		23	23	29	37	37	37	37
Cena	**Kč**		**23.200,-**	**24.700,-**	**27.900,-**	**30.800,-**	**31.700,-**	**35.200,-**	**37.200,-**

VENKOVNÍ JEDNOTKA			RAV-GM401ATP-E	RAV-GM561ATP-E	RAV-GM801ATP-E	RAV-GM901ATP-E	RAV-GM1101ATP-E	RAV-GM1401ATP-E	RAV-GM1601ATP-E
Hladina akustického tlaku (níz./stř./vys.)	dB(A)	❄	49	46	48	51	54	55	53
Hladina akustického tlaku (níz./stř./vys.)	dB(A)	☀	50	48	52	55	57	57	55
Připojení – Ø sání	mm (palce)		12,7 (½)	12,7 (½)	15,9 (5/8)	15,9 (5/8)	15,9 (¾)	15,9 (5/8)	15,9 (5/8)
Připojení – Ø kapalina	mm (palce)		6,4 (¼)	6,4 (¼)	9,5 (3/8)	9,5 (3/8)	9,5 (3/8)	9,5 (3/8)	9,5 (3/8)
Délka potrubí (min.)	m		2	5	5	5	5	5	5
Délka potrubí (max.)	m		20	30	30	50	50	50	50
Převýšení (max.)	m		10	30	30	30	30	30	30
Typ kompresoru			Twin-Rotary	Twin-Rotary	Twin-Rotary	Twin-Rotary	Twin-Rotary	Twin-Rotary	Twin-Rotary
Chladivo			R32	R32	R32	R32	R32	R32	R32
Náplň chladiva	kg		0,9	0,9	1,3	2,0	2,1	2,1	2,40
Rozměry (VxŠxH)	mm		550 x 780 x 290	550 x 780 x 290	550 x 780 x 290	600 x 800 x 300	890 x 900 x 320	890 x 900 x 320	1340 x 900 x 320
Hmotnost	kg		34	40	44	47	68	68	95
Cena	**Kč**		**28.700,-**	**32.700,-**	**41.900,-**	**46.300,-**	**55.000,-**	**59.400,-**	**79.600,-**

Digital Inverter – Podstropní jednotky - 3fázové

VNITŘNÍ JEDNOTKA VENKOVNÍ JEDNOTKA			RAV-RM1101CTP-E RAV-GM1101AT8P-E	RAV-RM1401CTP-E RAV-GM1401AT8P-E	RAV-RM1601CTP-E RAV-GM1601AT8P-E
Chladicí výkon	kW	❄	9,50	12,10	14,0
Chladicí výkon (rozsah)	kW	❄	3,00 - 11,20	3,00 - 13,20	3,00 - 16,00
Příkon (min./jmen./max.)	kW	❄	0,60/2,95/4,10	0,60/4,42/4,71	4,65
Účinnost EER (jmenovitá)	W/W	❄	3,22	2,74	3,12
Účinnost SEER (sezonní)		❄	5,86	5,36	5,90
Energetická třída		❄	A++	-	-
Provozní rozsah venkovních teplot	°C	❄	-15 / +46	-15 / +46	-15 / +46
Topný výkon	kW	☀	11,20	13,00	16,00
Topný výkon (rozsah)	kW	☀	3,00 - 13,00	3,00 - 16,00	3,00 - 18,00
Příkon (min./jmen./max.)	kW	☀	0,60/2,94/4,10	0,60/3,48/4,60	4,69
Účinnost COP	W/W	☀	3,81	3,74	3,47
Účinnost SCOP (sezonní)		☀	4,27	4,19	4,35
Energetická třída		☀	A+	-	-
Provozní rozsah venkovních teplot	°C	☀	-15 / +15	-15 / +15	-15 / +15
Napájení	V/F+N/Hz		380-415/3+N/50	380-415/3+N/50	380-415/3+N/50
Doporučené jištění	A		3x 16	3x 16	3x 16
Cena setu, vč. RBC-AMT32E	**Kč**		**94.200,-**	**101.800,-**	**130.800,-**

VNITŘNÍ JEDNOTKA			RAV-RM1101CTP-E	RAV-RM1401CTP-E	RAV-RM1601CTP-E
Vzduchový výkon	m³/h		1020/1350/1860	1200/1530/2040	1260/1650/2040
Hladina akustického tlaku (níz./stř./vys.)	dB(A)	❄	32/38/44	35/41/46	36/42/46
Hladina akustického tlaku (níz./stř./vys.)	dB(A)	☀	32/38/44	35/41/46	36/42/46
Rozměry (VxŠxH)	mm		235 x 1586 x 690	235 x 1586 x 690	235 x 1586 x 690
Hmotnost	kg		37	37	37
Cena	**Kč**		**31.700,-**	**35.200,-**	**37.200,-**

VENKOVNÍ JEDNOTKA			RAV-GM1101AT8P-E	RAV-GM1401AT8P-E	RAV-GM1601AT8P-E
Hladina akustického tlaku (níz./stř./vys.)	dB(A)	❄	54	55	53
Hladina akustického tlaku (níz./stř./vys.)	dB(A)	☀	57	57	55
Připojení – Ø sání	mm (palce)		15,9 (5/8)	15,9 (5/8)	15,9 (5/8)
Připojení – Ø kapalina	mm (palce)		9,5 (3/8)	9,5 (3/8)	9,5 (3/8)
Délka potrubí (min.)	m		5	5	5
Délka potrubí (max.)	m		50	50	50
Převýšení (max.)	m		30	30	30
Typ kompresoru			Twin-Rotary	Twin-Rotary	Twin-Rotary
Chladivo			R32	R32	R32
Náplň chladiva	kg		2,1	2,1	2,40
Rozměry (VxŠxH)	mm		890 x 900 x 320	890 x 900 x 320	1340 x 900 x 320
Hmotnost	kg		69	69	94
Cena	**Kč**		**60.000,-**	**64.100,-**	**91.100,-**

Super Digital Inverter – Podstropní jednotky - 1fázové

VNITŘNÍ JEDNOTKA VENKOVNÍ JEDNOTKA			RAV-RM561CTP-E RAV-GP561ATP-E	RAV-RM801CTP-E RAV-GP801AT-E	RAV-RM1101CTP-E RAV-GP1101AT-E	RAV-RM1401CTP-E RAV-GP1401AT-E
Chladicí výkon	kW	❄	5,00	7,10	10,00	12,50
Chladicí výkon (rozsah)	kW	❄	1,20 - 5,60	1,90 - 8,00	3,10 - 12,00	3,10 - 14,00
Příkon (min./jmen./max.)	kW	❄	0,19/1,37/1,98	0,26/1,60/3,17	0,55/2,23/3,45	0,55/3,58/3,97
Účinnost EER (jmenovitá)	W/W	❄	3,65	4,44	4,48	3,49
Účinnost SEER (sezonní)		❄	6,76	7,95	8,23	7,58
Energetická třída		❄	A++	A++	A++	-
Provozní rozsah venkovních teplot	°C	❄	-15 / +52	-15 / +52	-15 / +52	-15 / +52
Topný výkon	kW	☀	5,60	8,00	11,20	14,00
Topný výkon (rozsah)	kW	☀	0,90 - 7,40	1,30 - 11,30	2,60 - 13,00	2,60 - 16,50
Příkon (min./jmen./max.)	kW	☀	0,16/1,39/2,67	0,20/1,80/3,55	0,41/2,38/3,09	0,41/3,59/4,40
Účinnost COP	W/W	☀	4,03	4,44	4,71	3,90
Účinnost SCOP (sezonní)		☀	4,70	5,05	4,72	4,71
Energetická třída		☀	A++	A++	A++	-
Provozní rozsah venkovních teplot	°C	☀	-27 / +15	-27 / +15	-27 / +15	-27 / +15
Napájení	V/F+N/Hz		220-240/1/50	220-240/1/50	220-240/1/50	220-240/1/50
Doporučené jištění	A		16	20	25	25
Cena setu, vč. RBC-AMT32E	**Kč**		**73.000,-**	**87.200,-**	**114.000,-**	**125.900,-**

VNITŘNÍ JEDNOTKA			RAV-RM561CTP-E	RAV-RM801CTP-E	RAV-RM1101CTP-E	RAV-RM1401CTP-E
Vzduchový výkon	m^3/h		540/720/900	750/1000/1410	1020/1350/1860	1200/1530/2040
Hladina akustického tlaku (níz./stř./vys.)	dB(A)	❄	28/35/37	29/36/41	32/38/44	35/41/46
Hladina akustického tlaku (níz./stř./vys.)	dB(A)	☀	28/35/37	29/36/41	32/38/44	35/41/46
Rozměry (VxŠxH)	mm		235 x 950 x 690	235 x 1270 x 690	235 x 1586 x 690	235 x 1586 x 690
Hmotnost	kg		23	29	35	35
Cena	**Kč**		**24.700,-**	**27.900,-**	**31.700,-**	**35.200,-**

VENKOVNÍ JEDNOTKA			RAV-GP561ATP-E	RAV-GP801AT-E	RAV-GP1101AT-E	RAV-GP1401AT-E
Hladina akustického tlaku (níz./stř./vys.)	dB(A)	❄	46	46	49	50
Hladina akustického tlaku (níz./stř./vys.)	dB(A)	☀	48	48	50	51
Připojení – Ø sání	mm (palce)		12,7 (½)	15,9 (5/8)	15,9 (¾)	15,9 (¾)
Připojení – Ø kapalina	mm (palce)		6,4 (¼)	9,5 (3/8)	9,5 (3/8)	9,5 (3/8)
Délka potrubí (min.)	m		5	5	5	5
Délka potrubí (max.)	m		50	50	75	75
Převýšení (max.)	m		30	30	30	30
Typ kompresoru			Twin-Rotary	Twin-Rotary	Twin-Rotary	Twin-Rotary
Chladivo			R32	R32	R32	R32
Náplň chladiva	kg		1,35	1,90	3,10	3,10
Rozměry (VxŠxH)	mm		630 x 799 x 299	1050 x 1010 x 370	1550 x 1010 x 370	1550 x 1010 x 370
Hmotnost	kg		45	74	104	104
Cena	**Kč**		**45.800,-**	**56.800,-**	**79.800,-**	**88.200,-**

Super Digital Inverter – Podstropní jednotky - 3fázové

VNITŘNÍ JEDNOTKA VENKOVNÍ JEDNOTKA			RAV-RM1101CTP-E RAV-GP1101AT8-E	RAV-RM1401CTP-E RAV-GP1401AT8-E	RAV-RM1601CTP-E RAV-GP1601AT8-E
Chladicí výkon	kW	❄	10,00	12,50	14,00
Chladicí výkon (rozsah)	kW	❄	2,60 - 12,00	2,60 - 14,00	2,60 - 16,00
Příkon (min./jmen./max.)	kW	❄	0,66/2,56/3,81	0,66/3,68/4,85	0,66/4,60/6,33
Účinnost EER (jmenovitá)	W/W	❄	3,91	3,40	3,04
Účinnost SEER (sezonní)		❄	6,61	6,30	6,00
Energetická třída		❄	A++	-	-
Provozní rozsah venkovních teplot	°C	❄	-15 / +46	-15 / +46	-15 / +46
Topný výkon	kW	☀	11,20	14,00	16,00
Topný výkon (rozsah)	kW	☀	2,40 - 14,00	2,40 - 18,00	2,40 - 19,00
Příkon (min./jmen./max.)	kW	☀	0,53/2,51/4,26	0,53/3,48/5,95	0,53/4,30/6,96
Účinnost COP	W/W	☀	4,46	4,02	3,72
Účinnost SCOP (sezonní)		☀	4,21	4,20	4,19
Energetická třída		☀	A+	-	-
Provozní rozsah venkovních teplot	°C	☀	-20/ +15	-20/ +15	-20/ +15
Napájení	V/F+N/Hz		380-415/3+N/50	380-415/3+N/50	380-415/3+N/50
Doporučené jištění	A		3x 16	3x 16	3x 16
Cena setu, vč. RBC-AMT32E	**Kč**		**112.300,-**	**119.500,-**	**132.800,-**

VNITŘNÍ JEDNOTKA			RAV-RM1101CTP-E	RAV-RM1401CTP-E	RAV-RM1601CTP-E
Vzduchový výkon	m³/h		1020/1350/1860	1200/1530/2040	1260/1650/2040
Hladina akustického tlaku (níz./stř./vys.)	dB(A)	❄	32/38/44	35/41/46	36/42/46
Hladina akustického tlaku (níz./stř./vys.)	dB(A)	☀	32/38/44	35/41/46	36/42/46
Rozměry (VxŠxH)	mm		235 x 1586 x 690	235 x 1586 x 690	235 x 1586 x 690
Hmotnost	kg		37	37	37
Cena	**Kč**		**31.700,-**	**35.200,-**	**37.200,-**

VENKOVNÍ JEDNOTKA			RAV-GP1101AT8-E	RAV-GP1401AT8-E	RAV-GP1601AT8-E
Hladina akustického tlaku (níz./stř./vys.)	dB(A)	❄	49	51	51
Hladina akustického tlaku (níz./stř./vys.)	dB(A)	☀	50	52	53
Připojení – Ø sání	mm (palce)		15,9 (5/8)	15,9 (5/8)	15,9 (5/8)
Připojení – Ø kapalina	mm (palce)		9,5 (3/8)	9,5 (3/8)	9,5 (3/8)
Délka potrubí (min.)	m		5	5	5
Délka potrubí (max.)	m		75	75	75
Převýšení (max.)	m		30	30	30
Typ kompresoru			Twin-Rotary	Twin-Rotary	Twin-Rotary
Chladivo			R32	R32	R32
Náplň chladiva	kg		2,60	2,6	2,60
Rozměry (VxŠxH)	mm		1340 x 900 x 320	1340x 900 x 320	1340 x 900 x 320
Hmotnost	kg		95	95	95
Cena	**Kč**		**78.100,-**	**81.800,-**	**93.100,-**

	POPIS	CENA KČ
RBC-AMT32E	Standardní kabelový ovladač	**2.500,-**
RBC-AX33CE	Sada IR dálkový ovladač + přijímač pro podstropní jednotky	**6.600,-**
TCB-DP31CE	Čerpadlo kondenzátu; výtlačná výška 600 mm, měřeno od spodního okraje jednotky	**8.300,-**
TCB-KP13CE	Tvarovka pro připojení rozvodů (nutné při použití čerpadla kondenzátu), RAV: vel. 4 + 5 / VRF: vel. 15 + 18	**2.200,-**
TCB-KP23CE	Tvarovka pro připojení rozvodů (nutné při použití čerpadla kondenzátu), RAV: vel. 8 až 16 / VRF: vel. 24 až 56	**2.700,-**
TCB-PCUC2E	I/O Modul pro vstupy a výstupy (alarm, hlášení provozu)	**3.800,-**
TCB-FF101URE2	Příruba pro přívod čerstvého vzduchu Ø 100 mm	**1.550,-**

Všechny volitelné možnosti ovládání a řízení najdete od strany **86.**

Kazetové 60x60 SLIM jednotky



- Určena pro rastrové podhledy 60x60cm / Distribuce vzduchu v rozsahu 360° / vestavná výška pouze 256 mm
- Třída energetické účinnosti až A^{++} / vyšší účinnost při použití Senzoru pohybu
- Čerpadlo kondenzátu (výtlačná výška 850 mm) / Možnost přívodu čerstvého vzduchu

➔Nutné příslušenství: Dálkový ovladač + krycí panel

			Digital Inverter			Super Digital Inverter
VNITŘNÍ JEDNOTKA VENKOVNÍ JEDNOTKA			**RAV-RM301MUT-E RAV-GM301ATP-E**	**RAV-RM401MUT-E RAV-GM401ATP-E**	**RAV-RM561MUT-E RAV-GM561ATP-E**	**RAV-RM561MUT-E RAV-GP561ATP-E**
Chladicí výkon	kW	❄	2,50	3,60	5,00	5,00
Chladicí výkon (rozsah)	kW	❄	0,90 - 3,00	0,90 - 4,00	1,50 - 5,60	1,20 - 5,60
Příkon (min./jmen./max.)	kW	❄	0,25/0,59/0,32	0,18/0,90/2,00	0,30/1,65/1,86	0,19/1,56/1,97
Účinnost EER (jmenovitá)	W/W	❄	4,24	4,00	3,05	3,21
Účinnost SEER (sezonní)		❄	5,94	5,76	5,69	6,02
Energetická třída		❄	A++	A+	A+	A+
Provozní rozsah venkovních teplot	°C	❄	-15 / +46	-15 / +46	-15 / +46	-15 / +52
Topný výkon	kW	☀	3,40	4,00	5,30	5,60
Topný výkon (rozsah)	kW	☀	0,80 - 4,50	0,80 - 5,00	1,50 - 6,30	0,90 - 7,00
Příkon (min./jmen./max.)	kW	☀	0,17/0,76/1,40	0,14/0,95/1,70	0,30/1,47/2,40	0,16/1,60/2,36
Účinnost COP	W/W	☀	4,47	4,21	3,61	3,50
Účinnost SCOP (sezonní)		☀	4,70	4,44	4,37	4,30
Energetická třída		☀	A++	A+	A+	A+
Provozní rozsah venkovních teplot	°C	☀	-15 / +15	-15 / +15	-15 / +15	-27 / +15
Napájení	V/F+N/Hz		220-240/1/50	220-240/1/50	220-240/1/50	220-240/1/50
Doporučené jištění	A		10	10	16	16
Cena setu, vč. RBC-AMT32E + RBC-UM21PG(W)-E	**Kč**		**58.100,-**	**64.200,-**	**68.600,-**	**81.700,-**

VNITŘNÍ JEDNOTKA			**RAV-RM301MUT-E**	**RAV-RM401MUT-E**	**RAV-RM561MUT-E**	**RAV-RM561MUT-E**
Vzduchový výkon	m³/h		440/520/640	468/552/660	546/672/798	546/672/798
Hladina akustického tlaku (níz./stř./vys.)	dB(A)	❄	30/36/38	32/36/41	35/39/40	35/39/44
Hladina akustického tlaku (níz./stř./vys.)	dB(A)	☀	30/36/38	32/36/41	35/39/40	35/39/44
Rozměry (VxŠxH)	mm		256 x 575 x 575	256 x 575 x 575	256 x 575 x 575	256 x 575 x 575
Hmotnost	kg		15	15	15	15
Rozměry krycího panelu (V x Š x H)	mm		12 x 620 x 620	12 x 620 x 620	12 x 620 x 620	12 x 620 x 620
Hmotnost krycího panelu	kg		3	3	3	3
Cena	**Kč**		**23.900,-**	**24.700,-**	**25.100,-**	**25.100,-**

VENKOVNÍ JEDNOTKA			**RAV-GM301ATP-E**	**RAV-GM401ATP-E**	**RAV-GM561ATP-E**	**RAV-GP561ATP-E**
Hladina akustického tlaku (níz./stř./vys.)	dB(A)	❄	46	49	46	46
Hladina akustického tlaku (níz./stř./vys.)	dB(A)	☀	47	50	48	48
Připojení – Ø sání	mm (palce)		9,5 (3/8)	12,7 (½)	12,7 (½)	12,7 (½)
Připojení – Ø kapalina	mm (palce)		6,4 (¼)	6,4 (¼)	6,4 (¼)	6,4 (¼)
Délka potrubí (min.)	m		2	2	5	5
Délka potrubí (max.)	m		20	20	30	50
Převýšení (max.)	m		10	10	30	30
Typ kompresoru			Twin-Rotary	Twin-Rotary	Twin-Rotary	Twin-Rotary
Chladivo			R32	R32	R32	R32
Náplň chladiva	kg		0,6	0,9	0,9	1,35
Rozměry (VxŠxH)	mm		550 x 780 x 290	550 x 780 x 290	550 x 780 x 290	630 x 799 x 299
Hmotnost	kg		29	34	40	45
Cena	**Kč**		**23.400,-**	**28.700,-**	**32.700,-**	**45.800,-**

	POPIS	**CENA KČ**
RBC-UM21PG(W)-E	Panel pro kazetu SLIM 60 x 60	**8.300,-**
RBC-AMT32E	Standardní kabelový ovladač	**2.500,-**
RBC-AX32UM(W)-E	Sada IR dálkový ovladač + přijímač (pro kazety 60x60 SLIM) (SMMSe)	**3.400,-**
TCB-SIR41UM-E	Senzor pohybu - Kit pro vestavbu do rohu kazetové jednotky 60x60 SLIM	**2.400,-**
TCB-FF101URE2	Příruba pro přívod čerstvého vzduchu Ø 100 mm	**1.550,-**
TCB-PCUC2E	I/O Modul pro vstupy a výstupy (alarm, hlášení provozu)	**3.800,-**

Všechny volitelné možnosti ovládání a řízení najdete od strany **86.**

Kazetové SMART jednotky

- 4cestné kazetové jednotky navržené pro co nejvíce úsporný provoz a pro maximální výkon
- Třída energetické účinnosti až A^{++} / vyšší účinnost při použití Senzoru pohybu
- Čerpadlo kondenzátu (výtlačná výška 850 mm) / Možnost přívodu čerstvého vzduchu

➔Nutné příslušenství: Dálkový ovladač + krycí panel

R32



Super Digital Inverter – Kazetové SMART jednotky

VNITŘNÍ JEDNOTKA VENKOVNÍ JEDNOTKA			RAV-GM561UT-E RAV-GP561ATP-E	RAV-GM801UT-E RAV-GP801AT-E	RAV-GM1101UT-E RAV-GP1101AT-E	RAV-GM1401UT-E RAV-GP1401AT-E
Chladicí výkon	kW	❄	5,00	7,10	10,00	12,50
Chladicí výkon (rozsah)	kW	❄	1,20 - 5,60	1,90 - 8,00	3,10 - 12,00	3,10 - 14,00
Příkon (min./jmen./max.)	kW	❄	0,19/1,52/1,99	0,26/1,37/2,94	0,56/1,90/2,80	0,56/2,91/3,40
Účinnost EER (jmenovitá)	W/W	❄	3,29	5,18	5,26	4,30
Účinnost SEER (sezonní)		❄	8,07	9,40	8,80	8,30
Energetická třída		❄	A++	A+++	A+++	-
Provozní rozsah venkovních teplot	°C	❄	-15 / +52	-15 / +52	-15 / +52	-15 / +52
Topný výkon	kW	☀	5,60	8,00	11,20	14,00
Topný výkon (rozsah)	kW	☀	0,90 - 7,40	1,30 - 11,30	2,60 - 13,00	2,60 - 16,50
Příkon (min./jmen./max.)	kW	☀	0,16/1,61/2,76	0,20/1,45/3,15	0,41/2,18/2,98	0,41/3,04/4,18
Účinnost COP	W/W	☀	3,48	5,52	5,14	4,61
Účinnost SCOP (sezonní)		☀	5,01	5,51	5,00	4,97
Energetická třída		☀	A++	A+++	A+++	-
Provozní rozsah venkovních teplot	°C	☀	-27 / +15	-27 / +15	-27 / +15	-27 / +15
Napájení	V/F+N/Hz		220-240/1/50	220-240/1/50	220-240/1/50	220-240/1/50
Doporučené jištění	A		16	20	25	25
Cena setu, vč. RBC-AMT32E + RBC-U41PG(W)-E	**Kč**		**80.350,-**	**97.250,-**	**124.150,-**	**136.650,-**

VNITŘNÍ JEDNOTKA			RAV-GM561UT-E	RAV-GM801UT-E	RAV-GM1101UT-E	RAV-GM1401UT-E
Vzduchový výkon	m³/h		750/900/1050	810/1290/1920	1050/1650/2250	1170/1710/2250
Hladina akustického tlaku (níz./stř./vys.)	dB(A)	❄	26/29/32	27/35/42	31/40/48	33/41/48
Hladina akustického tlaku (níz./stř./vys.)	dB(A)	☀	26/29/32	27/35/42	31/40/48	33/41/48
Rozměry (VxŠxH)	mm		256 × 840 × 840	319 × 840 × 840	319 × 840 × 840	319 × 840 × 840
Hmotnost	kg		20	25	25	25
Rozměry krycího panelu (V x Š x H)	mm		30 x 950 x 950	30 x 950 x 950	30 x 950 x 950	30 x 950 x 950
Hmotnost krycího panelu	kg		5	5	5	5
Cena	**Kč**		**24.000,-**	**29.900,-**	**33.800,-**	**37.900,-**

VENKOVNÍ JEDNOTKA			RAV-GP561ATP-E	RAV-GP801AT-E	RAV-GP1101AT-E	RAV-GP1401AT-E
Hladina akustického tlaku (níz./stř./vys.)	dB(A)	❄	46	46	49	50
Hladina akustického tlaku (níz./stř./vys.)	dB(A)	☀	48	48	50	51
Připojení – Ø sání	mm (palce)		12,7 (½)	15,9 (5/8)	15,9 (¾)	15,9 (¾)
Připojení – Ø kapalina	mm (palce)		6,4 (¼)	9,5 (3/8)	9,5 (3/8)	9,5 (3/8)
Délka potrubí (min.)	m		5	5	5	5
Délka potrubí (max.)	m		50	50	75	75
Převýšení (max.)	m		30	30	30	30
Typ kompresoru			Twin-Rotary	Twin-Rotary	Twin-Rotary	Twin-Rotary
Chladivo			R32	R32	R32	R32
Náplň chladiva	kg		1,35	1,90	3,10	3,10
Rozměry (VxŠxH)	mm		630 x 799 x 299	1050 x 1010 x 370	1550 x 1010 x 370	1550 x 1010 x 370
Hmotnost	kg		45	74	104	104
Cena	**Kč**		**45.800,-**	**56.800,-**	**79.800,-**	**88.200,-**

	POPIS	CENA KČ
RBC-U41PG(W)-E	Krycí panel pro kazetové jednotky SMART	**8.050,-**
RBC-AMT32E	Standardní kabelový ovladač	**2.500,-**
RBC-AX41U(W)-E	Sada IR dálkový ovladač + přijímač (pro kazetové jednotky SMART)	**6.000,-**
TCB-SIR41U-E	Senzor pohybu (pro kazety SMART)	**2.400,-**
TCB-GFC1603UE	Filtr přívodu čerstvého vzduchu	**5.350,-**
TCB-SP1603UE	Distanční rám pro snížení krycího panelu o 70 mm oproti podhledu	**4.150,-**
TCB-BC1603UE	Air Discharge Direction Kit – Sada pro zaslepení až 3 výdechů ze 4	**1.450,-**
TCB-FF101URE2	Příruba pro přívod čerstvého vzduchu Ø 100 mm	**1.550,-**
TCB-PCUC2E	I/O Modul pro vstupy a výstupy (alarm, hlášení provozu)	**3.800,-**

Všechny volitelné možnosti ovládání a řízení najdete od strany 86.

Kazetové standardní 4cestné jednotky



- Distribuce vzduchu v rozsahu 360° nebo čtyři nasměrované proudy vzduchu (dle volby krycího panelu)
- Třída energetické účinnosti až A^{++}
- Čerpadlo kondenzátu (výtlačná výška 850 mm) / Možnost přívodu čerstvého vzduchu

➔Nutné příslušenství: Dálkový ovladač + krycí panel

Digital Inverter – Kazetové standardní jednotky – 1fázové

VNITŘNÍ JEDNOTKA VENKOVNÍ JEDNOTKA			RAV-RM561UTP-E RAV-GM561ATP-E	RAV-RM801UTP-E RAV-GM801ATP-E	RAV-GM901UTP-E RAV-GM901ATP-E	RAV-RM1101UTP-E RAV-GM1101ATP-E	RAV-RM1401UTP-E RAV-GM1401ATP-E	RAV-RM1601UTP-E RAV-GM1601ATP-E
Chladicí výkon	kW	❄	5,00	6,70	8,00	9,50	12,00	14,00
Chladicí výkon (rozsah)	kW	❄	1,50 - 5,60	1,50 - 8,00	1,90 - 8,80	3,00 - 11,20	3,00 - 13,20	3,00 - 16,00
Příkon (min./jmen./max.)	kW	❄	0,26/1,56/1,86	0,26/2,22/2,60	-	0,60/2,87/4,10	0,60/4,29/4,71	4,49
Účinnost EER (jmenovitá)	W/W	❄	3,21	3,02	3,30	3,31	2,80	3,12
Účinnost SEER (sezonní)		❄	6,34	5,81	7,00	6,15	5,71	6,30
Energetická třída		❄	A++	A+	A++	A++	A+	-
Provozní rozsah venkovních teplot	°C	❄	-15 / +46	-15 / +46	-15/+46	-15 / +46	-15 / +46	-15 / +46
Topný výkon	kW	☀	5,30	7,70	9,00	11,20	13,00	16,00
Topný výkon (rozsah)	kW	☀	1,50 - 6,30	1,50 - 9,00	1,6 - 9,90	3,00 - 13,00	3,00 - 16,00	3,00 - 18,00
Příkon (min./jmen./max.)	kW	☀	0,26/1,36/2,08	0,26/2,13/3,03	-	0,60/2,93/4,30	0,60/3,40/4,50	4,43
Účinnost COP	W/W	☀	3,90	3,62	3,72	3,82	3,76	3,61
Účinnost SCOP (sezonní)		☀	4,60	4,42	4,60	4,28	4,29	4,35
Energetická třída		☀	A+	A+	A++	A+	A+	-
Provozní rozsah venkovních teplot	°C	☀	-15 / +15	-15 / +15	-15/+15	-15 / +15	-15 / +15	-15 / +15
Napájení	V/F+N/Hz		220-240/1/50	220-240/1/50	220-240/1/50	220-240/1/50	220-240/1/50	220-240/1/50
Doporučené jištění	A		16	16	-	25	25	-
Cena setu, vč. RBC-AMT32E + RBC-U31PGP(W)-E	**Kč**		**64.950,-**	**77.350,-**	**84.450,-**	**96.150,-**	**104.350,-**	**129.150,-**

VNITŘNÍ JEDNOTKA			RAV-RM561UTP-E	RAV-RM801UTP-E	RAV-GM901UTP-E	RAV-RM1101UTP-E	RAV-RM1401UTP-E	RAV-RM1601UTP-E
Vzduchový výkon	m³/h		780/870/1050	810/960/1230	900/1600	1170/1440/2010	1230/1440/2100	1260/1500/2130
Hladina akustického tlaku (níz./stř./vys.)	dB(A)	❄	28/29/32	28/31/35	33/36/40	33/38/43	34/38/44	36/40/45
Hladina akustického tlaku (níz./stř./vys.)	dB(A)	☀	28/29/32	28/31/35	33/36/40	33/38/43	34/38/44	36/40/45
Rozměry (VxŠxH)	mm		256 × 840 × 840	256 × 840 × 840	319 x 840 x 840	319 × 840 × 840	319 × 840 × 840	319 x 840 x 840
Hmotnost	kg		20	20	24	24	24	24
Rozměry krycího panelu (V x Š x H)	mm		30 x 950 x 950	30 x 950 x 950	30 x 950 x 950	30 x 950 x 950	30 x 950 x 950	30 x 950 x 950
Hmotnost krycího panelu	kg		4,2	4,2	4,2	4,2	4,2	4,2
Cena	**Kč**		**22.300,-**	**25.500,-**	**28.200,-**	**31.200,-**	**35.000,-**	**39.600,-**

VENKOVNÍ JEDNOTKA			RAV-GM561ATP-E	RAV-GM801ATP-E	RAV-GM901ATP-E	RAV-GM1101ATP-E	RAV-GM1401ATP-E	RAV-GM1601ATP-E
Hladina akustického tlaku (níz./stř./vys.)	dB(A)	❄	46	48	51	54	55	53
Hladina akustického tlaku (níz./stř./vys.)	dB(A)	☀	48	52	55	57	57	55
Připojení – Ø sání	mm (palce)		12,7 (½)	15,9 (5/8)	15,9 (5/8)	15,9 (5/8)	15,9 (5/8)	15,9 (5/8)
Připojení – Ø kapalina	mm (palce)		6,4 (¼)	9,5 (3/8)	9,5 (3/8)	9,5 (3/8)	9,5 (3/8)	9,5 (3/8)
Délka potrubí (min.)	m		5	5	5	5	5	5
Délka potrubí (max.)	m		30	30	50	50	50	50
Převýšení (max.)	m		30	30	30	30	30	30
Typ kompresoru			Twin-Rotary	Twin-Rotary	Twin-Rotary	Twin-Rotary	Twin-Rotary	Twin-Rotary
Chladivo			R32	R32	R32	R32	R32	R32
Náplň chladiva	kg		0,9	1,3	-	2,1	2,1	2,40
Rozměry (VxŠxH)	mm		550 x 780 x 290	550 x 780 x 290	600 x 800 x 300	890 x 900 x 320	890 x 900 x 320	1340 x 900 x 320
Hmotnost	kg		40	44	47	68	68	95
Cena	**Kč**		**32.700,-**	**41.900,-**	**46.300,-**	**55.000,-**	**59.400,-**	**79.600,-**

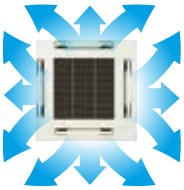

Krycí panel RBC-U31PGP(W)-E
Speciální provedení lamel zajišťuje dokonalou distribuci vzduchu v plném rozsahu 360° bez turbulencí.

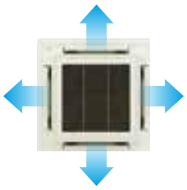

Krycí panel RBC-U31PGSP(W)-E
Koncepce lamel umožňuje z každého výdechu přímý, úzký, přesně směrovaný proud vzduchu.

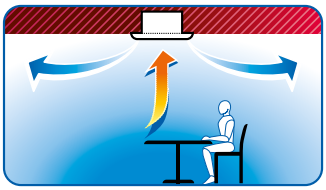

Digital Inverter – Kazetové standardní jednotky – 3fázové

VNITŘNÍ JEDNOTKA VENKOVNÍ JEDNOTKA			RAV-RM1101UTP-E RAV-GM1101AT8P-E	RAV-RM1401UTP-E RAV-GM1401AT8P-E	RAV-RM1601UTP-E RAV-GM1601AT8P-E
Chladicí výkon	kW	❄	9,50	12,00	14,00
Chladicí výkon (rozsah)	kW	❄	3,00 - 11,20	3,00 - 13,20	3,00 - 16,00
Příkon (min./jmen./max.)	kW	❄	0,60/4,29/4,71	0,60/4,29/4,71	4,49
Účinnost EER (jmenovitá)	W/W	❄	3,31	2,80	3,12
Účinnost SEER (sezonní)		❄	6,15	5,71	6,30
Energetická třída		❄	A++	A+	-
Provozní rozsah venkovních teplot	°C	❄	-15 / +46	-15 / +46	-15 / +46
Topný výkon	kW	☀	11,20	13,00	16,00
Topný výkon (rozsah)	kW	☀	3,00 - 11,20	3,00 - 13,20	3,00 - 18,00
Příkon (min./jmen./max.)	kW	☀	0,60/2,93/4,30	0,60/4,46/4,50	4,43
Účinnost COP	W/W	☀	3,82	3,76	3,61
Účinnost SCOP (sezonní)		☀	4,28	4,29	4,35
Energetická třída		☀	A+	A+	-
Provozní rozsah venkovních teplot	°C	☀	-15 / +15	-15 / +15	-15 / +15
Napájení	V/F+N/Hz		380-415/3+N/50	380-415/3+N/50	380-415/3+N/50
Doporučené jištění	A		3x 16	3x 16	3x 16
Cena setu, vč. RBC-AMT32E + RBC-U31PGP(W)-E	**Kč**		**101.150,-**	**109.050,-**	**140.650,-**

VNITŘNÍ JEDNOTKA			RAV-RM1101UTP-E	RAV-RM1401UTP-E	RAV-RM1601UTP-E
Vzduchový výkon	m³/h		1170/1440/2010	1230/1440/2100	1260/1500/2130
Hladina akustického tlaku (níz./stř./vys.)	dB(A)	❄	33/38/43	34/38/44	36/40/45
Hladina akustického tlaku (níz./stř./vys.)	dB(A)	☀	33/38/43	34/38/44	36/40/45
Rozměry (VxŠxH)	mm		319 × 840 × 840	319 × 840 × 840	319 x 840 x 840
Hmotnost	kg		24	24	24
Rozměry krycího panelu (V x Š x H)	mm		30 x 950 x 950	30 x 950 x 950	30 x 950 x 950
Hmotnost krycího panelu	kg		4,2	4,2	4,2
Cena	**Kč**		**31.200,-**	**35.000,-**	**39.600,-**

VENKOVNÍ JEDNOTKA			RAV-GM1101AT8P-E	RAV-GM1401AT8P-E	RAV-GM1601AT8P-E
Hladina akustického tlaku (níz./stř./vys.)	dB(A)	❄	54	55	53
Hladina akustického tlaku (níz./stř./vys.)	dB(A)	☀	57	57	55
Připojení – Ø sání	mm (palce)		15,9 (5/8)	15,9 (5/8)	15,9 (5/8)
Připojení – Ø kapalina	mm (palce)		9,5 (3/8)	9,5 (3/8)	9,5 (3/8)
Délka potrubí (min.)	m		5	5	5
Délka potrubí (max.)	m		50	50	50
Převýšení (max.)	m		30	30	30
Typ kompresoru			Twin-Rotary	Twin-Rotary	Twin-Rotary
Chladivo			R32	R32	R32
Náplň chladiva	kg		2,1	2,1	2,40
Rozměry (VxŠxH)	mm		890 x 900 x 320	890 x 900 x 320	1340 x 900 x 320
Hmotnost	kg		69	69	94
Cena	**Kč**		**60.000,-**	**64.100,-**	**91.100,-**

Super Digital Inverter – Kazetové standardní jednotky

			1fázové TČ				3fázové TČ		
VNITŘNÍ JEDNOTKA **VENKOVNÍ JEDNOTKA**			**RAV-RM561UTP-E** **RAV-GP561ATP-E**	**RAV-RM801UTP-E** **RAV-GP801AT-E**	**RAV-RM1101UTP-E** **RAV-GP1101AT-E**	**RAV-RM1401UTP-E** **RAV-GP1401AT-E**	**RAV-RM1101UTP-E** **RAV-GP1101AT8-E**	**RAV-RM1401UTP-E** **RAV-GP1401AT8-E**	**RAV-RM1601UTP-E** **RAV-GP1601AT8-E**
Chladicí výkon	kW	❄	5,00	7,10	10,00	12,50	10,00	12,50	14,00
Chladicí výkon (rozsah)	kW	❄	1,20 - 5,60	1,90 - 8,00	3,10 - 12,00	3,10 - 14,00	2,60 - 12,00	2,60 - 14,00	2,60 - 16,00
Příkon (min./jmen./max.)	kW	❄	0,19/1,22/1,97	0,26/1,58/3,15	0,53/2,13/3,05	0,53/3,16/3,55	0,66/2,32/3,60	0,66/3,42/5,50	0,66/4,34/5,70
Účinnost EER (jmenovitá)	W/W	❄	4,10	4,49	4,69	3,96	4,31	3,65	3,23
Účinnost SEER (sezonní)		❄	7,61	8,80	8,65	8,15	7,10	7,01	6,72
Energetická třída		❄	A++	A+++	A+++	-	-	-	-
Provozní rozsah venkovních teplot	°C	❄	-15 / +52	-15 / +52	-15 / +52	-15 / +52	-15 / +46	-15 / +46	-15 / +46
Topný výkon	kW	☀	5,60	8,00	11,20	14,00	11,20	14,00	16,00
Topný výkon (rozsah)	kW	☀	0,90 - 8,10	1,30 - 11,30	2,60 - 13,00	2,60 - 16,50	2,40 - 15,60	2,40 - 18,00	2,40 - 19,00
Příkon (min./jmen./max.)	kW	☀	0,16/1,30/2,76	0,20/1,77/3,47	0,40/2,34/3,08	0,40/3,21/4,38	0,53/2,41/4,30	0,53/3,41/5,50	0,53/4,28/6,51
Účinnost COP	W/W	☀	4,31	4,52	4,79	4,36	4,65	4,11	3,74
Účinnost SCOP (sezonní)		☀	4,96	4,52	4,73	4,72	4,31	4,30	4,36
Energetická třída		☀	A+	A+++	A++	-	-	-	-
Provozní rozsah venkovních teplot	°C	☀	-27 / +15	-27 / +15	-27 / +15	-27 / +15	-20/ +15	-20/ +15	-20/ +15
Napájení	V/F+N/Hz		220-240/1/50	220-240/1/50	220-240/1/50	220-240/1/50	380-415/3+N/50	380-415/3+N/50	380-415/3+N/50
Doporučené jištění	A		16	20	25	25	3x 16	3x 16	3x 16
Cena setu, vč. RBC-AMT32E + RBC-U31PGP(W)-E	**Kč**		**78.050,-**	**92.250,-**	**120.950,-**	**133.150,-**	**119.250,-**	**126.750,-**	**142.650,-**

VNITŘNÍ JEDNOTKA			**RAV-RM561UTP-E**	**RAV-RM801UTP-E**	**RAV-RM1101UTP-E**	**RAV-RM1401UTP-E**	**RAV-RM1101UTP-E**	**RAV-RM1401UTP-E**	**RAV-RM1601UTP-E**
Vzduchový výkon	m³/h		780/870/1050	810/960/1230	1170/1440/2010	1170/1440/2010	1170/1440/2010	1230/1440/2100	1260/1500/2130
Hladina akustického tlaku (níz./stř./vys.)	dB(A)	❄	28/29/32	28/31/35	33/38/43	34/38/44	33/38/43	34/38/44	36/40/45
Hladina akustického tlaku (níz./stř./vys.)	dB(A)	☀	28/29/32	28/31/35	33/38/43	34/38/44	33/38/43	34/38/44	36/40/45
Rozměry (VxŠxH)	mm		256 × 840 × 840	256 × 840 × 840	319 × 840 × 840	319 × 840 × 840	319 × 840 × 840	319 × 840 × 840	319 × 840 × 840
Hmotnost	kg		20	20	24	24	24	24	24
Rozměry krycího panelu (V x Š x H)	mm		30 x 950 x 950	30 x 950 x 950	30 x 950 x 950	30 x 950 x 950	30 x 950 x 950	30 x 950 x 950	30 x 950 x 950
Hmotnost krycího panelu	kg		4,2	4,2	4,2	4,2	4,2	4,2	4,2
Cena	**Kč**		**22.300,-**	**25.500,-**	**31.200,-**	**35.000,-**	**31.200,-**	**35.000,-**	**39.600,-**

VENKOVNÍ JEDNOTKA			**RAV-GP561ATP-E**	**RAV-GP801AT-E**	**RAV-GP1101AT-E**	**RAV-GP1401AT-E**	**RAV-GP1101AT8-E**	**RAV-GP1401AT8-E**	**RAV-GP1601AT8-E**
Hladina akustického tlaku (níz./stř./vys.)	dB(A)	❄	46	46	49	50	49	34/38/44	36/40/45
Hladina akustického tlaku (níz./stř./vys.)	dB(A)	☀	48	48	50	51	50	34/38/44	36/40/45
Připojení – Ø sání	mm (palce)		12,7 (½)	15,9 (5/8)	15,9 (¾)	15,9 (¾)	15,9 (5/8)	15,9 (5/8)	15,9 (5/8)
Připojení – Ø kapalina	mm (palce)		6,4 (¼)	9,5 (3/8)	9,5 (3/8)	9,5 (3/8)	9,5 (3/8)	9,5 (3/8)	9,5 (3/8)
Délka potrubí (min.)	m		5	5	5	5	5	5	5
Délka potrubí (max.)	m		50	50	75	75	75	75	75
Převýšení (max.)	m		30	30	30	30	30	30	30
Typ kompresoru			Twin-Rotary	Twin-Rotary	Twin-Rotary	Twin-Rotary	Twin-Rotary	Twin-Rotary	Twin-Rotary
Chladivo			R32	R32	R32	R32	R32	R32	R32
Náplň chladiva	kg		1,35	1,90	3,10	3,10	2,60	2,60	2,60
Rozměry (VxŠxH)	mm		630 x 799 x 299	1050 x 1010 x 370	1550 x 1010 x 370	1550 x 1010 x 370	1340 x 900 x 320	1340x 900 x 320	1340 x 900 x 320
Hmotnost	kg		45	74	104	104	95	95	95
Cena	**Kč**		**45.800,-**	**56.800,-**	**79.800,-**	**88.200,-**	**78.100,-**	**81.800,-**	**93.100,-**

	POPIS	**CENA KČ**
RBC-U31PGP(W)-E	Krycí panel pro široký rovnoměrný proud vzduchu (SMMSe)	**7.450,-**
RBC-U31PGSP(W)-E	Krycí panel pro úzký přímý proud vzduchu z každého výdechu (SMMSe)	**7.950,-**
RBC-AMT32E	Standardní kabelový ovladač	**2.500,-**
RBC-AX32U(W)-E	Sada IR dálkový ovladač + přijímač pro standardní kazetové jednotky	**6.100,-**
TCB-FF101URE2	Příruba pro přívod čerstvého vzduchu Ø 100 mm	**1.550,-**

Všechny volitelné možnosti ovládání a řízení najdete od strany **86.**



CAVERION Österreich GmbH

Mezistropní nízké jednotky

- Nejnižší vestavná výška – pouhých 210 mm
- Třída energetické účinnosti až A^{++} / Obsahuje filtr vzduchu (součást dodávky)
- Čerpadlo kondenzátu (výtlačná výška 850 mm) / Možnost přívodu čerstvého vzduchu



			Digital Inverter			Super Digital Inverter
VNITŘNÍ JEDNOTKA **VENKOVNÍ JEDNOTKA**			**RAV-RM301SDT-E** **RAV-GM301ATP-E**	**RAV-RM401SDT-E** **RAV-GM401ATP-E**	**RAV-RM561SDT-E** **RAV-GM561ATP-E**	**RAV-RM561SDT-E** **RAV-GP561ATP-E**
Chladicí výkon	kW	❄	2,50	3,60	5,00	5,00
Chladicí výkon (rozsah)	kW	❄	0,90 - 3,00	0,90 - 4,00	1,50 - 5,60	1,20 - 5,60
Příkon (min./jmen./max.)	kW	❄	0,25/0,56/0,82	0,18/0,93/2,00	0,32/1,91/2,75	0,19/1,56/1,98
Účinnost EER (jmenovitá)	W/W	❄	4,46	3,87	2,62	3,21
Účinnost SEER (sezonní)		❄	6,29	5,86	5,14	5,77
Energetická třída		❄	A++	A+	A+	A+
Provozní rozsah venkovních teplot	°C	❄	-15 / +46	-15 / +46	-15 / +46	-15 / +52
Topný výkon	kW	☀	3,40	4,00	5,30	5,60
Topný výkon (rozsah)	kW	☀	0,80 - 4,50	0,80 - 5,00	1,50 - 6,30	0,90 - 7,00
Příkon (min./jmen./max.)	kW	☀	0,17/0,86/1,40	0,14/0,97/1,70	0,32/1,50/2,40	0,16/1,58/2,66
Účinnost COP	W/W	☀	3,95	4,12	3,53	3,54
Účinnost SCOP (sezonní)		☀	4,60	4,01	4,16	4,20
Energetická třída		☀	A++	A+	A+	A+
Provozní rozsah venkovních teplot	°C	☀	-15 / +15	-15 / +15	-15 / +15	-27 / +15
Napájení	V/F+N/Hz		220-240/1/50	220-240/1/50	220-240/1/50	220-240/1/50
Doporučené jištění	A		10	10	16	16
Cena setu, vč. RBC-AMT32E	**Kč**		**52.600,-**	**58.600,-**	**63.400,-**	**76.500,-**

VNITŘNÍ JEDNOTKA			**RAV-RM301SDT-E**	**RAV-RM401SDT-E**	**RAV-RM561SDT-E**	**RAV-RM561SDT-E**
Vzduchový výkon	m³/h		480/560/660	522/600/690	582/678/780	582/678/780
Externí statický tlak	Pa		5 - 45	5 - 45	4 - 44	4 - 44
Hladina akustického tlaku (níz./stř./vys.)	dB(A)	❄	33/36/39	33/36/39	36/40/45	36/40/45
Hladina akustického tlaku (níz./stř./vys.)	dB(A)	☀	33/36/39	33/36/39	36/40/45	36/40/45
Rozměry (VxŠxH)	mm		210 x 845 x 645	210 x 845 x 645	210 x 845 x 645	210 x 845 x 645
Hmotnost	kg		22	22	22	22
Cena	**Kč**		**26.700,-**	**27.400,-**	**28.200,-**	**28.200,-**

VENKOVNÍ JEDNOTKA			**RAV-GM301ATP-E**	**RAV-GM401ATP-E**	**RAV-GM561ATP-E**	**RAV-GP561ATP-E**
Hladina akustického tlaku (níz./stř./vys.)	dB(A)	❄	46	49	46	46
Hladina akustického tlaku (níz./stř./vys.)	dB(A)	☀	47	50	48	48
Připojení – Ø sání	mm (palce)		9,5 (3/8)	12,7 (½)	12,7 (½)	12,7 (½)
Připojení – Ø kapalina	mm (palce)		6,4 (¼)	6,4 (¼)	6,4 (¼)	6,4 (¼)
Délka potrubí (min.)	m		2	2	5	5
Délka potrubí (max.)	m		20	20	30	50
Převýšení (max.)	m		10	10	30	30
Typ kompresoru			Twin-Rotary	Twin-Rotary	Twin-Rotary	Twin-Rotary
Chladivo			R32	R32	R32	R32
Náplň chladiva	kg		0,6	0,9	0,9	1,35
Rozměry (VxŠxH)	mm		550 x 780 x 290	550 x 780 x 290	550 x 780 x 290	630 x 799 x 299
Hmotnost	kg		29	34	40	45
Cena	**Kč**		**23.400,-**	**28.700,-**	**32.700,-**	**45.800,-**

	POPIS	**CENA KČ**
RBC-AMT32E	Standardní kabelový ovladač	**2.500,-**
TCB-AX32E2	Sada IR dálkový ovladač + samostatný přijímač pro všechny jednotky (univerzální použití)	**8.700,-**
TCB-FF101URE2	Příruba pro přívod čerstvého vzduchu Ø 100 mm	**1.550,-**

Všechny volitelné možnosti ovládání a řízení najdete od strany **86.**

Mezistropní jednotky

- Nízká vestavná výška – pouhých 275 mm
- Externí statický tlak až 120 Pa / Obsahuje filtr vzduchu (součást dodávky)
- Čerpadlo kondenzátu (výtlačná výška 850 mm) / Možnost přívodu čerstvého vzduchu

R32



Digital Inverter – Mezistropní jednotky - 1fázové

VNITŘNÍ JEDNOTKA VENKOVNÍ JEDNOTKA			RAV-RM561BTP-E RAV-GM561ATP-E	RAV-RM801BTP-E RAV-GM801ATP-E	RAV-GM901BTP-E RAV-GM901ATP-E	RAV-RM1101BTP-E RAV-GM1101ATP-E	RAV-RM1401BTP-E RAV-GM1401ATP-E	RAV-RM1601BTP-E RAV-GM1601ATP-E
Chladicí výkon	kW	❄	5,00	6,70	8,00	9,50	12,10	14,00
Chladicí výkon (rozsah)	kW	❄	1,50 - 5,60	1,50 - 7,40	1,90 - 8,80	3,00 - 11,20	3,00 - 13,20	3,00 - 16,00
Příkon (min./jmen./max.)	kW	❄	0,31/1,83/2,05	0,31/2,38/2,76	-	0,60/2,99/4,50	0,60/4,42/4,71	5,13
Účinnost EER (jmenovitá)	W/W	❄	2,73	2,82	3,00	3,18	2,74	2,73
Účinnost SEER (sezonní)		❄	5,28	5,20	6,10	5,28	5,36	5,30
Energetická třída		❄	A	A	A++	A	-	-
Provozní rozsah venkovních teplot	°C	❄	-15 / +46	-15 / +46	-15/+46	-15 / +46	-15 / +46	-15 / +46
Topný výkon	kW	☀	5,30	7,70	9,00	11,20	13,00	16,00
Topný výkon (rozsah)	kW	☀	1,50 - 6,30	1,50 - 9,00	1,6 - 9,90	3,00 - 13,00	3,00 - 16,00	3,00 - 18,00
Příkon (min./jmen./max.)	kW	☀	0,31/1,62/2,47	0,31/2,32/3,18	-	0,60/2,99/4,00	0,60/3,60/4,55	4,69
Účinnost COP	W/W	☀	3,27	3,32	3,40	3,75	3,61	3,41
Účinnost SCOP (sezonní)		☀	4,08	4,13	4,60	4,19	4,19	3,90
Energetická třída		☀	A+	A+	A++	A+	-	-
Provozní rozsah venkovních teplot	°C	☀	-15 / +15	-15 / +15	-15/+15	-15 / +15	-15 / +15	-15 / +15
Napájení	V/F+N/Hz		220-240/1/50	220-240/1/50	220-240/1/50	220-240/1/50	220-240/1/50	220-240/1/50
Doporučené jištění	A		16	16	-	25	25	-
Cena setu, vč. RBC-AMT32E	**Kč**		**60.100,-**	**72.800,-**	**81.600,-**	**92.500,-**	**98.100,-**	**121.400,-**

VNITŘNÍ JEDNOTKA			RAV-RM561BTP-E	RAV-RM801BTP-E	RAV-GM901BTP-E	RAV-RM1101BTP-E	RAV-RM1401BTP-E	RAV-RM1601BTP-E
Vzduchový výkon	m³/h		480/630/800	720/930/1200	1000/1700	1260/1650/2100	1260/1650/2100	1500/1740/2100
Externí statický tlak	Pa		30/120	30/120	50 - 120	30/120	30/120	50/120
Hladina akustického tlaku (níz./stř./vys.)	dB(A)	❄	25/29/33	26/30/34	30/33/37	33/36/40	33/36/40	33/36/40
Hladina akustického tlaku (níz./stř./vys.)	dB(A)	☀	25/29/33	26/30/34	30/33/37	33/36/40	33/36/40	33/36/40
Rozměry (VxŠxH)	mm		275 x 700 x 750	275 x 1000 x 750	275 x 1400 x 750	275 x 1400 x 750	275 x 1400 x 750	275 x 1400 x 750
Hmotnost	kg		23	30	40	40	40	40
Cena	**Kč**		**24.900,-**	**28.400,-**	**32.800,-**	**35.000,-**	**36.200,-**	**39.300,-**

VENKOVNÍ JEDNOTKA			RAV-GM561ATP-E	RAV-GM801ATP-E	RAV-GM901ATP-E	RAV-GM1101ATP-E	RAV-GM1401ATP-E	RAV-GM1601ATP-E
Hladina akustického tlaku (níz./stř./vys.)	dB(A)	❄	46	48	51	54	55	53
Hladina akustického tlaku (níz./stř./vys.)	dB(A)	☀	48	52	55	57	57	55
Připojení – Ø sání	mm (palce)		12,7 (½)	15,9 (5/8)	15,9 (5/8)	15,9 (¾)	15,9 (¾)	15,9 (5/8)
Připojení – Ø kapalina	mm (palce)		6,4 (¼)	9,5 (3/8)	9,5 (3/8)	9,5 (3/8)	9,5 (3/8)	9,5 (3/8)
Délka potrubí (min.)	m		5	5	5	5	5	5
Délka potrubí (max.)	m		30	30	50	50	50	50
Převýšení (max.)	m		30	30	30	30	30	30
Typ kompresoru			Twin-Rotary	Twin-Rotary	Twin-Rotary	Twin-Rotary	Twin-Rotary	Twin-Rotary
Chladivo			R32	R32	R32	R32	R32	R32
Náplň chladiva	kg		0,9	1,3	-	2,1	2,1	2,40
Rozměry (VxŠxH)	mm		550 x 780 x 290	550 x 780 x 290	600 x 800 x 300	890 x 900 x 320	890 x 900 x 320	1340 x 900 x 320
Hmotnost	kg		40	44	47	68	68	95
Cena	**Kč**		**32.700,-**	**41.900,-**	**46.300,-**	**55.000,-**	**59.400,-**	**79.600,-**

Digital Inverter – Mezistropní jednotky - 3fázové

VNITŘNÍ JEDNOTKA VENKOVNÍ JEDNOTKA			RAV-RM1101BTP-E RAV-GM1101AT8P-E	RAV-RM1401BTP-E RAV-GM1401AT8P-E	RAV-RM1601BTP-E RAV-GM1601AT8P-E
Chladicí výkon	kW	❄	9,50	12,10	14,00
Chladicí výkon (rozsah)	kW	❄	3,00 - 11,20	3,00 - 13,20	3,00 - 16,00
Příkon (min./jmen./max.)	kW	❄	0,60/2,99/4,50	0,60/4,42/4,71	5,13
Účinnost EER (jmenovitá)	W/W	❄	3,18	2,74	2,73
Účinnost SEER (sezonní)		❄	5,28	5,36	5,30
Energetická třída		❄	A	-	-
Provozní rozsah venkovních teplot	°C	❄	-15 / +46	-15 / +46	-15 / +46
Topný výkon	kW	☀	11,20	13,00	16,00
Topný výkon (rozsah)	kW	☀	3,00 - 13,00	3,00 - 16,00	3,00 - 18,00
Příkon (min./jmen./max.)	kW	☀	0,60/2,99/4,00	0,60/3,60/4,55	4,69
Účinnost COP	W/W	☀	3,75	3,61	3,41
Účinnost SCOP (sezonní)		☀	4,19	4,19	3,90
Energetická třída		☀	A+	-	-
Provozní rozsah venkovních teplot	°C	☀	-15 / +15	-15 / +15	-15 / +15
Napájení	V/F+N/Hz		380-415/3+N/50	380-415/3+N/50	380-415/3+N/50
Doporučené jištění	A		3x 16	3x 16	3x 16
Cena setu, vč. RBC-AMT32E	**Kč**		**97.500,-**	**102.800,-**	**132.900,-**

VNITŘNÍ JEDNOTKA			RAV-RM1101BTP-E	RAV-RM1401BTP-E	RAV-RM1601BTP-E
Vzduchový výkon	m³/h		1260/1650/2100	1260/1650/2100	1500/1740/2100
Externí statický tlak	Pa		30/120	30/120	50/120
Hladina akustického tlaku (níz./stř./vys.)	dB(A)	❄	33/36/40	33/36/40	33/36/40
Hladina akustického tlaku (níz./stř./vys.)	dB(A)	☀	33/36/40	33/36/40	33/36/40
Rozměry (VxŠxH)	mm		275 x 1400 x 750	275 x 1400 x 750	275 x 1400 x 750
Hmotnost	kg		40	40	40
Cena	**Kč**		**35.000,-**	**36.200,-**	**39.300,-**

VENKOVNÍ JEDNOTKA			RAV-GM1101AT8P-E	RAV-GM1401AT8P-E	RAV-GM1601AT8P-E
Hladina akustického tlaku (níz./stř./vys.)	dB(A)	❄	54	55	53
Hladina akustického tlaku (níz./stř./vys.)	dB(A)	☀	57	57	55
Připojení – Ø sání	mm (palce)		15,9 (5/8)	15,9 (5/8)	15,9 (5/8)
Připojení – Ø kapalina	mm (palce)		9,5 (3/8)	9,5 (3/8)	9,5 (3/8)
Délka potrubí (min.)	m		5	5	5
Délka potrubí (max.)	m		50	50	50
Převýšení (max.)	m		30	30	30
Typ kompresoru			Twin-Rotary	Twin-Rotary	Twin-Rotary
Chladivo			R32	R32	R32
Náplň chladiva	kg		2,1	2,1	2,40
Rozměry (VxŠxH)	mm		890 x 900 x 320	890 x 900 x 320	1340 x 900 x 320
Hmotnost	kg		69	69	94
Cena	**Kč**		**60.000,-**	**64.100,-**	**91.100,-**

Super Digital Inverter – Mezistropní jednotky - 1fázové

VNITŘNÍ JEDNOTKA VENKOVNÍ JEDNOTKA			RAV-RM561BTP-E RAV-GP561ATP-E	RAV-RM801BTP-E RAV-GP801AT-E	RAV-RM1101BTP-E RAV-GP1101AT-E	RAV-RM1401BTP-E RAV-GP1401AT-E
Chladicí výkon	kW	❄	5,00	7,10	10,00	12,50
Chladicí výkon (rozsah)	kW	❄	1,20 - 5,60	1,90 - 8,00	3,10 - 12,00	3,10 - 14,00
Příkon (min./jmen./max.)	kW	❄	0,19/1,52/1,99	0,26/1,63/3,20	0,65/2,40/3,63	0,65/3,57/3,97
Účinnost EER (jmenovitá)	W/W	❄	3,29	4,36	4,17	3,50
Účinnost SEER (sezonní)		❄	5,60	7,50	6,60	6,06
Energetická třída		❄	A+	A++	A++	-
Provozní rozsah venkovních teplot	°C	❄	-15 / +52	-15 / +52	-15 / +52	-15 / +52
Topný výkon	kW	☀	5,60	8,00	11,20	14,00
Topný výkon (rozsah)	kW	☀	0,9 - 7,40	1,30 - 11,30	2,60 - 13,00	2,60 - 16,50
Příkon (min./jmen./max.)	kW	☀	0,16/1,61/2,76	0,20/1,85/3,55	0,47/2,73/3,38	0,47/3,63/4,43
Účinnost COP	W/W	☀	3,48	4,32	4,10	3,86
Účinnost SCOP (sezonní)		☀	4,24	4,81	4,24	4,24
Energetická třída		☀	A+	A++	A+	-
Provozní rozsah venkovních teplot	°C	☀	-27 / +15	-27 / +15	-27 / +15	-27 / +15
Napájení	V/F+N/Hz		220-240/1/50	220-240/1/50	220-240/1/50	220-240/1/50
Doporučené jištění	A		16	20	25	25
Cena setu, vč. RBC-AMT32E	**Kč**		**73.200,-**	**87.700,-**	**117.300,-**	**126.900,-**

VNITŘNÍ JEDNOTKA			RAV-RM561BTP-E	RAV-RM801BTP-E	RAV-RM1101BTP-E	RAV-RM1401BTP-E
Vzduchový výkon	m³/h		540/660/800	870/990/1200	1500/1740/2100	1500/1740/2100
Externí statický tlak	Pa		30/120	30/120	50/120	30/120
Hladina akustického tlaku (níz./stř./vys.)	dB(A)	❄	25/29/33	26/30/34	33/36/40	33/36/40
Hladina akustického tlaku (níz./stř./vys.)	dB(A)	☀	25/29/33	26/30/34	33/36/40	33/36/40
Rozměry (VxŠxH)	mm		275 x 700 x 750	275 x 1000 x 750	275 x 1400 x 750	275 x 1400 x 750
Hmotnost	kg		23	30	40	40
Cena	**Kč**		**24.900,-**	**28.400,-**	**35.000,-**	**36.200,-**

VENKOVNÍ JEDNOTKA			RAV-GP561ATP-E	RAV-GP801AT-E	RAV-GP1101AT-E	RAV-GP1401AT-E
Hladina akustického tlaku (níz./stř./vys.)	dB(A)	❄	46	46	49	50
Hladina akustického tlaku (níz./stř./vys.)	dB(A)	☀	48	48	50	51
Připojení – Ø sání	mm (palce)		12,7 (½)	15,9 (5/8)	15,9 (¾)	15,9 (¾)
Připojení – Ø kapalina	mm (palce)		6,4 (¼)	9,5 (3/8)	9,5 (3/8)	9,5 (3/8)
Délka potrubí (min.)	m		5	5	5	5
Délka potrubí (max.)	m		50	50	75	75
Převýšení (max.)	m		30	30	30	30
Typ kompresoru			Twin-Rotary	Twin-Rotary	Twin-Rotary	Twin-Rotary
Chladivo			R32	R32	R32	R32
Náplň chladiva	kg		1,35	1,90	3,10	3,10
Rozměry (VxŠxH)	mm		630 x 799 x 299	1050 x 1010 x 370	1550 x 1010 x 370	1550 x 1010 x 370
Hmotnost	kg		45	74	104	104
Cena	**Kč**		**45.800,-**	**56.800,-**	**79.800,-**	**88.200,-**

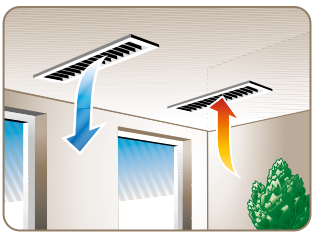

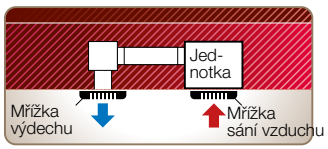

Při sníženém podhledu se vzduch z místnosti nasává mřížkou do jednotky, v ní je upraven a následně proudí přes VZT potrubí a mřížku výdechu zpět do místnosti.

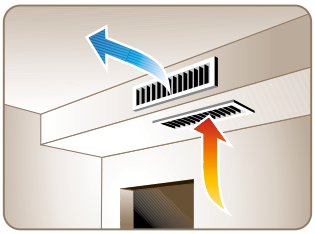

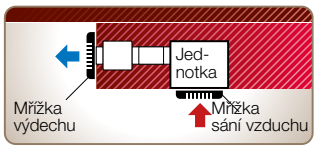

Není-li v místnosti snížený podhled, stačí vytvořit na jedné straně místnosti „falešný překlad“ a v něm skrytě umístit jednotku s výdechem a sáním vzduchu.

Super Digital Inverter – Mezistropní jednotky - 3fázové

VNITŘNÍ JEDNOTKA VENKOVNÍ JEDNOTKA			RAV-RM1101BTP-E RAV-GP1101AT8-E	RAV-RM1401BTP-E RAV-GP1401AT8-E	RAV-RM1601BTP-E RAV-GP1601AT8-E
Chladicí výkon	kW	❄	10,00	12,50	14,00
Chladicí výkon (rozsah)	kW	❄	2,60 - 12,00	2,60 - 14,00	2,60 -16,00
Příkon (min./jmen./max.)	kW	❄	0,66/2,58/4,01	0,66/3,81/4,89	0,66/4,49/6,50
Účinnost EER (jmenovitá)	W/W	❄	3,87	3,28	3,12
Účinnost SEER (sezonní)		❄	5,70	5,48	5,36
Energetická třída		❄	A+	-	-
Provozní rozsah venkovních teplot	°C	❄	-15 / +46	-15 / +46	-15 / +46
Topný výkon	kW	☀	11,20	14,00	16,00
Topný výkon (rozsah)	kW	☀	2,40 - 15,60	2,40 - 18,00	2,40 - 19,00
Příkon (min./jmen./max.)	kW	☀	0,53/2,76/4,42	0,53/3,66/5,71	0,53/4,57/6,96
Účinnost COP	W/W	☀	4,06	3,83	3,50
Účinnost SCOP (sezonní)		☀	4,14	3,94	3,93
Energetická třída		☀	A+	-	-
Provozní rozsah venkovních teplot	°C	☀	-20/ +15	-20/ +15	-20/ +15
Napájení	V/F+N/Hz		380-415/3+N/50	380-415/3+N/50	380-415/3+N/50
Doporučené jištění	A		3x 16	3x 16	3x 16
Cena setu, vč. RBC-AMT32E	**Kč**		**115.600,-**	**120.500,-**	**134.900,-**

VNITŘNÍ JEDNOTKA			RAV-RM1101BTP-E	RAV-RM1401BTP-E	RAV-RM1601BTP-E
Vzduchový výkon	m^3/h		1260/1740/2100	1260/1740/2100	1500/1740/2100
Externí statický tlak	Pa		30/120	30/120	30 - 120
Hladina akustického tlaku (níz./stř./vys.)	dB(A)	❄	33/36/40	33/36/40	33/36/40
Hladina akustického tlaku (níz./stř./vys.)	dB(A)	☀	33/36/40	33/36/40	33/36/40
Rozměry (VxŠxH)	mm		275 x 1400 x 750	275 x 1400 x 750	275 x 1400 x 750
Hmotnost	kg		40	40	40
Cena	**Kč**		**35.000,-**	**36.200,-**	**39.300,-**

VENKOVNÍ JEDNOTKA			RAV-GP1101AT8-E	RAV-GP1401AT8-E	RAV-GP1601AT8-E
Hladina akustického tlaku (níz./stř./vys.)	dB(A)	❄	49	51	51
Hladina akustického tlaku (níz./stř./vys.)	dB(A)	☀	50	51	53
Připojení – Ø sání	mm (palce)		15,9 (5/8)	15,9 (5/8)	15,9 (5/8)
Připojení – Ø kapalina	mm (palce)		9,5 (3/8)	9,5 (3/8)	9,5 (3/8)
Délka potrubí (min.)	m		5	5	5
Délka potrubí (max.)	m		75	75	75
Převýšení (max.)	m		30	30	30
Typ kompresoru			Twin-Rotary	Twin-Rotary	Twin-Rotary
Chladivo			R32	R32	R32
Náplň chladiva	kg		2,60	2,60	2,60
Rozměry (VxŠxH)	mm		1340 x 900 x 320	1340x 900 x 320	1340 x 900 x 320
Hmotnost	kg		95	95	95
Cena	**Kč**		**78.100,-**	**81.800,-**	**93.100,-**

	POPIS	CENA KČ
RBC-AMT32E	Standardní kabelový ovladač	**2.500,-**
TCB-AX32E2	Sada IR dálkový ovladač + samostatný přijímač pro všechny jednotky (univerzální použití)	**8.700,-**
TCB-SF56C6BPE	Příruba výdechu/sání (2 × Ø 200 mm) RAV: vel. 5 / VRF: vel. 5 až 18	**3.150,-**
TCB-SF80C6BPE	Příruba výdechu/sání (3 × Ø 200 mm) RAV: vel. 8 / VRF: vel. 24 až 30	**3.800,-**
TCB-SF160C6BPE	Příruba výdechu/sání (4 × Ø 200 mm) RAV: vel. 11 až 16 / VRF: vel. 36 až 56	**4.750,-**
TCB-FF101URE2	Příruba pro přívod čerstvého vzduchu Ø 100 mm	**1.550,-**

Všechny volitelné možnosti ovládání a řízení najdete od strany **86.**

Mezistropní vysokotlaké jednotky BIG Digital Inverter



- Instalace pouze v kombinaci s venkovními jednotkami BIG Digital Inverter
- Nastavitelný externí statický tlak až 250 Pa

VNITŘNÍ JEDNOTKA VENKOVNÍ JEDNOTKA			RAV-RM2241DTP-E1 RAV-GM2241AT8-E	RAV-RM2801DTP-E1 RAV-GM2801AT8-E
Chladicí výkon	kW	❄	19,00	22,50
Chladicí výkon (rozsah)	kW	❄	4,60 - 22,40	4,60 - 27,00
Příkon (min./jmen./max.)	kW	❄	1,27/5,86/9,05	1,27/7,98/11,87
Účinnost EER (jmenovitá)	W/W	❄	3,24	2,82
Účinnost SEER (sezonní)		❄	5,82	5,49
Energetická třída		❄	-	-
Provozní rozsah venkovních teplot	°C	❄	-15 / +46	-15 / +46
Topný výkon	kW	☀	22,40	27,00
Topný výkon (rozsah)	kW	☀	4,60 - 25,00	4,60 - 31,50
Příkon (min./jmen./max.)	kW	☀	1,27/5,71/10,15	1,27/7,52/13,83
Účinnost COP	W/W	☀	3,92	3,59
Účinnost SCOP (sezonní)		☀	3,78	3,69
Energetická třída		☀	-	-
Provozní rozsah venkovních teplot	°C	☀	-20/ +15	-20/ +15
Napájení	V/F+N/Hz		380-415/3+N/50	380-415/3+N/50
Doporučené jištění	A		3x 20	3x 25
Cena setu, vč. RBC-AMT32E	**Kč**		**240.100,-**	**258.900,-**

VNITŘNÍ JEDNOTKA			RAV-RM2241DTP-E1	RAV-RM2801DTP-E1
Vzduchový výkon	m³/h		3800	4800
Externí statický tlak	Pa		50/150/250	50/150/250
Hladina akustického tlaku (níz./stř./vys.)	dB(A)	❄	36/40/44	38/42/46
Hladina akustického tlaku (níz./stř./vys.)	dB(A)	☀	36/40/44	38/42/46
Rozměry (VxŠxH)	mm		448 x 1400 x 900	448 x 1400 x 900
Hmotnost	kg		97	97
Cena	**Kč**		**100.400,-**	**105.800,-**

VENKOVNÍ JEDNOTKA			RAV-GM2241AT8-E	RAV-GM2801AT8-E
Hladina akustického tlaku (níz./stř./vys.)	dB(A)	❄	58	61
Hladina akustického tlaku (níz./stř./vys.)	dB(A)	☀	60	63
Připojení – Ø sání	mm (palce)		28,6 (1 1/8)	28,6 (1 1/8)
Připojení – Ø kapalina	mm (palce)		12,7 (½)	12,7 (½)
Délka potrubí (min.)	m		5	5
Délka potrubí (max.)	m		60	60
Převýšení (max.)	m		30	30
Typ kompresoru			Twin-Rotary	Twin-Rotary
Chladivo			R32	R32
Náplň chladiva	kg		5,0	5,0
Rozměry (VxŠxH)	mm		1550 x 1010 x 370	1550 x 1010 x 370
Hmotnost	kg		142	142
Cena	**Kč**		**137.200,-**	**150.600,-**

	POPIS	CENA KČ
RBC-AMT32E	Standardní kabelový ovladač	**2.500,-**
TCB-AX32E2	Sada IR dálkový ovladač + samostatný přijímač pro všechny jednotky (univerzální použití)	**8.700,-**
TCB-DP40DPE	Čerpadlo kondenzátu, RAV: 22 + 28 / VRF: 72 + 96	**9.000,-**
TCB-LK2801DP-E	Long-Life Filter Set – pro RAV modely velikostí: 22 + 28 / VRF: 72 + 96	**3.150,-**
TCB-PCUC2E	I/O Modul pro vstupy a výstupy (alarm, hlášení provozu)	**3.800,-**

Všechny volitelné možnosti ovládání a řízení najdete od strany **86.**

Skříňové jednotky

- Dokonalá cirkulace vzduchu
- Plug & Play s integrovaným komfortním ovladačem
- Integrovaný systém detekce úniku chladiva



Digital Inverter – Skříňové jednotky (1fázové provedení)

VNITŘNÍ JEDNOTKA VENKOVNÍ JEDNOTKA			RAV-RM561FT-ES RAV-GM561ATP-E	RAV-RM801FT-ES RAV-GM801ATP-E	RAV-RM1101FT-ES RAV-GM1101ATP-E	RAV-RM1401FT-ES RAV-GM1401ATP-E	RAV-RM1601FT-ES RAV-GM1601ATP-E
Chladicí výkon	kW	❄	5,00	6,70	9,50	12,10	14,00
Chladicí výkon (rozsah)	kW	❄	1,50 - 5,60	1,50 - 7,40	3,00 - 11,20	3,00 - 13,20	3,00 - 16,00
Příkon (min./jmen./max.)	kW	❄	-/1,79/-	-/3,18/-	-/3,06/-	-/4,71/-	-
Účinnost EER (jmenovitá)	W/W	❄	2,79	2,11	3,10	2,57	-
Účinnost SEER (sezonní)		❄	5,15	4,89	5,16	4,86	-
Energetická třída		❄	A	B	A	-	-
Provozní rozsah venkovních teplot	°C	❄	-15 / +46	-15 / +46	-15 / +46	-15 / +46	-15 / +46
Topný výkon	kW	☀	5,30	7,70	11,20	13,00	16,00
Topný výkon (rozsah)	kW	☀	1,50 - 6,30	1,50 - 9,00	3,00 - 13,00	3,00 - 16,00	3,00 - 18,00
Příkon (min./jmen./max.)	kW	☀	-/1,72/-	-/3,20/-	-/3,19/-	-/4,01/-	-
Účinnost COP	W/W	☀	3,08	2,41	3,51	3,24	-
Účinnost SCOP (sezonní)		☀	4,00	3,81	3,92	3,90	-
Energetická třída		☀	A+	A	A	-	-
Provozní rozsah venkovních teplot	°C	☀	-15 / +15	-15 / +15	-15 / +15	-15 / +15	-15 / +15
Napájení	V/F+N/Hz		220-240/1/50	220-240/1/50	220-240/1/50	220-240/1/50	220-240/1/50
Doporučené jištění	A		16	16	25	25	-
Cena setu	**Kč**		**84.100,-**	**96.100,-**	**114.860,-**	**120.400,-**	**141.500,-**

VNITŘNÍ JEDNOTKA			RAV-RM561FT-ES	RAV-RM801FT-ES	RAV-RM1101FT-ES	RAV-RM1401FT-ES	RAV-RM1601FT-ES
Vzduchový výkon	m³/h		600/820	640/930	1190/1660	1350/1760	1350/1760
Hladina akustického tlaku (níz./stř./vys.)	dB(A)	❄	38/42/46	41/45/50	41/46/51	45/48/53	45/48/53
Hladina akustického tlaku (níz./stř./vys.)	dB(A)	☀	38/42/46	41/45/50	41/46/51	45/48/53	45/48/53
Rozměry (VxŠxH)	mm		1750 x 600 x 210	1750 x 600 x 210	1750 x 600 x 390	1750 x 600 x 390	1750 x 600 x 390
Hmotnost	kg		44	45	59	59	59
Cena	**Kč**		**51.400,-**	**54.200,-**	**59.860,-**	**61.000,-**	**61.900,-**

VENKOVNÍ JEDNOTKA			RAV-GM561ATP-E	RAV-GM801ATP-E	RAV-GM1101ATP-E	RAV-GM1401ATP-E	RAV-GM1601ATP-E
Hladina akustického tlaku (níz./stř./vys.)	dB(A)	❄	46	48	54	55	53
Hladina akustického tlaku (níz./stř./vys.)	dB(A)	☀	48	52	57	57	55
Připojení – Ø sání	mm (palce)		12,7 (½)	15,9 (5/8)	15,9 (¾)	15,9 (¾)	15,9 (5/8)
Připojení – Ø kapalina	mm (palce)		6,4 (¼)	9,5 (3/8)	9,5 (3/8)	9,5 (3/8)	9,5 (3/8)
Délka potrubí (min.)	m		5	5	5	5	5
Délka potrubí (max.)	m		30	30	50	50	50
Převýšení (max.)	m		30	30	30	30	30
Typ kompresoru			Twin-Rotary	Twin-Rotary	Twin-Rotary	Twin-Rotary	Twin-Rotary
Chladivo			R32	R32	R32	R32	R32
Náplň chladiva	kg		0,9	1,3	2,1	2,1	2,40
Rozměry (VxŠxH)	mm		550 x 780 x 290	550 x 780 x 290	890 x 900 x 320	890 x 900 x 320	1340 x 900 x 320
Hmotnost	kg		40	44	68	68	95
Cena	**Kč**		**32.700,-**	**41.900,-**	**55.000,-**	**59.400,-**	**79.600,-**

Digital Inverter – Skříňové jednotky - 3fázové

VNITŘNÍ JEDNOTKA VENKOVNÍ JEDNOTKA			RAV-RM1101FT-ES RAV-GM1101AT8P-E	RAV-RM1401FT-ES RAV-GM1401AT8P-E	RAV-RM1601FT-ES RAV-GM1601AT8P-E
Chladicí výkon	kW	❄	9,50	12,10	14,00
Chladicí výkon (rozsah)	kW	❄	3,00 - 11,20	3,00 - 13,20	3,00 - 16,00
Příkon (min./jmen./max.)	kW	❄	- /3,06/ -	- /4,71/ -	-
Účinnost EER (jmenovitá)	W/W	❄	3,10	2,57	-
Účinnost SEER (sezonní)		❄	5,16	4,86	-
Energetická třída		❄	A	-	-
Provozní rozsah venkovních teplot	°C	❄	-15 / +46	-15 / +46	-15 / +46
Topný výkon	kW	☀	11,20	13,00	16,00
Topný výkon (rozsah)	kW	☀	3,00 - 13,00	3,00 - 16,00	3,00 - 18,00
Příkon (min./jmen./max.)	kW	☀	- /3,19/ -	- /4,01/ -	-
Účinnost COP	W/W	☀	3,51	3,24	-
Účinnost SCOP (sezonní)		☀	3,92	3,90	-
Energetická třída		☀	A	-	-
Provozní rozsah venkovních teplot	°C	☀	-15 / +15	-15 / +15	-15 / +15
Napájení	V/F+N/Hz		380-415/3+N/50	380-415/3+N/50	380-415/3+N/50
Doporučené jištění	A		3x 16	3x 16	3x 16
Cena setu	**Kč**		**119.860,-**	**125.100,-**	**153.000,-**

VNITŘNÍ JEDNOTKA			RAV-RM1101FT-ES	RAV-RM1401FT-ES	RAV-RM1601FT-ES
Vzduchový výkon	m^3/h		1190/1660	1350/1760	1350/1760
Hladina akustického tlaku (níz./stř./vys.)	dB(A)	❄	41/46/51	45/48/53	45/48/53
Hladina akustického tlaku (níz./stř./vys.)	dB(A)	☀	41/46/51	45/48/53	45/48/53
Rozměry (VxŠxH)	mm		1750 x 600 x 390	1750 x 600 x 390	1750 x 600 x 390
Hmotnost	kg		59	59	59
Cena	**Kč**		**59.860,-**	**61.000,-**	**61.900,-**

VENKOVNÍ JEDNOTKA			RAV-GM1101AT8P-E	RAV-GM1401AT8P-E	RAV-GM1601AT8P-E
Hladina akustického tlaku (níz./stř./vys.)	dB(A)	❄	54	55	53
Hladina akustického tlaku (níz./stř./vys.)	dB(A)	☀	57	57	55
Připojení – Ø sání	mm (palce)		15,9 (¾)	15,9 (5/8)	15,9 (5/8)
Připojení – Ø kapalina	mm (palce)		9,5 (3/8)	9,5 (3/8)	9,5 (3/8)
Délka potrubí (min.)	m		5	5	5
Délka potrubí (max.)	m		50	50	50
Převýšení (max.)	m		30	30	30
Typ kompresoru			Twin-Rotary	Twin-Rotary	Twin-Rotary
Chladivo			R32	R32	R32
Náplň chladiva	kg		2,1	2,1	2,40
Rozměry (VxŠxH)	mm		890 x 900 x 320	890 x 900 x 320	1340 x 900 x 320
Hmotnost	kg		68	69	94
Cena	**Kč**		**60.000,-**	**64.100,-**	**91.100,-**

Super Digital Inverter – Skříňové jednotky

			1fázové TČ				3fázové TČ		
VNITŘNÍ JEDNOTKA **VENKOVNÍ JEDNOTKA**			**RAV-RM561FT-ES** **RAV-GP561ATP-E**	**RAV-RM801FT-ES** **RAV-GP801AT-E**	**RAV-RM1101FT-ES** **RAV-GP1101AT-E**	**RAV-RM1401FT-ES** **RAV-GP1401AT-E**	**RAV-RM1101FT-ES** **RAV-GP1101AT8-E**	**RAV-RM1401FT-ES** **RAV-GP1401AT8-E**	**RAV-RM1601FT-ES** **RAV-GP1601AT8-E**
Chladicí výkon	kW	❄	5,00	7,10	10,00	12,50	10,00	12,50	14,00
Chladicí výkon (rozsah)	kW	❄	1,20 - 5,60	1,90 - 8,00	3,10 - 12,00	3,10 - 14,00	2,60 - 12,00	2,60 - 14,00	2,60 - 16,00
Příkon (min./jmen./max.)	kW	❄	-/1,42/-	-/2,04/-	-/2,39/-	-/3,52/-	0,66/2,46/4,10	0,66/3,61/4,91	0,66/4,39/6,50
Účinnost EER (jmenovitá)	W/W	❄	3,51	3,48	4,18	3,55	4,07	3,46	3,19
Účinnost SEER (sezonní)		❄	5,75	6,24	6.67	6,10	5,86	5,65	5,55
Energetická třída		❄	A+	A++	A++	-	A+	-	-
Provozní rozsah venkovních teplot	°C	❄	-15 / +52	-15 / +52	-15 / +52	-15 / +52	-15 / +46	-15 / +46	-15 / +46
Topný výkon	kW	☀	5,60	5,60	8,00	11,20	12,50	14,00	16,00
Topný výkon (rozsah)	kW	☀	0,90 - 7,00	1,30 - 11,30	2,60 - 13,00	2,60 - 16,50	2,40 - 14,00	2,40 - 18,00	2,40 - 19,00
Příkon (min./jmen./max.)	kW	☀	-/1,65/-	-/2,37/-	-/2,76/-	-/3,97/-	0,53/3,09/4,80	0,53/3,81/5,95	0,53/4,83/6,96
Účinnost COP	W/W	☀	3,39	3,38	4,06	3,53	4,04	3,67	3,31
Účinnost SCOP (sezonní)		☀	4,20	4.41	4.37	4,35	4,00	4,00	3,96
Energetická třída		☀	A+	A+	A+	-	A+	-	-
Provozní rozsah venkovních teplot	°C	☀	-27 / +15	-27 / +15	-27 / +15	-27 / +15	-20/ +15	-20/ +15	-20/ +15
Napájení	V/F+N/Hz		220-240/1/50	220-240/1/50	220-240/1/50	220-240/1/50	380-415/3+N/50	380-415/3+N/50	380-415/3+N/50
Doporučené jištění	A		16	20	25	25	3x 16	3x 16	3x 16
Cena setu	**Kč**		**97.200,-**	**111.000,-**	**139.660,-**	**149.200,-**	**137.960,-**	**142.800,-**	**155.000,-**

VNITŘNÍ JEDNOTKA			**RAV-RM561FT-ES**	**RAV-RM801FT-ES**	**RAV-RM1101FT-ES**	**RAV-RM1401FT-ES**	**RAV-RM1101FT-ES**	**RAV-RM1401FT-ES**	**RAV-RM1601FT-ES**
Vzduchový výkon	m³/h		600/820	640/930	1190/1660	1350/1760	1190/1660	1350/1760	1350/1760
Hladina akustického tlaku (níz./stř./vys.)	dB(A)	❄	38/42/46	41/45/50	41/46/51	45/48/53	41/46/51	45/48/53	45/48/53
Hladina akustického tlaku (níz./stř./vys.)	dB(A)	☀	38/42/46	41/45/50	41/46/51	45/48/53	41/46/51	45/48/53	45/48/53
Rozměry (VxŠxH)	mm		1750 x 600 x 210	1750 x 600 x 210	1750 x 600 x 390	1750 x 600 x 390	1750 x 600 x 390	1750 x 600 x 390	1750 x 600 x 390
Hmotnost	kg		44	45	59	59	59	59	59
Cena	**Kč**		**51.400,-**	**54.200,-**	**59.860,-**	**61.000,-**	**59.860,-**	**61.000,-**	**61.900,-**

VENKOVNÍ JEDNOTKA			**RAV-GP561ATP-E**	**RAV-GP801AT-E**	**RAV-GP1101AT-E**	**RAV-GP1401AT-E**	**RAV-GP1101AT8-E**	**RAV-GP1401AT8-E**	**RAV-GP1601AT8-E**
Hladina akustického tlaku (níz./stř./vys.)	dB(A)	❄	46	46	49	50	49	51	51
Hladina akustického tlaku (níz./stř./vys.)	dB(A)	☀	48	48	50	51	50	52	53
Připojení – Ø sání	mm (palce)		12,7 (½)	15,9 (5/8)	15,9 (¾)	15,9 (¾)	15,9 (¾)	15,9 (5/8)	15,9 (5/8)
Připojení – Ø kapalina	mm (palce)		6,4 (¼)	9,5 (3/8)	9,5 (3/8)	9,5 (3/8)	9,5 (3/8)	9,5 (3/8)	9,5 (3/8)
Délka potrubí (min.)	m		5	5	5	5	5	5	5
Délka potrubí (max.)	m		50	50	75	75	75	75	75
Převýšení (max.)	m		30	30	30	30	30	30	30
Typ kompresoru			Twin-Rotary	Twin-Rotary	Twin-Rotary	Twin-Rotary	Twin-Rotary	Twin-Rotary	Twin-Rotary
Chladivo			R32	R32	R32	R32	R32	R32	R32
Náplň chladiva	kg		1,35	1,90	3,10	3,10	2,60	2,60	2,60
Rozměry (VxŠxH)	mm		630 x 799 x 299	1050 x 1010 x 370	1550 x 1010 x 370	1550 x 1010 x 370	1340 x 900 x 320	1340x 900 x 320	1340 x 900 x 320
Hmotnost	kg		45	74	104	104	95	95	95
Cena	**Kč**		**45.800,-**	**56.800,-**	**79.800,-**	**88.200,-**	**78.100,-**	**81.800,-**	**93.100,-**

Všechny volitelné možnosti ovládání a řízení najdete od strany **86.**

Přímý výpar do VZT - řízení dle teploty odtahu/prostoru
RAV-DXC010 — řízení dle teploty odtahu/prostoru



Rozhraní RAV DX pro připojení tepelného čerpadla TOSHIBA k externímu výparníku, které se skládá z rozvaděče s elektronikou a všech potřebných čidel.

Kompatibilní s venkovními jednotkami produktových řad:

- Digital Inverter
- Super Digital Inverter
- BIG Digital Inverter

Parametry přiváděného vzduchu — Provozní omezení:

- Režim CHLAZENÍ: teplota přiváděného vzduchu při provozu: min. +15 °C mokrý tepl. (+18 °C – suchý tepl.) / max. +24 °C mokrý tepl. (+32 °C – suchý tepl.)
- Režim TOPENÍ: teplota přiváděného vzduchu při provozu: min. +15 °C – suchý tepl. / max. 28 °C – mokrý tepl.

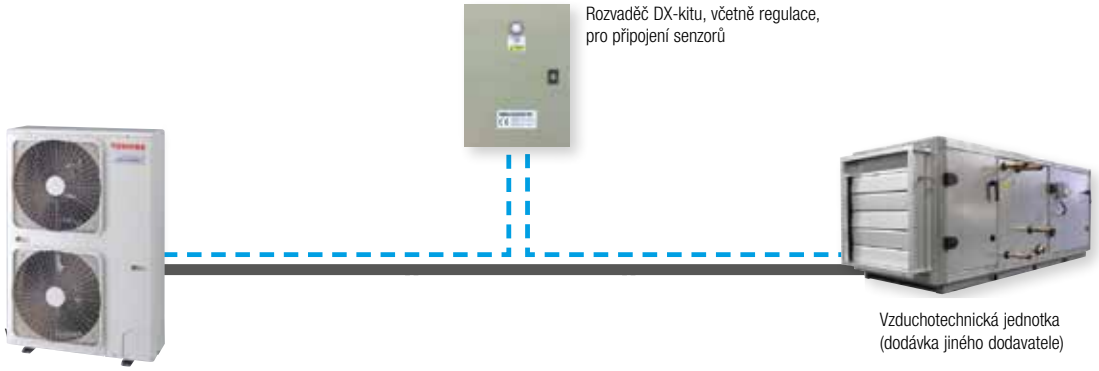

Přímý výpar do VZT — přímé řízení výkonu; signál 0–10 V
RBC-DXC031

Tento speciální DX Kit umožňuje přímou regulaci výkonu připojené venkovní jednotky TOSHIBA prostřednictvím analogového signálu napětí 0 až 10 V, který poskytuje řídící technologie MaR objektu nebo dodavatele VZT. Interface slouží jak pro RAV venkovní jednotky, tak pro některé venkovní jednotky VRF.

Kompatibilní s venkovními jednotkami produktových řad:

- Digital Inverter
- Super Digital Inverter
- VRF – SMMS-e (pouze vel. 8, 10)
- BIG Digital Inverter

Popis funkce

- RBC-DXC031 pomocí DIP-přepínače nastavte pro komunikaci s RAV nebo VRF venkovní jednotkou.
- Venkovní jednotky RAV mají PMV ventil již zabudovaný v každé jednotce z výroby – žádné další příslušenství mimo DX Kitu není potřeba.
- Není nutno instalovat na registr teplotní senzor TA.
- Signál řízení okamžitého výkonu: Požadavek od regulace přiveden na analogový vstup 0–10 V, zamezit pulzování, doplnit doběhový čas.
- Digitální vstupy a výstupy: Vstup pro zapnutí/vypnutí, volba provozního režimu (chladit/topit), zablokovat funkci ovladače, blokace při vypnutí ventilátoru VZT. Výstupy pro hlášení poruchy (alarm), průběhu odtávání atd.

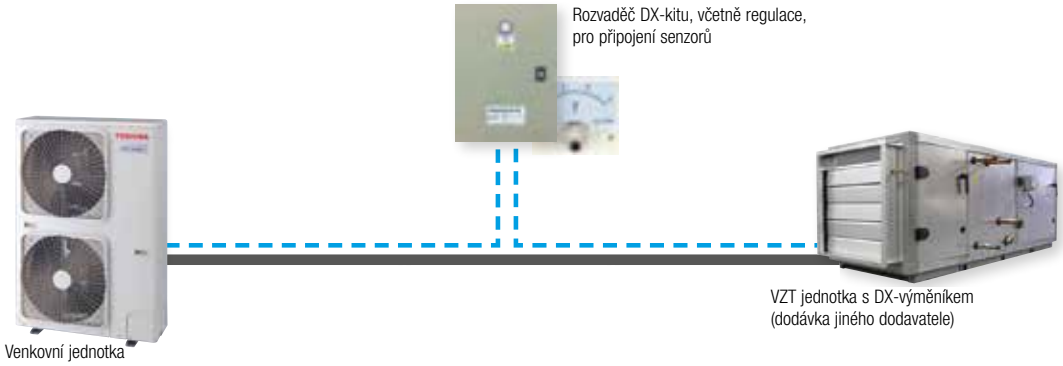

Parametry přímých výparů do VZT (DX-Kit)



- Rozvaděč RAV DX-Kitu obsahuje PC board, transformátor, svorkovnici a propojovací kabeláž.
- DX-kit potřebuje kabelový ovladač (volitelné příslušenství např. RBC-AMT32E)
- Použití s různými VZT jednotkami nebo dveřními clonami, podmínkou je výměník pro přímý výpar.
- 2 varianty: vlastní řízení dle teploty odtahu/prostoru nebo přímé řízení výkonu signálem 0–10 V (ext. MaR)

TYP		CHLADIVO	CHLADICÍ VÝKON MIN. – MAX. (kW)	TOPNÝ VÝKON MIN. – MAX. (kW)	VZDUCHOVÝ VÝKON STANDARD (m3/h)	OBJEM DX-REGISTRU VE VZT(dm3)
DI	RAV-GM301ATP-E	R32	0,90 - 3,00	0,80 - 4,50	570	0,5 - 0,7
DI	RAV-GM401ATP-E	R32	0,90 - 4,00	0,80 - 5,00	610	0,5 - 0,7
DI	RAV-GM561ATP-E	R32	1,50 - 5,60	1,50 - 6,30	900	0,8 - 1,1
SDI	RAV-GP561ATP-E	R32	1,20 - 5,60	0,90 - 7,40	900	0,8 - 1,1
DI	RAV-GM801ATP-E	R32	1,50 - 7,40	1,50 - 9,00	1320	1,0 - 1,4
SDI	RAV-GP801AT-E	R32	1,90 - 8,00	1,30 - 11,30	1320	1,0 - 1,4
DI	RAV-GM1101ATP/AT8P-E	R32	3,00 - 11,20	3,00 - 11,20	1600	1,5 - 2,1
SDI	RAV-GP1101AT/AT8-E	R32	3,10 - 12,00	2,60 - 13,00	1600	1,5 - 2,1
DI	RAV-GM1401ATP/AT8P-E	R32	3,00 - 13,20	3,00 - 16,00	2100	1,7 - 2,7
SDI	RAV-GP1401AT/AT8-E	R32	3,10 - 14,00	2,60 - 16,50	2100	1,7 - 2,7
DI	RAV-GM1601ATP-E/AT8P-E	R32	2,60 - 16,00	2,40 - 19,00	2720	1,7 - 3,2
SDI	RAV-GP1601AT8-E	R32	2,60 - 16,00	2,40 - 19,00	2720	1,7 - 3,2
DI BIG	RAV-GM2241AT8-E	R32	9,80 - 22,40	9,80 - 25,00	3600	3,0 - 4,2
DI BIG	RAV-GM2801AT8-E	R32	9,80 - 27,00	9,80 - 31,50	4200	3,0 - 5,4

DI: Digital Inverter Super-DI: Super Digital Inverter

TYP	Napájení	Rozměry (V x Š x H)	Hmotnost	Cena Kč
	V/F+N/Hz	mm	kg	
RAV-DXC010	220-240/1N/50	400 x 300 x 150	8	**29.400,-**
RBC-DXC031	220-240/1/50	400 x 300 x 150	8	**31.600,-**

Provozní omezení teploty přiváděného vzduchu na DX-registr:
Režim CHLAZENÍ: teplota přiváděného vzduchu při provozu: min. +15 °C mokrý teploměr (+18 °C suchý tepl.) / max. +24 °C mokrý tepl. (+32 °C suchý tepl.) Režim topení: teplota přiváděného vzduchu při provozu: min. +15 °C suchý teploměr / max. +28 °C suchý tepl.
DX-registr ve VZT včetně objemu potrubí je nutno navrhnout podle instalační příručky; přípustné jsou odchylky +/-10 %

Venkovní jednotky s chladivem R32 jsou uvedeny od strany **78**.

RAV MULTIKOMBINACE (pro jeden společný velký prostor)

- Cenově výhodná řešení pro velký prostor – jedna teplotní zóna
- Twin, Triple a Double Twin – kombinace 1 venkovní až se čtyřmi vnitřními jednotkami
- U RAV MULTIKOMBINACÍ musí být všechny vnitřní jednotky stejného typu a výkonu (převýšení mezi nimi 0 m)

RAV MULTIKOMBINACE
Rozbočky Twin / Triple / Double Twin

BIG DIGITAL INVERTER

	POPIS	CENA KČ
RBC-TWP101E	Rozbočka Twin Kit – BIG-DI 22,40 a 28,00 kW	**5.800,-**
RBC-TRP100E	Triple Kit – DI + S-DI: 16,00 kW / BIG-DI: 22,40 a 28,00 kW	**8.000,-**
RBC-DTWP101E	Rozbočka Double Twin Kit – BIG-DI 22,40 a 28,00 kW	**8.200,-**

DIGITAL INVERTER / SUPER DIGITAL INVERTER

	POPIS	CENA KČ
RBC-TWP30E2	Rozbočka Twin Kit – 11,20 kW	**2.700,-**
RBC-TWP50E2	Rozbočka Twin Kit – 14,00 kW	**2.800,-**
RBC-TRP100E	Triple Kit – DI + S-DI: 16,00 kW / BIG-DI: 22,40 a 28,00 kW	**8.000,-**



EBA Cooling Systems GmbH

TWIN

Digital Inverter / Super Digital Inverter

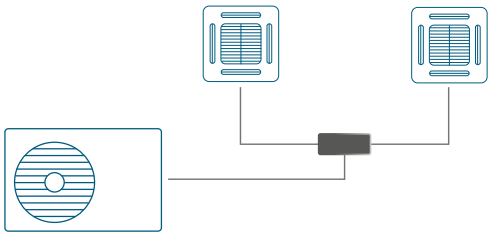

Možné kombinace výkonů*

VENKOVNÍ JEDNOTKA	TRASA OUT-IN	SADA ROZBOČEK
11,2	5,6 + 5,6	RBC-TWP30E2
14,0	8,0 + 8,0	RBC-TWP50E2

TRIPLE

Digital Inverter / Super Digital Inverter

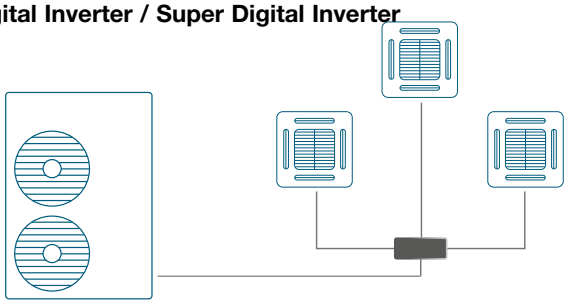

Možné kombinace výkonů*

VENKOVNÍ JEDNOTKA	TRASA OUT-IN	SADA ROZBOČEK
16	5,6 + 5,6 + 5,6	RBC-TRP100E

TWIN

BIG Digital Inverter

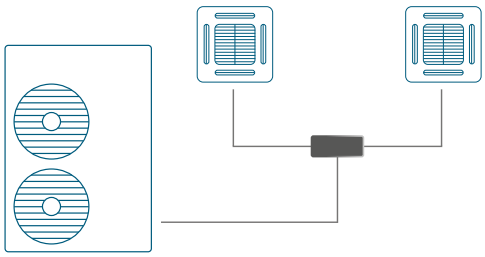

Možné kombinace výkonů*

VENKOVNÍ JEDNOTKA	TRASA OUT-IN	SADA ROZBOČEK
22,4	11,2 + 11,2	RBC-TWP101E
28,0	14,0 + 14,0	RBC-TWP101E

TRIPLE

BIG Digital Inverter

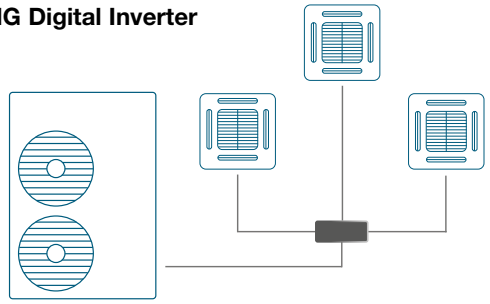

Možné kombinace výkonů*

VENKOVNÍ JEDNOTKA	TRASA OUT-IN	SADA ROZBOČEK
22,4	8,0 + 8,0 + 8,0	RBC-TRP100E
28,0	8,0 + 8,0 + 8,0	RBC-TRP100E

DOUBLE-TWIN

BIG Digital Inverter

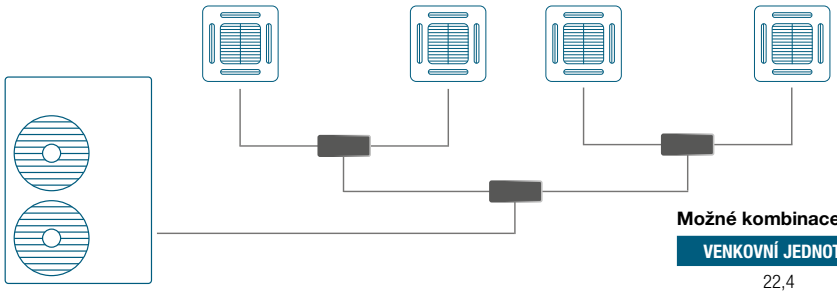

Možné kombinace výkonů*

VENKOVNÍ JEDNOTKA	TRASA OUT-IN	SADA ROZBOČEK
22,4	5,6 + 5,6 + 5,6 + 5,6	RBC-DTWP101E
28,0	8,0 + 8,0 + 8,0 + 8,0	RBC-DTWP101E

Základní přehled – kompletní kombinace, údaje a hodnoty najdete v příslušných datových listech

DVEŘNÍ CLONY

- Provoz pouze topení nebo jen ventilace vzduchu jako účinná bariéra úniku energie u vstupu
- Kompatibilní s venkovními jednotkami Digital Inverter a Super Digital Inverter
- Není skladovou položkou – dodací termín na vyžádání
- Kombinovatelné venkovní jednotky na vyžádání



VOLNĚ VISÍCÍ DVEŘNÍ CLONY

VNITŘNÍ JEDNOTKA			RAV-CT101CH-M	RAV-CT101CH-L	RAV-CT151CH-M	RAV-CT151CH-L	RAV-CT201CH-M	RAV-CT201CH-L	RAV-CT251CH-M	RAV-CT251CH-L
Topný výkon	kW	☀	8,00	8,00	11,20	11,20	14,00	14,00	16,00	16,00
Vzduchový výkon	m³/h		1600	2210	2400	2950	3200	4420	4000	5160
Příkon (min./jmen./max.)	kW	☀	0,35	0,53	0,53	0,70	0,70	1,05	0,88	1,23
Hladina akustického tlaku (níz./stř./vys.)	dB(A)	☀	54	55	55	56	56	57	57	58
Hmotnost	kg		48	51	77	80	101	107	132	138
Rozměry (VxŠxH)	mm		260 x 1210 x 490	260 x 1210 x 490	260 x 1710 x 490	260 x 1710 x 490	260 x 2210 x 490	260 x 2210 x 490	260 x 2710 x 490	260 x 2710 x 490
Cena	**Kč**		**193.800,-**	**201.600,-**	**226.800,-**	**233.900,-**	**255.000,-**	**287.100,-**	**288.100,-**	**316.300,-**



KAZETOVÉ DVEŘNÍ CLONY

VNITŘNÍ JEDNOTKA			RAV-CT101UH-M	RAV-CT101UH-L	RAV-CT151UH-M	RAV-CT151UH-L	RAV-CT201UH-M	RAV-CT201UH-L	RAV-CT251UH-M	RAV-CT251UH-L
Topný výkon	kW	☀	8,00	8,00	11,20	11,20	14,00	14,00	16,00	16,00
Vzduchový výkon	m³/h		1600	2210	2400	2950	3200	4420	4000	5160
Příkon (min./jmen./max.)	kW	☀	0,35	0,53	0,53	0,70	0,70	1,05	0,88	1,23
Hladina akustického tlaku (níz./stř./vys.)	dB(A)	☀	54	55	55	56	56	57	57	58
Hmotnost	kg		40	43	95	98	99	105	120	126
Rozměry (VxŠxH)	mm		260 x 1050 x 780	260 x 1050 x 780	260 x 1550 x 780	260 x 1550 x 780	260 x 2050 x 780	260 x 2050 x 780	260 x 2550 x 780	260 x 2550 x 780
Cena	**Kč**		**203.800,-**	**212.600,-**	**228.500,-**	**241.000,-**	**258.400,-**	**288.800,-**	**307.400,-**	**337.100,-**

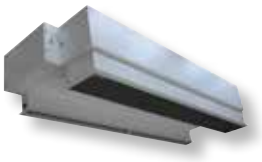

VESTAVNÉ DVEŘNÍ CLONY

VNITŘNÍ JEDNOTKA			RAV-CT101BH-M	RAV-CT101BH-L	RAV-CT151BH-M	RAV-CT151BH-L	RAV-CT201BH-M	RAV-CT201BH-L	RAV-CT251BH-M	RAV-CT251BH-L
Topný výkon	kW	☀	8,00	8,00	11,20	11,20	14,00	14,00	16,00	16,00
Vzduchový výkon	m³/h		1600	2210	2400	2950	3200	4420	4000	5160
Příkon (min./jmen./max.)	kW	☀	0,35	0,53	0,53	0,70	0,70	1,05	0,88	1,23
Hladina akustického tlaku (níz./stř./vys.)	dB(A)	☀	54	55	55	56	56	57	57	58
Hmotnost	kg		71	74	105	108	129	135	170	176
Rozměry (VxŠxH)	mm		405-485 x 1105 x 720	405-485 x 1105 x 720	405-485 x 1605 x 720	405-485 x 1605 x 720	405-485 x 2105 x 720	405-485 x 2105 x 720	405-485 x 2605 x 720	405-485 x 2605 x 720
Cena	**Kč**		**213.800,-**	**220.500,-**	**253.500,-**	**258.400,-**	**286.600,-**	**308.200,-**	**322.400,-**	**347.900,-**

Digital Inverter

- Kompaktní rozměry – dlouhá životnost – vysoká účinnost
- Rozsah provozu od -15 °C do +46 °C venkovní teploty
- Délky rozvodů až 50 m



Digital Inverter – 1fázové provedení

VENKOVNÍ JEDNOTKA		RAV-GM301ATP-E	RAV-GM401ATP-E	RAV-GM561ATP-E	RAV-GM801ATP-E
Chladicí výkon	kW ❄	2,50	3,60	5,00	6,70
Topný výkon	kW ☀	3,40	4,00	5,30	7,70
Hladina akustického tlaku (níz./stř./vys.)	dB(A) ❄	46	49	46	48
Hladina akustického tlaku (níz./stř./vys.)	dB(A) ☀	47	50	48	52
Připojení – Ø sání	mm (palce)	9,5 (3/8)	12,7 (½)	12,7 (½)	15,9 (5/8)
Připojení – Ø kapalina	mm (palce)	6,3 (¼)	6,3 (¼)	6,3 (¼)	9,5 (3/8)
Délka potrubí (min.)	m	2	2	5	5
Délka potrubí (max.)	m	20	20	30	30
Převýšení (max.)	m	10	10	30	30
Typ kompresoru		Twin-Rotary	Twin-Rotary	Twin-Rotary	Twin-Rotary
Napájení	V/F+N/Hz	220-240/1N/50	220-240/1N/50	220-240/1N/50	220-240/1N/50
Doporučené jištění	A	10	10	16	16
Chladivo		R32	R32	R32	R32
Náplň chladiva	kg	0,60	0,90	0,90	1,30
Rozměry (VxŠxH)	mm	550 x 780 x 290	550 x 780 x 290	550 x 780 x 290	550 x 780 x 290
Hmotnost	kg	33	39	40	44
Cena	**Kč**	**23.400,-**	**28.700,-**	**32.700,-**	**41.900,-**

Digital Inverter – 1fázové provedení

VENKOVNÍ JEDNOTKA		RAV-GM901ATP-E	RAV-GM1101ATP-E	RAV-GM1401ATP-E	RAV-GM1601ATP-E
Chladicí výkon	kW ❄	8,00	10,00	12,00	14,00
Topný výkon	kW ☀	9,00	11,20	14,00	16,00
Hladina akustického tlaku (níz./stř./vys.)	dB(A) ❄	51	54	55	53
Hladina akustického tlaku (níz./stř./vys.)	dB(A) ☀	55	57	57	55
Připojení – Ø sání	mm (palce)	15,9 (5/8)	15,9 (5/8)	15,9 (5/8)	15,9 (5/8)
Připojení – Ø kapalina	mm (palce)	9,5 (3/8)	9,5 (3/8)	9,5 (3/8)	9,5 (3/8)
Délka potrubí (min.)	m	5	5	5	5
Délka potrubí (max.)	m	50	50	50	50
Převýšení (max.)	m	30	30	30	30
Typ kompresoru		Twin-Rotary	Twin-Rotary	Twin-Rotary	Twin-Rotary
Napájení	V/F+N/Hz	220-240/1N/50	220-240/1N/50	220-240/1N/50	220-240/1N/50
Doporučené jištění	A	16	20	25	25
Chladivo		R32	R32	R32	R32
Náplň chladiva	kg	2,00	2,10	2,10	2,40
Rozměry (VxŠxH)	mm	630 x 800 x 300	890 x 900 x 320	890 x 900 x 320	1340 x 900 x 320
Hmotnost	kg	47	68	68	95
Cena	**Kč**	**46.300,-**	**55.000,-**	**59.400,-**	**79.600,-**

Digital Inverter – 3fázové provedení

VENKOVNÍ JEDNOTKA		RAV-GM1101AT8P-E	RAV-GM1401AT8P-E	RAV-GM1601AT8P-E
Chladicí výkon	kW ❄	10,00	12,00	14,00
Topný výkon	kW ☀	11,20	14,00	16,00
Hladina akustického tlaku (níz./stř./vys.)	dB(A) ❄	54	55	53
Hladina akustického tlaku (níz./stř./vys.)	dB(A) ☀	57	57	55
Připojení – Ø sání	mm (palce)	15,9 (5/8)	15,9 (5/8)	15,9 (5/8)
Připojení – Ø kapalina	mm (palce)	9,5 (3/8)	9,5 (3/8)	9,5 (3/8)
Délka potrubí (min.)	m	5	5	5
Délka potrubí (max.)	m	50	50	50
Převýšení (max.)	m	30	30	30
Typ kompresoru		Twin-Rotary	Twin-Rotary	Twin-Rotary
Napájení	V/F+N/Hz	380-415/3N/50	380-415/3N/50	380-415/3N/50
Doporučené jištění	A	3 x 16	3 x 16	3 x 16
Chladivo		R32	R32	R32
Náplň chladiva	kg	2,10	2,10	2,40
Rozměry (VxŠxH)	mm	890 x 900 x 320	890 x 900 x 320	1340 x 900 x 320
Hmotnost	kg	69	69	94
Cena	**Kč**	**60.000,-**	**64.100,-**	**91.100,-**

Super Digital Inverter

- Maximální účinnost – dlouhá životnost – obrovská odolnost
- Rozsah provozu od -27 °C do +52 °C venkovní teploty
- Délky rozvodů až 75 m



Super Digital Inverter – 1fázové provedení

VENKOVNÍ JEDNOTKA		RAV-GP561ATP-E	RAV-GP801AT-E	RAV-GP1101AT-E	RAV-GP1401AT-E
Chladicí výkon	kW ❄	5,30	7,10	10,00	12,50
Topný výkon	kW ☀	5,60	8,00	11,20	14,00
Hladina akustického tlaku (níz./stř./vys.)	dB(A) ❄	46	46	49	50
Hladina akustického tlaku (níz./stř./vys.)	dB(A) ☀	48	48	50	51
Připojení – Ø sání	mm (palce)	12,7 (½)	15,9 (5/8)	15,9 (5/8)	15,9 (5/8)
Připojení – Ø kapalina	mm (palce)	6,3 (¼)	9,5 (3/8)	9,5 (3/8)	9,5 (3/8)
Délka potrubí (min.)	m	5	5	5	5
Délka potrubí (max.)	m	50	50	75	75
Převýšení (max.)	m	30	30	30	30
Typ kompresoru		Twin-Rotary	Twin-Rotary	Twin-Rotary	Twin-Rotary
Napájení	V/F+N/Hz	220-240/1N/50	220-240/1N/50	220-240/1N/50	220-240/1N/50
Doporučené jištění	A	16	16	20	25
Chladivo		R32	R32	R32	R32
Náplň chladiva	kg	1,35	1,90	3,10	3,10
Rozměry (VxŠxH)	mm	630 x 799 x 299	1050 x 1010 x 370	1550 x 1010 x 370	1550 x 1010 x 370
Hmotnost	kg	45	74	104	104
Cena	**Kč**	**45.800,-**	**56.800,-**	**79.800,-**	**88.200,-**

Super Digital Inverter – 3fázové provedení

VENKOVNÍ JEDNOTKA		RAV-GP1101AT8-E	RAV-GP1401AT8-E	RAV-GP1601AT8-E
Chladicí výkon	kW ❄	10,00	12,50	14,00
Topný výkon	kW ☀	11,20	14,00	16,00
Hladina akustického tlaku (níz./stř./vys.)	dB(A) ❄	49	51	51
Hladina akustického tlaku (níz./stř./vys.)	dB(A) ☀	50	52	53
Připojení – Ø sání	mm (palce)	15,9 (5/8)	15,9 (5/8)	15,9 (5/8)
Připojení – Ø kapalina	mm (palce)	9,5 (3/8)	9,5 (3/8)	9,5 (3/8)
Délka potrubí (min.)	m	5	5	5
Délka potrubí (max.)	m	75	75	75
Převýšení (max.)	m	30	30	30
Typ kompresoru		Twin-Rotary	Twin-Rotary	Twin-Rotary
Napájení	V/F+N/Hz	380-415/3N/50	380-415/3N/50	380-415/3N/50
Doporučené jištění	A	3x 16	3x 16	3x 16
Chladivo		R32	R32	R32
Náplň chladiva	kg	2,60	2,60	2,60
Rozměry (VxŠxH)	mm	1340 x 900 x 320	1340 x 900 x 320	1340 x 900 x 320
Hmotnost	kg	95	95	95
Cena	**Kč**	**78.100,-**	**81.800,-**	**93.100,-**

BIG Digital Inverter

- Maximální výkon při kompaktních rozměrech / 3fázové provedení
- Rozsah provozu od -27 °C do +52 °C venkovní teploty
- Délky rozvodů až 100 m



Digital Inverter – 3fázové provedení

VENKOVNÍ JEDNOTKA		RAV-GM2241AT8-E	RAV-GM2801AT8-E
Chladicí výkon	kW ❄	19,00	22,50
Topný výkon	kW ☀	22,40	27,00
Hladina akustického tlaku (níz./stř./vys.)	dB(A) ❄	58	61
Hladina akustického tlaku (níz./stř./vys.)	dB(A) ☀	60	63
Připojení – Ø sání	mm (palce)	28,6 (1 1/8)	28,6 (1 1/8)
Připojení – Ø kapalina	mm (palce)	12,7 (½)	12,7 (½)
Délka potrubí (min.)	m	5	5
Délka potrubí (max.)	m	100	100
Převýšení (max.)	m	30	30
Typ kompresoru		Twin-Rotary	Twin-Rotary
Napájení	V/F+N/Hz	380-415/3N/50	380-415/3N/50
Doporučené jištění	A	3x 20	3x 25
Chladivo		R32	R32
Náplň chladiva	kg	5,00	5,00
Rozměry (VxŠxH)	mm	1550 x 1010 x 370	1550 x 1010 x 370
Hmotnost	kg	142	142
Cena	**Kč**	**137.200,-**	**150.600,-**



GEBRÜDER HARTINGER GesmbH
Kälte- u. Klimatechnik

RAV VENKOVNÍ JEDNOTKY: Technické údaje

TYP	Délka potrubí (min.)	Délka potrubí (max.)	Předplněno do	Převýšení (max.)	Připojení – Ø sání	Připojení – Ø kapalina	Náplň chladiva	Doplnění chladiva dle délky rozvodů
	m	m	m	m	mm (palce)	mm (palce)	kg	g/m
DIGITAL INVERTER 1-fázové								
RAV-GM301ATP-E	2	20	15	10	9,5 (3/8)	6,3 (¼)	0,60	20
RAV-GM401ATP-E	2	20	15	10	12,7 (½)	6,3 (¼)	0,90	20
RAV-GM561ATP-E	5	30	20	30	12,7 (½)	6,3 (¼)	0,90	20
RAV-GM801ATP-E	5	30	20	30	15,9 (5/8)	9,5 (3/8)	1,30	35
RAV-GM901ATP-E	5	50	30	30	15,9 (5/8)	9,5 (3/8)	2,00	35
RAV-GM1101ATP-E	5	50	30	30	15,9 (5/8)	9,5 (3/8)	2,10	35
RAV-GM1401ATP-E	5	50	30	30	15,9 (5/8)	9,5 (3/8)	2,10	35
RAV-GM1601ATP-E	5	50	30	30	15,9 (5/8)	9,5 (3/8)	2,40	40
DIGITAL INVERTER 3-fázové								
RAV-GM1101AT8P-E	5	50	30	30	15,9 (5/8)	9,5 (3/8)	2,10	35
RAV-GM1401AT8P-E	5	50	30	30	15,9 (5/8)	9,5 (3/8)	2,10	35
RAV-GM1601AT8P-E	5	50	30	30	15,9 (5/8)	9,5 (3/8)	2,40	40
SUPER DIGITAL INVERTER 1-fázové								
RAV-GP561ATP-E	5	50	20	30	12,7 (½)	6,3 (¼)	1,35	20
RAV-GP801AT-E	5	50	30	30	15,9 (5/8)	9,5 (3/8)	1,90	35
RAV-GP1101AT-E	5	75	30	30	15,9 (5/8)	9,5 (3/8)	3,10	35
RAV-GP1401AT-E	5	75	30	30	15,9 (5/8)	9,5 (3/8)	3,10	35
SUPER DIGITAL INVERTER 3-fázové								
RAV-GP1101AT8-E	5	75	30	30	15,9 (5/8)	9,5 (3/8)	2,60	40
RAV-GP1401AT8-E	5	75	30	30	15,9 (5/8)	9,5 (3/8)	2,60	40
RAV-GP1601AT8-E	5	75	30	30	15,9 (5/8)	9,5 (3/8)	2,60	40
BIG DIGITAL INVERTER								
RAV-GM2241AT8-E	5	100	30	30	28,6 (1 1/8)	12,7 (½)	5,00	40
RAV-GM2801AT8-E	5	100	30	30	28,6 (1 1/8)	12,7 (½)	5,00	80

Příkon, proudový odběr, jištění

TYP	Příkon (max.)	Příkon (jmen.)	Příkon (min./jmen./max.)	Příkon (min./jmen./max.)	Doporučené jištění	Napájení	Doporučený typ přívodu	Komunikační vedení
	A	A	kW ❄	kW ☀	A	V/F+N/Hz		
DIGITAL INVERTER 1-fázové								
RAV-GM301ATP-E	7,8	2,7	0,25/0,56/0,82	0,17/0,86/1,40	10	220-240/1N/50	H07RN-F 3G1,5	H07RN-F 4G1,5
RAV-GM401ATP-E	9,1	4,4	0,18/0,93/2,00	0,14/0,97/1,70	10	220-240/1N/50	H07RN-F 3G1,5	H07RN-F 4G1,5
RAV-GM561ATP-E	15,5	8,5	-/1,79/-	-/1,72/-	16	220-240/1N/50	H07RN-F 3G2,5	H07RN-F 4G1,5
RAV-GM801ATP-E	15,5	11,7	-/3,18/-	-/3,20/-	16	220-240/1N/50	H07RN-F 3G4,0	H07RN-F 4G1,5
RAV-GM901ATP-E	-	-	-	-	16	220-240/1N/50	H07RN-F 3G2,5	H07RN-F 4G1,5
RAV-GM1101ATP-E	22,8	13,8	-/3,06/-	-/3,19/-	20	220-240/1N/50	H07RN-F 3G4,0	H07RN-F 4G1,5
RAV-GM1401ATP-E	22,8	20,5	-/4,71/-	-/4,01/-	25	220-240/1N/50	H07RN-F 3G4,0	H07RN-F 4G1,5
RAV-GM1601ATP-E	-	-	-	-	25	220-240/1N/50	H07RN-F 3G4,0	H07RN-F 4G1,5
DIGITAL INVERTER 3-fázové								
RAV-GM1101AT8P-E	14,1	4,6	- /3,06/ -	- /3,19/ -	3 x 16	380-415/3N/50	H07RN-F 5G1,5	H07RN-F 4G1,5
RAV-GM1401AT8P-E	14,1	6,8	- /4,71/ -	- /4,01/ -	3 x 16	380-415/3N/50	H07RN-F 5G1,5	H07RN-F 4G1,5
RAV-GM1601AT8P-E	-	-	-	-	3 x 16	380-415/3N/50	H07RN-F 5G2,5	H07RN-F 4G1,5
SUPER DIGITAL INVERTER 1-fázové								
RAV-GP561ATP-E	13,1	7,1	-/1,42/-	-/1,65/-	16	220-240/1N/50	H07RN-F 3G2,5	H07RN-F 4G1,5
RAV-GP801AT-E	20,7	7,6	-/2,04/-	-/2,37/-	16	220-240/1N/50	H07RN-F 3G2,5	H07RN-F 4G1,5
RAV-GP1101AT-E	22,8	11,0	-/2,39/-	-/2,76/-	20	220-240/1N/50	H07RN-F 3G4,0	H07RN-F 4G1,5
RAV-GP1401AT-E	22,8	15,4	-/3,52/-	-/3,97/-	25	220-240/1N/50	H07RN-F 3G4,0	H07RN-F 4G1,5
SUPER DIGITAL INVERTER 3-fázové								
RAV-GP1101AT8-E	16,2	4,7	0,66/2,32/3,60	0,53/2,41/4,30	3x 16	380-415/3N/50	H07RN-F 5G1,5	H07RN-F 4G1,5
RAV-GP1401AT8-E	16,5	6,5	0,66/3,42/3,60	0,53/3,41/5,50	3x 16	380-415/3N/50	H07RN-F 5G1,5	H07RN-F 4G1,5
RAV-GP1601AT8-E	16,9	7,5	0,66/4,34/5,70	0,53/4,28/6,51	3x 16	380-415/3N/50	H07RN-F 5G1,5	H07RN-F 4G1,5
BIG DIGITAL INVERTER								
RAV-GM2241AT8-E	18,0	9,1	1,27/5,86/9,05	1,27/5,71/10,15	3x 20	380-415/3N/50	H07RN-F 5G2,5	H07RN-F 4G1,5
RAV-GM2801AT8-E	23,0	12,5	1,27/7,98/11,87	1,27/7,52/13,83	3x 25	380-415/3N/50	H07RN-F 5G2,5	H07RN-F 4G1,5

Akustický výkon / akustický tlak

TYP	Hladina akustického výkonu	Hladina akustického výkonu	Hladina akustického tlaku (níz./stř./vys.)	Hladina akustického tlaku (níz./stř./vys.)	Hladina akustického tlaku (noční provoz)
	dB(A) ❄	dB(A) ☀	dB(A) ❄	dB(A) ☀	dB(A)
DIGITAL INVERTER 1-fázové					
RAV-GM301ATP-E	61	62	46	47	43/44
RAV-GM401ATP-E	64	65	49	50	46/47
RAV-GM561ATP-E	63	65	46	48	41/43
RAV-GM801ATP-E	65	69	48	52	41/43
RAV-GM901ATP-E	68	72	51	55	44/45
RAV-GM1101ATP-E	70	74	54	57	44/45
RAV-GM1401ATP-E	70	74	55	57	44/45
RAV-GM1601ATP-E	70	72	53	55	48/50
DIGITAL INVERTER 3-fázové					
RAV-GM1101AT8P-E	70	74	54	57	44/45
RAV-GM1401AT8P-E	70	74	55	57	44/45
RAV-GM1601AT8P-E	70	72	53	55	48/50
SUPER DIGITAL INVERTER 1-fázové					
RAV-GP561ATP-E	63	65	46	48	41/43
RAV-GP801AT-E	63	65	46	48	41/43
RAV-GP1101AT-E	66	67	49	50	44/45
RAV-GP1401AT-E	67	68	50	51	45/46
SUPER DIGITAL INVERTER 3-fázové					
RAV-GP1101AT8-E	66	67	49	50	45
RAV-GP1401AT8-E	68	69	51	52	45
RAV-GP1601AT8-E	68	70	51	53	45
BIG DIGITAL INVERTER					
RAV-GM2241AT8-E	76	76	58	60	53/55
RAV-GM2801AT8-E	78	80	61	63	56/58

Akustický tlak při Nočním provozu (Night Operation): provoz s modulem omezení výkonu a hlučnosti zařízení, viz Externího ovládání a řízení.

Lokální kabelové ovladače

	TYP / POPIS	CENA KČ
	**RBC-AS41E** Zjednodušený kabelový ovladač (hotelový) • Řízení všech hlavních funkcí 1 jednotky nebo skupiny až 16 vnitřních jednotek • Kompatibilní se všemi vnitřními jednotkami, které jsou vybaveny sběrnicí A/B pro ovladače • Ovladačem nelze nastavovat DN kódy vnitřních jednotek	**2.800,-**
	**RBC-AMT32E** Standardní kabelový ovladač • Pro kompletní ovládání a řízení všech funkcí 1 vnitřní jednotky nebo skupiny až 16 vnitřních jednotek • Kompatibilní se všemi vnitřními jednotkami, které jsou vybaveny sběrnicí A/B pro ovladače • Časovač provozu (On/Off Timer) • Možnost nastavení servisních DN-kódů vnitřních jednotek	**2.500,-**
	**RBC-AMS41E** Rozšířený kabelový ovladač s integrovaným týdenním programátorem provozu • Pro kompletní ovládání a řízení všech funkcí 1 vnitřní jednotky nebo skupiny až 16 vnitřních jednotek • Kompatibilní se všemi vnitřními jednotkami, které jsou vybaveny sběrnicí A/B pro ovladače • Integrovaný týdenní program provozu; 8 událostí/den; možnost změny až 6 parametrů pro každou událost • Možnost nastavení servisních DN-kódů vnitřních jednotek	**2.900,-**
	**RBC-ASC11E** Kompaktní kabelový ovladač • Designová varianta standardního kabelového ovladače • Pro kompletní ovládání a řízení všech funkcí 1 vnitřní jednotky nebo skupiny až 8 vnitřních jednotek • Kompatibilní se všemi vnitřními jednotkami, které jsou vybaveny sběrnicí A/B pro ovladače • OFF Timer • Možnost nastavení servisních DN-kódů vnitřních jednotek	**1.900,-**
	**RBC-AMS55E-ES** Komfortní kabelový ovladač s podsvíceným LCD displejem • Pro kompletní ovládání a řízení všech funkcí 1 vnitřní jednotky nebo skupiny až 8 vnitřních jednotek • Kompatibilní se všemi vnitřními jednotkami, které jsou vybaveny sběrnicí A/B pro ovladače • Týdenní program provozu, programovatelná tlačítka, funkce Noční provoz, Zámek lamely, Zámek klávesnice a další funkce přístupné přes Menu • Monitorování spotřeby energie v kombinaci s venkovními jednotkami Super Digital Inverter • Možnost nastavení servisních DN-kódů vnitřních jednotek	**3.900,-**
	**RBC-MTSC1** Ovladač Local Touch Lite • Pro kompletní ovládání a řízení všech funkcí 1 vnitřní jednotky nebo skupiny až 16 vnitřních jednotek • Kompatibilní se všemi vnitřními jednotkami, které jsou vybaveny sběrnicí A/B pro ovladače • Ovládání prostřednictvím 4,5palcového barevného dotykového displeje • Grafické prvky pro obrazovku a loga s možností personalizace prostřednictvím odeslání (480x272) • Možnost nastavení servisních DN-kódů vnitřních jednotek • Není skladovou položkou – dodací termín na vyžádání	**10.500,-**
	**TCB-TC41LE** Externí senzor prostorové teploty (TA) • Kompatibilní se všemi vnitřními jednotkami, které jsou vybaveny sběrnicí A/B pro ovladače • Používá se, pokud nelze přesně odečítat a měřit teplotu senzorem ve vnitřní jednotce nebo v kabelovém ovladači (např. přímý výpar). • Vyšší priorita než senzory v jednotce nebo v kabelovém ovladači	**2.500,-**

Lokální IR dálkové ovladače

	TYP / POPIS	CENA KČ
	**RBC-AX32U(W)-E** Sada IR dálkový ovladač + přijímač pro standardní kazetové jednotky • Pro kompletní ovládání a řízení všech funkcí 1 vnitřní jednotky nebo skupiny až 8 vnitřních jednotek • Stejné funkce jako RBC-AMT32E, avšak bezdrátový přenos signálu • Ovladačem nelze nastavovat DN kódy vnitřních jednotek	**6.100,-**
	**RBC-AX33CE** Sada IR dálkový ovladač + přijímač pro podstropní jednotky • kazetové 1cestné jednotky (série SH) • Pro kompletní ovládání a řízení všech funkcí 1 vnitřní jednotky nebo skupiny až 8 vnitřních jednotek • Stejné funkce jako RBC-AMTU31-E (RBC-AMT32E), avšak bezdrátový přenos signálu • Ovladačem nelze nastavovat DN kódy vnitřních jednotek	**6.600,-**
	**TCB-AX32E2** Sada IR dálkový ovladač + samostatný přijímač pro všechny jednotky (univerzální použití) • Pro kompletní ovládání a řízení všech funkcí 1 vnitřní jednotky nebo skupiny až 8 vnitřních jednotek • Stejné funkce jako RBC-AMT32E, avšak bezdrátový přenos signálu • Ovladačem nelze nastavovat DN kódy vnitřních jednotek	**8.700,-**
	**RBC-AX32UM(W)-E** Sada IR dálkový ovladač + přijímač (pro kazety 60x60 SLIM) (SMMSe) • Pro kompletní ovládání a řízení všech funkcí 1 vnitřní jednotky nebo skupiny až 8 vnitřních jednotek • Stejné funkce jako RBC-AMT32E, avšak bezdrátový přenos signálu • Ovladačem nelze nastavovat DN kódy vnitřních jednotek	**3.400,-**
	RBC-AX41U(W)-E Sada IR dálkový ovladač + přijímač (pro kazetové jednotky SMART) • Pro kompletní ovládání a řízení všech funkcí 1 vnitřní jednotky nebo skupiny až 8 vnitřních jednotek • Stejné funkce jako RBC-AMT32E, avšak bezdrátový přenos signálu • Ovladačem nelze nastavovat DN kódy vnitřních jednotek	**6.000,-**
	**TCB-SIR41UM-E** Senzor pohybu - Kit pro vestavbu do rohu kazetové jednotky 60x60 SLIM • Automatické rozpoznávání přítomnosti osob v místnosti • Pokud po dobu 60 minut není rozpoznána přítomnost osoby v prostoru, vnitřní jednotka se automaticky vypne nebo přepne do pohotovostního režimu • Vyžaduje použití kabelového ovladače RBC-AMSU51-ES (RBC-AMS55E-ES) • Při ovládání skupiny až 8 jednotek jedním ovladačem je nutná instalace senzoru u všech kazetových jednotek ve skupině	**2.400,-**
	TCB-SIR41U-E Senzor pohybu (pro kazety SMART) • Automatické rozpoznávání přítomnosti osob v místnosti • Pokud po dobu 60 minut není rozpoznána přítomnost osoby v prostoru, vnitřní jednotka se automaticky vypne nebo přepne do pohotovostního režimu • Vyžaduje použití kabelového ovladače RBC-AMS55E-ES • Při ovládání skupiny až 8 jednotek jedním ovladačem je nutná instalace senzoru u všech kazetových jednotek ve skupině	**2.400,-**

Dálkové ovládání přes WiFi / mobil / Aplikaci / KNX®

	TYP / POPIS	CENA KČ
	**RBC-Combi Control** Modul pro řízení hlavních funkcí pomocí SMS nebo aplikace (vyžaduje vlastní SIM kartu) • Ovládání hlavních funkcí, např. vypnutí/zapnutí, režim provozu (Mode), požadovaná teplota, rychlost ventilátoru; alarm při výpadku proudu nebo příliš vysoké/nízké teplotě • Kompatibilní se všemi vnitřními jednotkami, které jsou vybaveny standardním IR dálkovým ovladačem • Aplikace pro iOS nebo Android ke stažení zdarma	**13.900,-**
	**AP-IR-WIFI-1** WiFi modul pro ovládání všech hlavních funkcí vnitřní jednotky přes aplikaci a smartphone (iOS / Android) • Možnost aktivace alarmu při překročení teploty nebo vlhkosti • Kompatibilní se všemi vnitřními jednotkami s IR dálkovým ovladačem (přijímačem) (RAS / RAV / VRF) • Podmínkou funkce je WiFi síť s přístupem na internet • Aplikace pro iOS nebo Android ke stažení zdarma • Není skladovou položkou – dodací termín na vyžádání • pouze pro kazetové a mezistropní jednotky	**7.700,-**
	**TO-RC-WIFI-1** WiFi modul pro ovládání všech funkcí vnitřní jednotky pomocí aplikace nebo webového prohlížeče • Kompatibilní se všemi vnitřními jednotkami, které jsou vybaveny sběrnicí A/B pro ovladače • Podmínkou funkce je WiFi síť s přístupem na internet • Aplikace pro iOS nebo Android ke stažení zdarma	**10.100,-**
	**TO-RC-KNX-1i** KNX Interface pro řízení všech funkcí vnitřní jednotky prostřednictvím sběrnice a prostředí systému KNX® • Kompatibilní se všemi vnitřními jednotkami, které jsou vybaveny sběrnicí A/B pro ovladače • Nutný existující sběrnicový systém KNX® s řídicí centrálou (není součástí dodávky)	**10.750,-**
	**BMS-IWF0320E** Small Central APP 32 • Řízení až 32 vnitřních jednotek • Připojení prostřednictvím adaptéru TCC-Link • Nutné LAN připojení a přístup k internetu/intranetu • Aplikace pro iOS nebo Android ke stažení zdarma	**42.750,-**

Externí řízení a monitoring provozu

	TYP / POPIS	CENA KČ
	**TCB-IFCB5-PE** Modul pro externí řízení ON/OFF (beznapěťový, okenní kontakt) • Ovládání pomocí beznapěťového kontaktu, např. okenním kontaktem nebo pomocí relé. • Funkce vzdáleného zapnutí/vypnutí a řízení provozu	**1.450,-**
	TCB-PX100-PE Box pro modul externího ON/OFF (okenního kontaktu) • Pro nástěnné jednotky	**1.100,-**
	TCB-PX30MUE Montážní kryt pro vnitřní instalaci • pro kazetové 4cestné jednotky	**2.500,-**
	TCB-PX40MUME Montážní kryt pro PCBoard pro externí řízení, interface pro připojení na TCC-Link nebo PCBoard okenního kontaktu • pro kazety SLIM 60 x 60, kazetové 4cestné jednotky, kazetové SMART jednotky	**2.500,-**
	**TCB-PCUC2E** I/O Modul pro vstupy a výstupy (alarm, hlášení provozu) • Kompatibilní s jednotkami podstropními, vysokotlakými mezistropními (od série 4), kazetovými 60x60 SLIM, kazetové 4cestné jednotky, kazetové SMART jednotky a jednotkami s rekuperací VN-M • Připojení na konektor vnitřní jednotky CN521 • 3 analogové vstupy • 3 digitální vstupy/výstupy (beznapěťové kontakty) • Funkce vstupů a výstupů konfigurovatelné pomocí rotačního přepínače (viz servisní info)	**3.800,-**
	TCB-PX30MUE Montážní kryt pro vnitřní instalaci • pro kazetové 4cestné jednotky	**2.500,-**
	TCB-PX40MUME Montážní kryt pro PCBoard pro externí řízení, interface pro připojení na TCC-Link nebo PCBoard okenního kontaktu • pro kazety SLIM 60 x 60, kazetové 4cestné jednotky, kazetové SMART jednotky	**2.500,-**
	**TCB-IFCB-4E2** Modul hlášení provozu, poruchy, dálkového zapnutí/vypnutí • Výstup hlášení provozu a poruchy • Při připojení k Master jednotce umožňuje řídit zapnutí/vypnutí i hlásit poruchy až 16 vnitřních jednotek • Připojení modulu na konektor CN61 na vnitřní jednotce • Beznapěťové kontakty a stavová komunikace ON/OFF	**8.800,-**
	**RBC-FDP3-PE** Modul Analog-Interface – ovládání signálem 0–10 V, odporově nebo Modbus sběrnicí • Kompatibilní se všemi vnitřními jednotkami, které jsou vybaveny sběrnicí A/B pro ovladače • Řízení provozu signálem 0–10 V nebo proměnlivými rezistory • Výstup hlášení provozu a poruchy • Interface pro připojení k ModBus sběrnici	**15.900,-**
	**RBC-FDP3-Modbus** ModBus interface • Kompatibilní se všemi vnitřními jednotkami, které jsou vybaveny sběrnicí A/B pro ovladače • Řízení všech hlavních funkcí • Nastavení ModBus adresy 1 až 64 pro zapojení a řízení více modulů v rámci jedné sítě Modbus/RS485 • Načítání přímo chybových kódů, nejen hlášení poruchy	**11.000,-**
	**TO-RC-BAC-1** Interface BACnet® 1:1 • Kompatibilní se všemi vnitřními jednotkami, které jsou vybaveny sběrnicí A/B pro ovladače • Řízení všech hlavních funkcí • Pro kompletní ovládání a řízení všech funkcí 1 vnitřní jednotky nebo skupiny až 16 vnitřních jednotek	**13.800,-**

Externí řízení a monitoring provozu

	TYP / POPIS	CENA KČ
	**TCB-PCOS1E2** Modul omezení výkonu / omezení hlučnosti RAV jednotek • Kompatibilní s venkovními jednotkami R32 DI a S-DI, 1fázové provedení, vel. 5 až 14 • Kompatibilní s venkovními jednotkami R410A S-DI série 4, vel. 5 • Vstup pro omezení hlučnosti venkovní jednotky (Noční provoz) • Vstup pro omezení max. výkonu/příkonu v rozsahu 0/50/75 % • Výstup pro signál hlášení provozu a chodu kompresoru	**6.200,-**
	**TCB-KBOS4E** Konektory pro omezení výkonu a hlučnosti • Kompatibilní s venkovními jednotkami R32 BIG-DI a S-DI, 3fázové provedení, vel. 11 až 16 • Kompatibilní s venkovními jednotkami R410A BIG-DI, série 4 a 6 • Kompatibilní s venkovními jednotkami R410A S-DI série 4, vel. 8 až 16, 1-/3fázové provedení • Vstup pro omezení hlučnosti venkovní jednotky (Noční provoz) • Vstup pro omezení max. výkonu/příkonu v rozsahu 0/50/75 % • Výstup pro signál hlášení provozu a chodu kompresoru	**950,-**
	**TCB-PCNT30TLE2** Adaptér TCC-Link Network pro RAV jednotky • Pro začlenění jednotek RAV na ovládací sběrnici VRF systémů (TCC-Link) • Umožňuje ovládání RAV jednotek centrálními ovladači nebo přes rozhraní BMS systémů • Napojení na PC-board vnitřní jednotky RAV • Nástěnné RAV jednotky mají adaptér integrován na řídicím PC-boardu vnitřní jednotky (součást dodávky)	**3.050,-**
	TCB-PX30MUE Montážní kryt pro vnitřní instalaci • pro kazetové 4cestné jednotky	**2.500,-**
	TCB-PX40MUME Montážní kryt pro PCBoard pro externí řízení, interface pro připojení na TCC-Link nebo PCBoard okenního kontaktu • pro kazety SLIM 60 x 60, kazetové 4cestné jednotky, kazetové SMART jednotky	**2.500,-**
	**TCB-ACREDU2-E** Modul zálohování provozu (střídání 2 jednotek RAV, hlášení poruchy) • Přepínání provozu dvou vnitřních jednotek (nebo skupin jednotek) pro pravidelné střídání provozu nebo při poruše jedné z nich • Rovnoměrné rozdělení provozních hodin mezi dvě jednotky (nebo skupiny) • Zapnutí obou zařízení/skupin, překročí-li teplota prostoru stanovenou hodnotu (nouzový provoz) • Připojení na konektor CN61 vnitřních jednotek • Plug & play, senzor teploty je součástí dodávky • PC-Port LAN, možnost dálkového monitorování prostřednictvím webového prohlížeče přes IP adresu	**39.900,-**
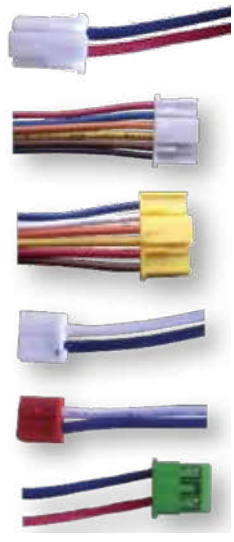	**CN-konektory s propojovacím kabelem (délka 50 cm) pro řízení, vstupy, výstupy a komunikaci s jednotkami** Možnost připojení ke všem vnitřním jednotkám; realizace různých vstupních a výstupních ON/OFF funkcí	
	TCB-KBCN32VEE CN32 - Výstup: ON/OFF řízení externího ventilátoru	**200,-**
	TCB-KBCN60OPE CN60 - Výstup: hlášení režimu provozu (režim chlazení, topení, jen ventilátor), hlášení odtávání a provozu kompresoru	**250,-**
	TCB-KBCN61HAE CN61 - Vstup/výstup HA-konektor: Vstup: zapnutí/vypnutí, uvolnění/uzamknutí; Výstup: hlášení provozu, Alarm	**250,-**
	TCB-KBCN70OAE CN70 - Vstup: externí alarm (blokace provozu od jiného zařízení)	**200,-**
	TCB-KBCN73DEE CN73 - Vstup: externí alarm (blokace provozu od jiného zařízení)	**200,-**
	TCB-KBCN80EXE CN80 - Vstup: externí alarm (blokace provozu od jiného zařízení)	**200,-**



CAVERION Österreich GmbH

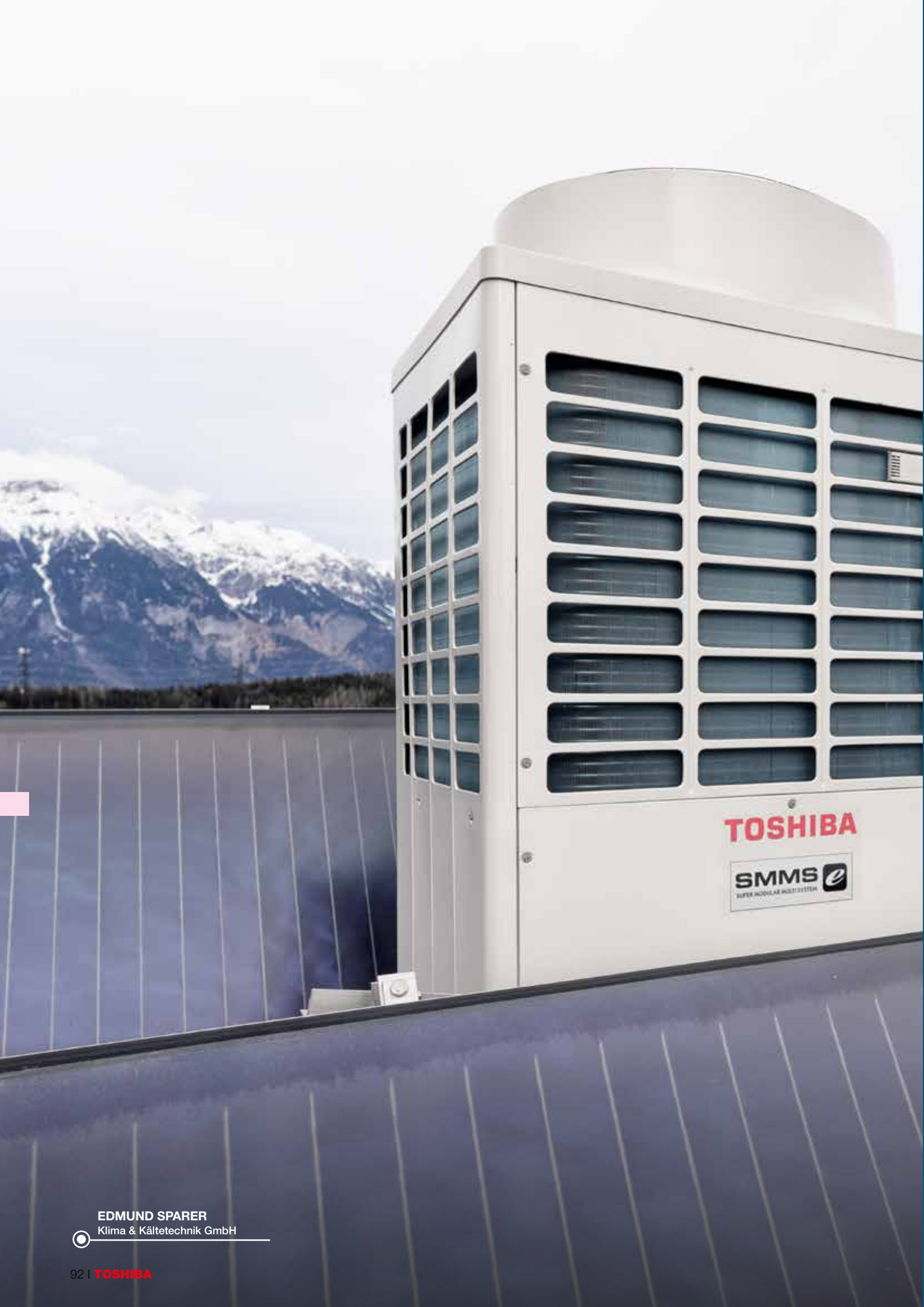

EDMUND SPARER
Klima & Kältetechnik GmbH

VRF SYSTÉMY:
Řešení pro více místností

- Integrace topení, chlazení, ohřevu teplé užitkové vody a přívodu čerstvého vzduchu
- Systémy pro topení nebo chlazení, verze i s možností současného topení & chlazení
- Jeden systém s chladícím výkonem až 168 kW a topným výkonem až 178 kW
- Možnost připojení až 128 vnitřních jednotek na 1 systém
- Možnost integrace i zařízení externích dodavatelů s tepelnými výměníky pro přímý výpar
- Široké možnosti pro komfortní ovládání splní každé požadavky uživatele



MiNi SMMS SINGLE FAN
Chladicí výkon: 12,1 | 14,0

Strana 110



MiNi SMMS-e
Chladicí výkon: 12,1 | 14,0 | 15,5 | 22,4 | 28,0

Strana 111

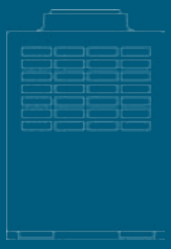

SMMS-e LowRef
Chladicí výkon: 22,4 | 28,0 | 33,5

Strana 115

SMMSu
Chladicí výkon: 22,4 | 28,0 | 33,5 | 40,0 | 45,0 | 50,40 | 56,0 | 61,5

Strana 96

SMMS-e
Chladicí výkon: 22,4 | 28,0 | 33,5 | 40,0 | 45,0 | 50,40 | 56,0 | 61,5

Strana 116

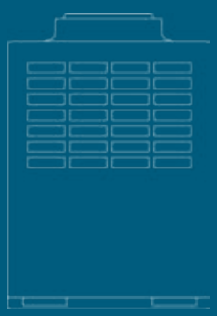

SHRM-e
Chladicí výkon: 22,4 | 28,0 | 33,5 | 40,0 | 45,0 | 50,4 | 56,0

Strana 124



TOSHIBA

PŘICHÁZÍ NOVÁ GENERACE VRF SYSTÉMŮ:

SMMSu

SUPER MODULAR MULTI SYSTEM



BL

NEW »

Nový systém SMMSu je postaven na osvědčených, pozitivních zkušenostech se svým předchůdcem SMMS-e. Výsledkem je dokonale sladěný systém plný nových technologií a optimalizací.



- Nová generace TOSHIBA VRF systémů s mnoha inovacemi
- Maximální energetická účinnost
- Nejvyšší míra flexibility na trhu
- Délka vedení až 1 200 m
- Max. převýšení až 110 m
- Možnost univerzálního kombinování až do výkonu 120 PS
- Venkovní jednotky až do výkonu 24 PS
- Nový Triple Rotary kompresor pro chladivo R410A (první na světě)
- Nové vnitřní jednotky
- Rychlejší systémová sběrnice
- Možnost připojení až 128 vnitřních jednotek
-
- Optimalizovaný chladicí okruh pro práci s minimálním množstvím chladiva R410A
- Jednotka ventilátoru Hi-Power zlepšuje proudění vzduchu
- Mimořádně účinný dělený výměník tepla
- Optimalizované odmrazování v režimu topení
- Vysoký výkon při malém půdorysu jednotky
- Maximální bezpečnost provozu díky automatické záloze
- Maximální komfort pro servisní pracovníky díky aktualizacím nástrojů WaveTool a DynaDoctor

World's first

TRIPLE-ROTARY-COMPRESSOR



- Large capacity
- Wide operating range
- Less refrigerant needed
- Low vibration
- Low noise
- DLC treatment

SMMSu

- 2trubkový systém nejnovější generace / Modulární kombinace / Mnoho top technických parametrů na trhu
- Nová technologie odmrazování / Vysokorychlostní komunikační sběrnice
- Maximální účinnost a bezpečnost provozu / Snadnější provádění servisních prací
- Špičková flexibilita rozvodů chladiva / Široké možnosti ovládání a řízení
- Připojení až 128 vnitřních jednotek / Kompatibilní i s vnitřními jednotkami SMMS-e
- Koeficienty účinnosti SEER až 7,73 / Koeficienty účinnosti SCOP až 4,79
- Lokální ovladače (kabelové a dálkové), centrální ovladače / Možnost řízení přes vyšší řídicí systémy BMS
- World's first Triple-Rotary Compressor

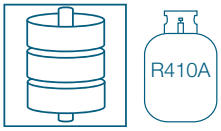



VENKOVNÍ JEDNOTKA			MMY-MUP0801HT8P-E	MMY-MUP1001HT8P-E	MMY-MUP1201HT8P-E	MMY-MUP1401HT8P-E
Výkonový kód	HP		8	10	12	14
Chladicí výkon	kW	❄	22,40	28,00	33,50	40,00
Příkon (min./jmen./max.)	kW	❄	5,64	8,36	10,34	14,55
Účinnost při částečném zatížení @ 80 % / 60 % / 40 %	W/W	❄	-	-	-	-
Účinnost SEER (sezonní)		❄	7,44	7,73	7,32	7,05
Jmenovitý proud	A	❄	9,15	13,4	16,0	22,6
Topný výkon	kW	☀	22,40	28,00	33,50	40,00
Příkon (min./jmen./max.)	kW	☀	5,28	7,20	7,77	10,00
Účinnost při částečném zatížení @ 80 % / 60 % / 40 %	W/W	☀	-	-	-	-
Účinnost SCOP (sezonní)		☀	4,50	4,78	4,75	4,60
Jmenovitý proud	A	☀	8,56	11,5	12,1	15,5
Vzduchový výkon	m³/h		9900	10500	11700	11880
Externí statický tlak	Pa		80	80	80	80
Hladina akustického tlaku (níz./stř./vys.)	dB(A)	❄	53	55	58	58
Hladina akustického tlaku (níz./stř./vys.)	dB(A)	☀	56	58	62	62
Hladina akustického výkonu	dB(A)	❄	75	77	79	79
Hladina akustického výkonu	dB(A)	☀	76	77	81	82
Typ kompresoru			Twin-Rotary	Twin-Rotary	Twin-Rotary	Twin-Rotary
Připojení – Ø kapalina	mm (palce)		12,7 (½)	12,7 (½)	12,7 (½)	15,9 (5/8)
Připojení – Ø sání	mm (palce)		19,1 (¾)	22,2 (7/8)	28,6 (1 1/8)	28,6 (1 1/8)
Provozní rozsah venkovních teplot	°C	❄	-15 / +52	-15 / +52	-15 / +52	-15 / +52
Provozní rozsah venkovních teplot	°C	☀	-25 / +15,5	-25 / +15,5	-25 / +15,5	-25 / +15,5
Napájení	V/F+N/Hz		380-415/3/50	380-415/3/50	380-415/3/50	380-415/3/50
Doporučené jištění	A		3x 20	3x 32	3x 32	3x 40
Délka potrubí (max.)	m		500	500	500	500
Převýšení (max.)	m		110	110	110	110
Chladivo			R410A	R410A	R410A	R410A
Náplň chladiva	kg		6,00	6,00	6,00	6,00
Rozměry (VxŠxH)	mm		1690 x 990 x780	1690 x 990 x780	1690 x 990 x780	1690 x 990 x780
Hmotnost	kg		228	228	228	228
Cena	**Kč**		**260.900,-**	**272.600,-**	**297.600,-**	**357.200,-**







VENKOVNÍ JEDNOTKA		MMY-MUP1601HT8P-E	MMY-MUP1801HT8P-E	MMY-MUP2001HT8P-E	MMY-MUP2201HT8P-E	MMY-MUP2401HT8P-E
Výkonový kód	HP	16	18	20	22	24
Chladicí výkon	kW ❄	45,00	50,40	56,00	61,50	67,00
Příkon (min./jmen./max.)	kW ❄	14,06	15,90	18,01	20,43	24,19
Účinnost při částečném zatížení @ 80 % / 60 % / 40 %	W/W ❄	-	-	-	-	-
Účinnost SEER (sezonní)	❄	7,71	7,68	7,62	7,23	6,87
Jmenovitý proud	A ❄	21,6	24,4	27,7	31,4	37,1
Topný výkon	kW ☀	45,00	50,40	56,00	61,50	67,00
Příkon (min./jmen./max.)	kW ☀	11,94	12,54	14,93	16,18	18,98
Účinnost při částečném zatížení @ 80 % / 60 % / 40 %	W/W ☀	-	-	-	-	-
Účinnost SCOP (sezonní)	☀	4,79	4,75	4,43	4,44	4,17
Jmenovitý proud	A ☀	18,3	19,3	22,9	24,8	29,1
Vzduchový výkon	m^3/h	15300	16800	15900	16500	16500
Externí statický tlak	Pa	80	80	80	80	80
Hladina akustického tlaku (níz./stř./vys.)	dB(A) ❄	60	61	63	63	63
Hladina akustického tlaku (níz./stř./vys.)	dB(A) ☀	63	67	67	67	67
Hladina akustického výkonu	dB(A) ❄	83	84	86	86	86
Hladina akustického výkonu	dB(A) ☀	86	89	90	90	90
Typ kompresoru		Triple-rotary	Triple-rotary	Triple-rotary	2x Twin-Rotary	2x Twin-Rotary
Připojení – Ø kapalina	mm (palce)	15,9 (5/8)	15,9 (5/8)	15,9 (5/8)	19,1 (¾)	19,1 (¾)
Připojení – Ø sání	mm (palce)	28,6 (1 1/8)	28,6 (1 1/8)	28,6 (1 1/8)	28,6 (1 1/8)	34,9 (1 3/8)
Provozní rozsah venkovních teplot	°C ❄	-15 / +52	-15 / +52	-15 / +52	-15 / +52	-15 / +52
Provozní rozsah venkovních teplot	°C ☀	-25 / +15,5	-25 / +15,5	-25 / +15,5	-25 / +15,5	-25 / +15,5
Napájení	V/F+N/Hz	380-415/3/50	380-415/3/50	380-415/3/50	380-415/3/50	380-415/3/50
Doporučené jištění	A	3x 40	3x 50	3x 50	3x 63	3x 80
Délka potrubí (max.)	m	500	500	500	500	500
Převýšení (max.)	m	110	110	110	110	110
Chladivo		R410A	R410A	R410A	R410A	R410A
Náplň chladiva	kg	9,00	9,00	9,00	9,00	9,00
Rozměry (VxŠxH)	mm	1690 x 1290 x780	1690 x 1290 x780	1690 x 1290 x780	1690 x 1290 x780	1690 x 1290 x780
Hmotnost	kg	312	312	334	356	356
Cena	**Kč**	**382.900,-**	**412.800,-**	**442.400,-**	**471.800,-**	**512.000,-**

SMMSu: Kombinace venkovních jednotek



VENKOVNÍ JEDNOTKA		MMY-MUP0801HT8P-E	MMY-MUP1001HT8P-E	MMY-MUP1201HT8P-E	MMY-MUP1401HT8P-E
Výkonový kód	HP	8	10	12	14
Moduly v kombinaci		-	-	-	-
Chladicí výkon	kW ❄	22,40	28,00	33,50	40,00
Topný výkon	kW ☀	22,40	28,00	33,50	40,00
Max. počet vnitřních jednotek	ks	18	22	27	31



VENKOVNÍ JEDNOTKA		MMY-MUP1601HT8P-E	MMY-MUP1801HT8P-E	MMY-MUP2001HT8P-E	MMY-MUP2201HT8P-E	MMY-MUP2401HT8P-E
Výkonový kód	HP	16	18	20	22	24
Moduly v kombinaci		-	-	-	-	-
Chladicí výkon	kW ❄	45,00	50,40	56,00	61,50	67,00
Topný výkon	kW ☀	45,00	50,40	56,00	61,50	67,00
Max. počet vnitřních jednotek	ks	36	40	45	49	54





VENKOVNÍ JEDNOTKA		MMY-UP2611HT8P-E	MMY-UP2811HT8P-E	MMY-UP3011HT8P-E	MMY-UP3211HT8P-E	MMY-UP3411HT8P-E	MMY-UP3611HT8P-E	MMY-UP3811HT8P-E
Výkonový kód	HP	26	28	30	32	34	36	38
Moduly v kombinaci		14 + 12	14 + 14	18 + 12	20 + 12	20 + 14	24 + 12	24 + 14
Chladicí výkon	kW ❄	73,50	80,00	83,90	89,50	96,00	100,50	107,00
Topný výkon	kW ☀	73,50	80,00	83,90	89,50	96,00	100,50	107,00
Max. počet vnitřních jednotek	ks	58	63	64	65	66	67	68





VENKOVNÍ JEDNOTKA		MMY-UP4011HT8P-E	MMY-UP4211HT8P-E	MMY-UP4411HT8P-E	MMY-UP4611HT8P-E	MMY-UP4811HT8P-E	MMY-UP5011HT8P-E	MMY-UP5211HT8P-E
Výkonový kód	HP	40	42	44	46	48	50	52
Moduly v kombinaci		20 + 20	24 + 18	24 + 20	24 + 22	24 + 24	24 + 14 + 12	24 + 14 + 14
Chladicí výkon	kW ❄	112,00	117,40	123,00	128,50	134,00	140,50	147,00
Topný výkon	kW ☀	112,00	117,40	123,00	128,50	134,00	140,50	147,00
Max. počet vnitřních jednotek	ks	69	70	71	72	73	74	75



VENKOVNÍ JEDNOTKA			MMY-UP5411HT8P-E	MMY-UP5611HT8P-E	MMY-UP5811HT8P-E	MMY-UP6011HT8P-E	MMY-UP6211HT8P-E
Výkonový kód	HP		54	56	58	60	62
Moduly v kombinaci			20 + 20 + 14	24 + 20 + 12	24 + 20 + 14	24 + 24 + 12	24 + 24 + 14
Chladicí výkon	kW	❄	152,00	156,50	163,00	167,50	174,00
Topný výkon	kW	☀	152,00	156,50	163,00	167,50	174,00
Max. počet vnitřních jednotek	ks		76	77	78	79	80





VENKOVNÍ JEDNOTKA			MMY-UP6411HT8P-E	MMY-UP6611HT8P-E	MMY-UP6811HT8P-E	MMY-UP7011HT8P-E	MMY-UP7211HT8P-E	MMY-UP7411HT8P-E	MMY-UP7611HT8P-E
Výkonový kód	HP		64	66	68	70	72	74	76
Moduly v kombinaci			24 + 20 + 20	24 + 22 + 20	24 + 24 + 20	24 + 24 + 22	24 + 24 + 24	24 + 24 + 14 + 12	24 + 24 + 14 + 14
Chladicí výkon	kW	❄	179,00	184,50	190,00	195,50	201,00	207,50	214,00
Topný výkon	kW	☀	179,00	184,50	190,00	195,50	201,00	207,50	214,00
Max. počet vnitřních jednotek	ks		81	82	83	84	85	86	87



VENKOVNÍ JEDNOTKA			MMY-UP7811HT8P-E	MMY-UP8011HT8P-E	MMY-UP8211HT8P-E	MMY-UP8411HT8P-E	MMY-UP8611HT8P-E
Výkonový kód	HP		78	80	82	84	86
Moduly v kombinaci			24 + 20 + 20 + 14	24 + 24 + 20 + 12	24 + 24 + 20 + 14	24 + 24 + 24 + 12	24 + 24 + 24 + 14
Chladicí výkon	kW	❄	219,00	223,50	230,00	234,50	241,00
Topný výkon	kW	☀	219,00	223,50	230,00	234,50	241,00
Max. počet vnitřních jednotek	ks		88	90	92	94	96





VENKOVNÍ JEDNOTKA			MMY-UP8811HT8P-E	MMY-UP9011HT8P-E	MMY-UP9211HT8P-E	MMY-UP9411HT8P-E	MMY-UP9611HT8P-E	MMY-UP9811HT8P-E	MMY-UP10011HT8P-E
Výkonový kód	HP		88	90	92	94	96	98	100
Moduly v kombinaci			24 + 24 + 20 + 20	24 + 24 + 22 + 20	24 + 24 + 24 + 20	24 + 24 + 24 + 22	24 + 24 + 24 + 24	24 + 24 + 24 + 14 + 12	24 + 24 + 24 +14 + 14
Chladicí výkon	kW	❄	246,00	251,50	257,00	262,50	268,00	274,50	281,00
Topný výkon	kW	☀	246,00	251,50	257,00	262,50	268,00	274,50	281,00
Max. počet vnitřních jednotek	ks		98	100	102	104	106	108	110

SMMSu: Kombinace venkovních jednotek



VENKOVNÍ JEDNOTKA		MMY-UP10211HT8P-E	MMY-UP10411HT8P-E	MMY-UP10611HT8P-E	MMY-UP10811HT8P-E	MMY-UP11011HT8P-E
Výkonový kód	HP	102	104	106	108	110
Moduly v kombinaci		24 + 24 + 20 + 20 +14	24 + 24 + 24 + 20 + 12	24 + 24 + 24 + 20 + 14	24 + 24 + 24 + 24 + 12	24 + 24 + 24 + 24 + 14
Chladicí výkon	kW ❄	286,00	290,50	297,00	301,50	308,00
Topný výkon	kW ☀	286,00	290,50	297,00	301,50	308,00
Max. počet vnitřních jednotek	ks	112	114	116	118	120



VENKOVNÍ JEDNOTKA		MMY-UP11211HT8P-E	MMY-UP11411HT8P-E	MMY-UP11611HT8P-E	MMY-UP11811HT8P-E	MMY-UP12011HT8P-E
Výkonový kód	HP	112	114	116	118	120
Moduly v kombinaci		24 + 24 + 24 + 20 + 20	24 + 24 + 24 + 22 + 20	24 + 24 + 24 + 24 + 20	24 + 24 + 24 + 24 + 22	24 + 24 + 24 + 24 + 24
Chladicí výkon	kW ❄	313,00	318,50	324,00	329,50	335,00
Topný výkon	kW ☀	313,00	318,50	324,00	329,50	335,00
Max. počet vnitřních jednotek	ks	122	124	126	128	128



SMMSu SESTAVY VENKOVNÍCH JEDNOTEK

VENKOVNÍ JEDNOTKA			MMY-UP2611HT8P-E	MMY-UP2811HT8P-E	MMY-UP3011HT8P-E	MMY-UP3211HT8P-E
Výkonový kód	HP		26	28	30	32
Moduly v kombinaci			14 + 12	14 + 14	18 + 12	20 + 12
Chladicí výkon	kW	❄	73,50	80,00	83,90	89,50
Příkon (min./jmen./max.)	kW	❄	24,89	29,10	26,24	28,35
Účinnost při částečném zatížení @ 80 % / 60 % / 40 %	W/W	❄	-	-	-	-
Účinnost SEER (sezonní)		❄	7,17	7,05	7,52	7,50
Topný výkon	kW	☀	73,50	80,00	83,90	89,50
Příkon (min./jmen./max.)	kW	☀	17,77	20,00	20,31	22,70
Účinnost při částečném zatížení @ 80 % / 60 % / 40 %	W/W	☀	-	-	-	-
Účinnost SCOP (sezonní)		☀	4,67	4,60	4,75	4,55
Vzduchový výkon	m³/h		11800 + 11700	2 x 11800	15900 + 11880	16500 + 11700
Připojení – Ø kapalina	mm (palce)		19,1 (¾)	19,1 (¾)	19,1 (¾)	19,1 (¾)
Připojení – Ø sání	mm (palce)		34,9 (1 3/8)	34,9 (1 3/8)	34,9 (1 3/8)	34,9 (1 3/8)
Připojení – Ø vyrovnání oleje	mm (palce)		-	-	-	-
Hladina akustického tlaku (níz./stř./vys.)	dB(A)	❄	61,5	64,2	63,0	64,5
Hladina akustického tlaku (níz./stř./vys.)	dB(A)	☀	65,5	65,5	68,5	68,5
Hladina akustického výkonu	dB(A)	❄	82,5	82,5	85,5	87,0
Hladina akustického výkonu	dB(A)	☀	85	85	90,0	91,0
Napájení	V/F+N/Hz		380-415/3/50	380-415/3/50	380-415/3/50	380-415/3/50
Hmotnost	kg		2 x 228	2 x 228	334 + 228	356 + 228
Cena	**Kč**		**654.800,-**	**714.400,-**	**710.400,-**	**740.000,-**

VENKOVNÍ JEDNOTKA			MMY-UP3411HT8P-E	MMY-UP3611HT8P-E	MMY-UP3811HT8P-E	MMY-UP4011HT8P-E
Výkonový kód	HP		34	36	38	40
Moduly v kombinaci			20 + 14	24 + 12	24 + 14	20 + 20
Chladicí výkon	kW	❄	96,00	100,50	107,00	112,00
Příkon (min./jmen./max.)	kW	❄	32,56	34,53	38,74	36,02
Účinnost při částečném zatížení @ 80 % / 60 % / 40 %	W/W	❄	-	-	-	-
Účinnost SEER (sezonní)		❄	7,38	7,01	6,93	7,62
Topný výkon	kW	☀	96,00	100,50	107,00	112,00
Příkon (min./jmen./max.)	kW	☀	24,93	26,75	28,98	29,86
Účinnost při částečném zatížení @ 80 % / 60 % / 40 %	W/W	☀	-	-	-	-
Účinnost SCOP (sezonní)		☀	4,50	4,38	4,33	4,43
Vzduchový výkon	m³/h		15900 + 11880	16500 + 11700	16500 + 11880	2 x 15900
Připojení – Ø kapalina	mm (palce)		19,1 (¾)	22,2 (7/8)	22,2 (7/8)	22,2 (7/8)
Připojení – Ø sání	mm (palce)		34,9 (1 3/8)	41,3 (1 5/8)	41,3 (1 5/8)	41,3 (1 5/8)
Připojení – Ø vyrovnání oleje	mm (palce)		-	-	-	-
Hladina akustického tlaku (níz./stř./vys.)	dB(A)	❄	64.5	64.5	64.5	66.5
Hladina akustického tlaku (níz./stř./vys.)	dB(A)	☀	68.5	68.5	68.5	70.5
Hladina akustického výkonu	dB(A)	❄	87.0	87.0	87.0	89.5
Hladina akustického výkonu	dB(A)	☀	91.0	91.0	91.0	93.5
Napájení	V/F+N/Hz		380-415/3/50	380-415/3/50	380-415/3/50	380-415/3/50
Hmotnost	kg		334 + 228	356 + 228	356 + 228	334 + 334
Cena	**Kč**		**799.600,-**	**809.600,-**	**869.200,-**	**884.800,-**

SMMSu SESTAVY VENKOVNÍCH JEDNOTEK

VENKOVNÍ JEDNOTKA		MMY-UP4211HT8P-E	MMY-UP4411HT8P-E	MMY-UP4611HT8P-E	MMY-UP4811HT8P-E
Výkonový kód	HP	42	44	46	48
Moduly v kombinaci		24 + 18	24 + 20	24 + 22	24 + 24
Chladicí výkon	kW ❄	117,40	123,00	128,50	134,00
Příkon (min./jmen./max.)	kW ❄	40,09	42,20	44,62	48,38
Účinnost při částečném zatížení @ 80 % / 60 % / 40 %	W/W ❄	-	-	-	-
Účinnost SEER (sezonní)	❄	7,22	7,21	7,04	6,87
Topný výkon	kW ☀	117,40	123,00	128,50	134,00
Příkon (min./jmen./max.)	kW ☀	31,52	33,91	35,16	37,96
Účinnost při částečném zatížení @ 80 % / 60 % / 40 %	W/W ☀	-	-	-	-
Účinnost SCOP (sezonní)	☀	4,43	4,30	4,31	4,17
Vzduchový výkon	m³/h	16500 + 16800	16500 + 15900	2 x 16500	2 x 16500
Připojení – Ø kapalina	mm (palce)	22,2 (7/8)	22,2 (7/8)	22,2 (7/8)	22,2 (7/8)
Připojení – Ø sání	mm (palce)	41,3 (1 5/8)	41,3 (1 5/8)	41,3 (1 5/8)	41,3 (1 5/8)
Připojení – Ø vyrovnání oleje	mm (palce)	-	-	-	-
Hladina akustického tlaku (níz./stř./vys.)	dB(A) ❄	65.5	88.5	89.5	66.5
Hladina akustického tlaku (níz./stř./vys.)	dB(A) ☀	70.5	70.5	70.5	70.5
Hladina akustického výkonu	dB(A) ❄	88.5	88.5	88.5	89.5
Hladina akustického výkonu	dB(A) ☀	93.0	93.0	93.0	93.5
Napájení	V/F+N/Hz	380-415/3/50	380-415/3/50	380-415/3/50	380-415/3/50
Hmotnost	kg	356 + 312	356 + 334	356 + 356	356 + 356
Cena	**Kč**	**924.800,-**	**954.400,-**	**983.800,-**	**1.024.000,-**

VENKOVNÍ JEDNOTKA		MMY-UP5011HT8P-E	MMY-UP5211HT8P-E	MMY-UP5411HT8P-E	MMY-UP5611HT8P-E
Výkonový kód	HP	50	52	54	56
Moduly v kombinaci		24 + 14 + 12	24 + 14 + 14	20 + 20 + 14	24 + 20 + 12
Chladicí výkon	kW ❄	140,50	147,00	152,00	156,50
Příkon (min./jmen./max.)	kW ❄	49,08	53,29	50,57	52,54
Účinnost při částečném zatížení @ 80 % / 60 % / 40 %	W/W ❄	-	-	-	-
Účinnost SEER (sezonní)	❄	7,02	6,96	7,49	7,23
Topný výkon	kW ☀	140,50	147,00	152,00	156,50
Příkon (min./jmen./max.)	kW ☀	36,75	38,98	39,86	41,68
Účinnost při částečném zatížení @ 80 % / 60 % / 40 %	W/W ☀	-	-	-	-
Účinnost SCOP (sezonní)	☀	4,44	4,41	4,47	4,41
Vzduchový výkon	m³/h	16500 + 11880 + 11700	16500 + 2x 11880	2x 15900 + 11880	16500 + 15900 + 11700
Připojení – Ø kapalina	mm (palce)	22,2 (7/8)	22,2 (7/8)	22,2 (7/8)	22,2 (7/8)
Připojení – Ø sání	mm (palce)	41,3 (1 5/8)	41,3 (1 5/8)	41,3 (1 5/8)	41,3 (1 5/8)
Připojení – Ø vyrovnání oleje	mm (palce)	-	-	-	-
Hladina akustického tlaku (níz./stř./vys.)	dB(A) ❄	66.5	65.5	67.0	67.0
Hladina akustického tlaku (níz./stř./vys.)	dB(A) ☀	70.5	69.5	71.0	71.0
Hladina akustického výkonu	dB(A) ❄	89.5	87.5	89.5	89.5
Hladina akustického výkonu	dB(A) ☀	93.5	91.5	93.5	93.5
Napájení	V/F+N/Hz	380-415/3/50	380-415/3/50	380-415/3/50	380-415/3/50
Hmotnost	kg	356 + 2x 228	356 + 2x 228	2x 334 + 228	356 + 334 + 228
Cena	**Kč**	**1.166.800,-**	**1.226.400,-**	**1.242.000,-**	**1.252.000,-**





SMMSu SESTAVY VENKOVNÍCH JEDNOTEK

VENKOVNÍ JEDNOTKA			MMY-UP5811HT8P-E	MMY-UP6011HT8P-E	MMY-UP6211HT8P-E	MMY-UP6411HT8P-E
Výkonový kód	HP		58	60	62	64
Moduly v kombinaci			24 + 20 + 14	24 + 24 + 12	24 + 24 + 14	24 + 20 + 20
Chladicí výkon	kW	❄	163,00	167,50	174,00	179,00
Příkon (min./jmen./max.)	kW	❄	56,75	58,72	62,93	60,21
Účinnost při částečném zatížení @ 80 % / 60 % / 40 %	W/W	❄	-	-	-	-
Účinnost SEER (sezonní)		❄	7,19	6,95	6,29	7,34
Topný výkon	kW	☀	163,00	167,50	174,00	179,00
Příkon (min./jmen./max.)	kW	☀	43,91	45,73	47,96	48,84
Účinnost při částečném zatížení @ 80 % / 60 % / 40 %	W/W	☀	-	-	-	-
Účinnost SCOP (sezonní)		☀	4,37	4,30	4,27	4,34
Vzduchový výkon	m³/h		16500 + 15900 + 11700	2x 16500 + 11700	2x 16500 + 11880	16500 + 2x 15900
Připojení – Ø kapalina	mm (palce)		22,2 (7/8)	22,2 (7/8)	22,2 (7/8)	22,2 (7/8)
Připojení – Ø sání	mm (palce)		41,3 (1 5/8)	41,3 (1 5/8)	44,5 (1 3/4)	44,5 (1 3/4)
Připojení – Ø vyrovnání oleje	mm (palce)		-	-	-	-
Hladina akustického tlaku (níz./stř./vys.)	dB(A)	❄	67.0	67.0	67.0	67.0
Hladina akustického tlaku (níz./stř./vys.)	dB(A)	☀	71.0	71.0	71.0	71.0
Hladina akustického výkonu	dB(A)	❄	89.5	89.5	89.5	89.5
Hladina akustického výkonu	dB(A)	☀	93.5	93.5	93.5	93.5
Napájení	V/F+N/Hz		380-415/3/50	380-415/3/50	380-415/3/50	380-415/3/50
Hmotnost	kg		356 + 334 + 228	2x 356 + 228	2x 356 + 228	356 + 2x 334
Cena	**Kč**		**1.311.600,-**	**1.321.600,-**	**1.381.200,-**	**1.396.800,-**

VENKOVNÍ JEDNOTKA			MMY-UP6611HT8P-E	MMY-UP6811HT8P-E	MMY-UP7011HT8P-E	MMY-UP7211HT8P-E
Výkonový kód	HP		66	68	70	72
Moduly v kombinaci			24 + 22 + 20	24 + 24 + 20	24 + 24 + 22	24 + 24 + 24
Chladicí výkon	kW	❄	184,50	190,00	195,50	201,00
Příkon (min./jmen./max.)	kW	❄	62,63	66,39	68,81	72,57
Účinnost při částečném zatížení @ 80 % / 60 % / 40 %	W/W	❄	-	-	-	-
Účinnost SEER (sezonní)		❄	7,21	7,09	6,98	6,87
Topný výkon	kW	☀	184,50	190,00	195,50	201,00
Příkon (min./jmen./max.)	kW	☀	50,09	52,89	54,14	56,94
Účinnost při částečném zatížení @ 80 % / 60 % / 40 %	W/W	☀	-	-	-	-
Účinnost SCOP (sezonní)		☀	4,35	4,26	4,26	4,17
Vzduchový výkon	m³/h		2x 16500 + 15900	2x 16500 + 15900	3x 165000	3x 165000
Připojení – Ø kapalina	mm (palce)		22,2 (7/8)	22,2 (7/8)	22,2 (7/8)	22,2 (7/8)
Připojení – Ø sání	mm (palce)		44,5 (1 3/4)	44,5 (1 3/4)	44,5 (1 3/4)	44,5 (1 3/4)
Připojení – Ø vyrovnání oleje	mm (palce)		-	-	-	-
Hladina akustického tlaku (níz./stř./vys.)	dB(A)	❄	68.0	68.0	68.0	68.0
Hladina akustického tlaku (níz./stř./vys.)	dB(A)	☀	72.0	72.0	72.0	72.0
Hladina akustického výkonu	dB(A)	❄	91.0	91.0	91.0	91.0
Hladina akustického výkonu	dB(A)	☀	95.0	95.0	95.0	95.0
Napájení	V/F+N/Hz		380-415/3/50	380-415/3/50	380-415/3/50	380-415/3/50
Hmotnost	kg		2x 356 + 334	2x 356 + 334	3x 356	3x 356
Cena	**Kč**		**1.426.200,-**	**1.466.400,-**	**1.495.800,-**	**1.536.000,-**

SMMSu SESTAVY VENKOVNÍCH JEDNOTEK

VENKOVNÍ JEDNOTKA		MMY-UP7411HT8P-E	MMY-UP7611HT8P-E	MMY-UP7811HT8P-E	MMY-UP8011HT8P-E
Výkonový kód	HP	74	76	78	80
Moduly v kombinaci		24 + 24 + 14 + 12	24 + 24 + 14 + 14	24 + 20 + 20 + 14	24 + 24 + 20 + 12
Chladicí výkon	kW ❄	207,50	214,00	219,00	223,50
Příkon (min./jmen./max.)	kW ❄	73,27	77,48	74,76	76,73
Účinnost při částečném zatížení @ 80 % / 60 % / 40 %	W/W ❄	-	-	-	-
Účinnost SEER (sezonní)	❄	6,97	6,93	7,30	7,14
Topný výkon	kW ☀	207,50	214,00	219,00	223,50
Příkon (min./jmen./max.)	kW ☀	55,73	57,96	58,84	60,66
Účinnost při částečném zatížení @ 80 % / 60 % / 40 %	W/W ☀	-	-	-	-
Účinnost SCOP (sezonní)	☀	4,36	4,33	4,39	4,34
Vzduchový výkon	m³/h	2x 16500 + 11880 + 11700	2x 16500 + 2x 11880	16500 + 2x15900 + 11880	2x 16500 + 15900 + 11700
Připojení – Ø kapalina	mm (palce)	22,2 (7/8)	22,2 (7/8)	22,2 (7/8)	22,2 (7/8)
Připojení – Ø sání	mm (palce)	44,5 (1 3/4)	54,0 (2 1/8)	54,0 (2 1/8)	54,0 (2 1/8)
Připojení – Ø vyrovnání oleje	mm (palce)	-	-	-	-
Hladina akustického tlaku (níz./stř./vys.)	dB(A) ❄	68.0	67.5	68.5	68.5
Hladina akustického tlaku (níz./stř./vys.)	dB(A) ☀	72.0	71.5	72.5	72.5
Hladina akustického výkonu	dB(A) ❄	91.0	90.0	91.5	91.5
Hladina akustického výkonu	dB(A) ☀	95.0	94.0	95.0	95.0
Napájení	V/F+N/Hz	380-415/3/50	380-415/3/50	380-415/3/50	380-415/3/50
Hmotnost	kg	2x 356 + 2x 228	2x 356 + 2x 228	356 + 2x 334 + 228	2x 356 + 334 + 228
Cena	**Kč**	**1.678.800,-**	**1.738.400,-**	**1.754.000,-**	**1.764.000,-**

VENKOVNÍ JEDNOTKA		MMY-UP8211HT8P-E	MMY-UP8411HT8P-E	MMY-UP8611HT8P-E	MMY-UP8811HT8P-E
Výkonový kód	HP	82	84	86	88
Moduly v kombinaci		24 + 24 + 20 + 14	24 + 24 + 24 + 12	24 + 24 + 24 + 14	24 + 24 + 20 + 20
Chladicí výkon	kW ❄	230,00	234,50	241,00	246,00
Příkon (min./jmen./max.)	kW ❄	80,94	82,91	87,12	84,40
Účinnost při částečném zatížení @ 80 % / 60 % / 40 %	W/W ❄	-	-	-	-
Účinnost SEER (sezonní)	❄	7,10	6,95	6,91	7,21
Topný výkon	kW ☀	230,00	234,50	241,00	246,00
Příkon (min./jmen./max.)	kW ☀	62,89	64,71	66,94	67,82
Účinnost při částečném zatížení @ 80 % / 60 % / 40 %	W/W ☀	-	-	-	-
Účinnost SCOP (sezonní)	☀	4,32	4,26	4,25	4,30
Vzduchový výkon	m³/h	2x 16500 + 15900 + 11880	3x 16500 + 11700	3x 16500 + 11880	2x 16500 + 2x 15900
Připojení – Ø kapalina	mm (palce)	22,2 (7/8)	22,2 (7/8)	22,2 (7/8)	22,2 (7/8)
Připojení – Ø sání	mm (palce)	54,0 (2 1/8)	54,0 (2 1/8)	54,0 (2 1/8)	54,0 (2 1/8)
Připojení – Ø vyrovnání oleje	mm (palce)	-	-	-	-
Hladina akustického tlaku (níz./stř./vys.)	dB(A) ❄	68.5	68.5	68.5	68.5
Hladina akustického tlaku (níz./stř./vys.)	dB(A) ☀	72.5	72.5	72.5	72.5
Hladina akustického výkonu	dB(A) ❄	91.5	91.5	91.5	91.5
Hladina akustického výkonu	dB(A) ☀	95.0	95.0	95.0	95.0
Napájení	V/F+N/Hz	380-415/3/50	380-415/3/50	380-415/3/50	380-415/3/50
Hmotnost	kg	2x 356 + 334 + 228	3x 356 + 228	3x 356 + 228	2x 356 + 2x 334
Cena	**Kč**	**1.823.600,-**	**1.833.600,-**	**1.893.200,-**	**1.908.800,-**

SMMSu SESTAVY VENKOVNÍCH JEDNOTEK

VENKOVNÍ JEDNOTKA		MMY-UP9011HT8P-E	MMY-UP9211HT8P-E	MMY-UP9411HT8P-E	MMY-UP9611HT8P-E
Výkonový kód	HP	90	92	94	96
Moduly v kombinaci		24 + 24 + 22 + 20	24 + 24 + 24 + 20	24 + 24 + 24 + 22	24 + 24 + 24 + 24
Chladicí výkon	kW ❄	251,50	257,00	262,50	268,00
Příkon (min./jmen./max.)	kW ❄	86,82	90,58	93,00	96,76
Účinnost při částečném zatížení @ 80 % / 60 % / 40 %	W/W ❄	-	-	-	-
Účinnost SEER (sezonní)	❄	7,12	7,03	6,95	6,87
Topný výkon	kW ☀	251,50	257,00	262,50	268,00
Příkon (min./jmen./max.)	kW ☀	69,07	71,87	73,12	75,92
Účinnost při částečném zatížení @ 80 % / 60 % / 40 %	W/W ☀	-	-	-	-
Účinnost SCOP (sezonní)	☀	4,30	4,24	4,24	4,17
Vzduchový výkon	m³/h	3x 16500 + 15900	3x 16500 + 15900	4x 16500	4x 16500
Připojení – Ø kapalina	mm (palce)	22,2 (7/8)	22,2 (7/8)	22,2 (7/8)	22,2 (7/8)
Připojení – Ø sání	mm (palce)	54,0 (2 1/8)	54,0 (2 1/8)	54,0 (2 1/8)	54,0 (2 1/8)
Připojení – Ø vyrovnání oleje	mm (palce)	-	-	-	-
Hladina akustického tlaku (níz./stř./vys.)	dB(A) ❄	69.5	69.5	69.5	69.5
Hladina akustického tlaku (níz./stř./vys.)	dB(A) ☀	73.5	73.5	73.5	73.5
Hladina akustického výkonu	dB(A) ❄	92.5	92.5	92.5	92.5
Hladina akustického výkonu	dB(A) ☀	96.5	96.5	96.5	96.5
Napájení	V/F+N/Hz	380-415/3/50	380-415/3/50	380-415/3/50	380-415/3/50
Hmotnost	kg	3x 356 + 334	3x 356 + 334	4x 356	4x 356
Cena	**Kč**	**1.938.200,-**	**1.978.400,-**	**2.007.800,-**	**2.048.000,-**

VENKOVNÍ JEDNOTKA		MMY-UP9811HT8P-E	MMY-UP10011HT8P-E	MMY-UP10211HT8P-E	MMY-UP10411HT8P-E
Výkonový kód	HP	98	100	102	104
Moduly v kombinaci		24 + 24 + 24 + 14 + 12	24 + 24 + 24 +14 + 14	24 + 24 + 20 + 20 +14	24 + 24 + 24 + 20 + 12
Chladicí výkon	kW ❄	274,50	281,00	286,00	290,50
Příkon (min./jmen./max.)	kW ❄	97,46	101,67	98,98	100,92
Účinnost při částečném zatížení @ 80 % / 60 % / 40 %	W/W ❄	-	-	-	-
Účinnost SEER (sezonní)	❄	6,95	6,94	7,20	7,08
Topný výkon	kW ☀	274,50	281,00	286,00	290,50
Příkon (min./jmen./max.)	kW ☀	74,71	76,94	77,82	79,64
Účinnost při částečném zatížení @ 80 % / 60 % / 40 %	W/W ☀	-	-	-	-
Účinnost SCOP (sezonní)	☀	4,31	4,30	4,34	4,30
Vzduchový výkon	m³/h	3x 16500 + 11880 + 11700	3x 16500 + 2x 11880	2x 16500 + 2x 15900 + 11880	3x 16500 + 15900 + 11700
Připojení – Ø kapalina	mm (palce)	22,2 (7/8)	22,2 (7/8)	22,2 (7/8)	22,2 (7/8)
Připojení – Ø sání	mm (palce)	54,0 (2 1/8)	54,0 (2 1/8)	54,0 (2 1/8)	54,0 (2 1/8)
Připojení – Ø vyrovnání oleje	mm (palce)	-	-	-	-
Hladina akustického tlaku (níz./stř./vys.)	dB(A) ❄	69.5	69.0	69.5	69.5
Hladina akustického tlaku (níz./stř./vys.)	dB(A) ☀	73.5	73.0	73.0	73.0
Hladina akustického výkonu	dB(A) ❄	92.5	91.5	91.5	91.5
Hladina akustického výkonu	dB(A) ☀	96.5	95.5	95.5	95.5
Napájení	V/F+N/Hz	380-415/3/50	380-415/3/50	380-415/3/50	380-415/3/50
Hmotnost	kg	3x 356 + 2x 228	3x 356 + 2x 228	2x 356 + 2x 334 + 228	3x 356 + 334 +228
Cena	**Kč**	**2.190.800,-**	**2.250.400,-**	**2.266.000,-**	**2.276.000,-**

SMMSu SESTAVY VENKOVNÍCH JEDNOTEK

VENKOVNÍ JEDNOTKA		MMY-UP10611HT8P-E	MMY-UP10811HT8P-E	MMY-UP11011HT8P-E	MMY-UP11211HT8P-E
Výkonový kód	HP	106	108	110	112
Moduly v kombinaci		24 + 24 + 24 + 20 + 14	24 + 24 + 24 + 24 + 12	24 + 24 + 24 + 24 + 14	24 + 24 + 24 + 20 + 20
Chladicí výkon	kW ❄	297,00	301,50	308,00	313,00
Příkon (min./jmen./max.)	kW ❄	105,13	107,10	111,31	108,59
Účinnost při částečném zatížení @ 80 % / 60 % / 40 %	W/W ❄	-	-	-	-
Účinnost SEER (sezonní)	❄	7,04	6,93	6,90	7,13
Topný výkon	kW ☀	297,00	301,50	308,00	313,00
Příkon (min./jmen./max.)	kW ☀	81,87	83,69	85,92	86,80
Účinnost při částečném zatížení @ 80 % / 60 % / 40 %	W/W ☀	-	-	-	-
Účinnost SCOP (sezonní)	☀	4,29	4,24	4,23	4,28
Vzduchový výkon	m³/h	3x 16500 + 15900 + 11880	4x 16500 + 11700	4x 16500 + 11880	3x 16500 + 2x 15900
Připojení – Ø kapalina	mm (palce)	22,2 (7/8)	22,2 (7/8)	22,2 (7/8)	22,2 (7/8)
Připojení – Ø sání	mm (palce)	54,0 (2 1/8)	54,0 (2 1/8)	54,0 (2 1/8)	54,0 (2 1/8)
Připojení – Ø vyrovnání oleje	mm (palce)	-	-	-	-
Hladina akustického tlaku (níz./stř./vys.)	dB(A) ❄	69.5	69.5	69.5	69.5
Hladina akustického tlaku (níz./stř./vys.)	dB(A) ☀	73.0	73.0	73.0	73.0
Hladina akustického výkonu	dB(A) ❄	91.5	91.5	91.5	91.5
Hladina akustického výkonu	dB(A) ☀	95.5	95.5	95.5	95.5
Napájení	V/F+N/Hz	380-415/3/50	380-415/3/50	380-415/3/50	380-415/3/50
Hmotnost	kg	3x 356 + 334 +228	4x 356 + 228	4x 356 + 228	3x 356 + 2x 334
Cena	**Kč**	**2.335.600,-**	**2.345.600,-**	**2.405.200,-**	**2.420.800,-**

VENKOVNÍ JEDNOTKA		MMY-UP11411HT8P-E	MMY-UP11611HT8P-E	MMY-UP11811HT8P-E	MMY-UP12011HT8P-E
Výkonový kód	HP	114	116	118	120
Moduly v kombinaci		24 + 24 + 24 + 22 + 20	24 + 24 + 24 + 24 + 20	24 + 24 + 24 + 24 + 22	24 + 24 + 24 + 24 + 24
Chladicí výkon	kW ❄	318,50	324,00	329,50	335,00
Příkon (min./jmen./max.)	kW ❄	111,01	114,77	117,19	120,95
Účinnost při částečném zatížení @ 80 % / 60 % / 40 %	W/W ❄	-	-	-	-
Účinnost SEER (sezonní)	❄	7,07	7,00	6,93	6,87
Topný výkon	kW ☀	318,50	324,00	329,50	335,00
Příkon (min./jmen./max.)	kW ☀	88,05	90,85	92,10	94,90
Účinnost při částečném zatížení @ 80 % / 60 % / 40 %	W/W ☀	-	-	-	-
Účinnost SCOP (sezonní)	☀	4,28	4,22	4,23	4,17
Vzduchový výkon	m³/h	4x 16500 + 15900	4x 16500 + 15900	5x 16500	5x 16500
Připojení – Ø kapalina	mm (palce)	22,2 (7/8)	22,2 (7/8)	22,2 (7/8)	22,2 (7/8)
Připojení – Ø sání	mm (palce)	54,0 (2 1/8)	54,0 (2 1/8)	54,0 (2 1/8)	54,0 (2 1/8)
Připojení – Ø vyrovnání oleje	mm (palce)	-	-	-	-
Hladina akustického tlaku (níz./stř./vys.)	dB(A) ❄	70.0	70.0	70.0	70.0
Hladina akustického tlaku (níz./stř./vys.)	dB(A) ☀	74.0	74.0	74.0	74.0
Hladina akustického výkonu	dB(A) ❄	93.0	93.0	93.0	93.0
Hladina akustického výkonu	dB(A) ☀	97.0	97.0	97.0	97.0
Napájení	V/F+N/Hz	380-415/3/50	380-415/3/50	380-415/3/50	380-415/3/50
Hmotnost	kg	4x 356 + 334	4x 356 + 334	5x 356	5x 356
Cena	**Kč**	**2.450.200,-**	**2.490.400,-**	**2.519.800,-**	**2.560.000,-**


TOSHIBA
SMMSu
TOSHIBA
SMMSu

MiNi SMMS SINGLE FAN

- Ultra kompaktní venkovní jednotky určené pro připojení až 10 vnitřních jednotek
- Hodnoty energetické účinnosti ESEER až 8,89, resp. SCOP až 5,36
- Lokální kabelové a dálkové ovladače, centrální ovladače a/nebo řízení vyšším řídícím systémem BMS





VENKOVNÍ JEDNOTKA		MCY-MHP0406HT-E	MCY-MHP0506HT-E
Chladicí výkon	kW ❄	12,10	14,00
Příkon (min./jmen./max.)	kW ❄	3,24	3,94
Účinnost EER (jmenovitá)	W/W ❄	3,73	3,23
Účinnost SEER (sezonní)	❄	8,08	7,77
Jmenovitý proud	A ❄	13,8	17,9
Topný výkon	kW ☀	12,50	16,00
Příkon (min./jmen./max.)	kW ☀	2,83	3,86
Účinnost COP	W/W ☀	4,42	4,00
Účinnost SCOP (sezonní)	☀	3,83	3,88
Jmenovitý proud	A ☀	12,80	17,50
Vzduchový výkon	m³/h	4020	4260
Provozní rozsah venkovních teplot	°C ❄	-5 / +46	-5 / +46
Provozní rozsah venkovních teplot	°C ☀	-20 / +15	-20 / +15
Napájení	V/F+N/Hz	220-240/1/50	220-240/1/50
Hladina akustického tlaku (níz./stř./vys.)	dB(A) ❄	54	54
Hladina akustického tlaku (níz./stř./vys.)	dB(A) ☀	57	58
Připojení – Ø sání	mm (palce)	15,9 (5/8)	15,9 (5/8)
Připojení – Ø kapalina	mm (palce)	9,5 (3/8)	9,5 (3/8)
Délka potrubí (max.)	m	90	90
Převýšení (max.)	m	15/15	15/15
Max. počet vnitřních jednotek	ks	8	10
Typ kompresoru		1x Twin-Rotary	1x Twin-Rotary
Chladivo		R410A	R410A
Náplň chladiva	kg	3,30	3,30
Rozměry (VxŠxH)	mm	910 x 990 x 390	910 x 990 x 390
Hmotnost	kg	100	100
Cena	**Kč**	**104.800,-**	**106.800,-**

MiNi SMMS-e

- Kompaktní venkovní jednotky určené pro připojení až 16 vnitřních jednotek
- Hodnoty energetické účinnosti ESEER až 10,99, resp. SCOP až 7,19
- Lokální kabelové a dálkové ovladače, centrální ovladače a/nebo řízení vyšším řídícím systémem BMS





Mini SMMS-e 1fázové

VENKOVNÍ JEDNOTKA			MCY-MHP0404HS-E	MCY-MHP0504HS-E	MCY-MHP0604HS-E
Chladicí výkon	kW	❄	12,10	14,00	15,50
Příkon (min./jmen./max.)	kW	❄	2,83	3,50	4,29
Účinnost EER (jmenovitá)	W/W	❄	4,28	4,00	3,61
Účinnost SEER (sezonní)		❄	9,42	9,23	9,68
Jmenovitý proud	A	❄	13,00	15,90	19,20
Topný výkon	kW	☀	12,50	16,00	18,00
Příkon (min./jmen./max.)	kW	☀	2,59	3,75	4,31
Účinnost COP	W/W	☀	4,83	4,27	4,18
Účinnost SCOP (sezonní)		☀	4,17	4,24	4,37
Jmenovitý proud	A	☀	12,00	17,00	19,30
Vzduchový výkon	m^3/h		5660	5820	6050
Provozní rozsah venkovních teplot	°C	❄	-15 / +46	-15 / +46	-15 / +46
Provozní rozsah venkovních teplot	°C	☀	-20 / +15	-20 / +15	-20 / +15
Napájení	V/F+N/Hz		220-240/1/50	220-240/1/50	220-240/1/50
Hladina akustického tlaku (níz./stř./vys.)	dB(A)	❄	49	50	51
Hladina akustického tlaku (níz./stř./vys.)	dB(A)	☀	52	53	54
Připojení – Ø sání	mm (palce)		15,9 (5/8)	15,9 (5/8)	19,1 (¾)
Připojení – Ø kapalina	mm (palce)		9,5 (3/8)	9,5 (3/8)	9,5 (3/8)
Délka potrubí (max.)	m		180	180	180
Převýšení (max.)	m		20/30	20/30	20/30
Max. počet vnitřních jednotek	ks		8	10	13
Typ kompresoru			1x Twin-Rotary	1x Twin-Rotary	1x Twin-Rotary
Chladivo			R410A	R410A	R410A
Náplň chladiva	kg		6,40	6,40	6,40
Rozměry (VxŠxH)	mm		1235 x 990 x 390	1235 x 990 x 390	1235 x 990 x 390
Hmotnost	kg		127	127	127
Cena	**Kč**		**121.200,-**	**123.900,-**	**135.200,-**





R410A

Mini SMMS-e 3fázové

VENKOVNÍ JEDNOTKA			MCY-MHP0404HS8-E	MCY-MHP0504HS8-E	MCY-MHP0604HS8-E	MCY-MHP0806HS8-E	MCY-MHP1006HS8-E
Chladicí výkon	kW	❄	12,10	14,00	15,50	22,40	28,00
Příkon (min./jmen./max.)	kW	❄	2,82	3,47	4,25	6.67	9,34
Účinnost EER (jmenovitá)	W/W	❄	4,29	4,03	3,65	3,36	3,00
Účinnost SEER (sezonní)		❄	-	-	-	-	-
Jmenovitý proud	A	❄	4,50	5,40	6,70	10,6	14,5
Topný výkon	kW	☀	12,50	16,00	18,00	22,40	28,00
Příkon (min./jmen./max.)	kW	☀	2,57	3,72	4,27	5,20	7,00
Účinnost COP	W/W	☀	4,86	4,40	4,22	4,31	4,00
Účinnost SCOP (sezonní)		☀	4,19	4,25	4,38	4,50	4,38
Jmenovitý proud	A	☀	4,20	5,80	6,60	8,2	10,9
Vzduchový výkon	m³/h		5660	5820	6050	8460	8820
Provozní rozsah venkovních teplot	°C	❄	-15 / +46	-15 / +46	-15 / +46	-15 / +46	-15 / +46
Provozní rozsah venkovních teplot	°C	☀	-20 / +15,5	-20 / +15,5	-20 / +15,5	-20 / +15	-20 / +15
Napájení	V/F+N/Hz		380-415/3/50	380-415/3/50	380-415/3/50	380-415/3/50	380-415/3/50
Hladina akustického tlaku (níz./stř./vys.)	dB(A)	❄	49	50	51	58	59
Hladina akustického tlaku (níz./stř./vys.)	dB(A)	☀	52	53	54	59	60
Připojení – Ø sání	mm (palce)		15,9 (5/8)	15,9 (5/8)	19,1 (¾)	19,1 (¾)	22,2 (7/8)
Připojení – Ø kapalina	mm (palce)		9,5 (3/8)	9,5 (3/8)	9,5 (3/8)	9,5 (3/8)	9,5 (3/8)
Délka potrubí (max.)	m		180	180	180	300	300
Převýšení (max.)	m		20/30	20/30	20/30	30	30
Max. počet vnitřních jednotek	ks		8	10	13	12	16
Typ kompresoru			1x Twin Rotary	1x Twin Rotary	1x Twin Rotary	Twin-Rotary	Twin-Rotary
Chladivo			R410A	R410A	R410A	R410A	R410A
Náplň chladiva	kg		6,40	6,40	6,40	4,40	4,40
Rozměry (VxŠxH)	mm		1235 x 990 x 390	1235 x 990 x 390	1235 x 990 x 390	1740 x 990 x 390	1740 x 990 x 390
Hmotnost	kg		125	125	125	147	147
Cena	**Kč**		**122.500,-**	**125.200,-**	**136.900,-**	**194.700,-**	**199.600,-**

	POPIS	CENA KČ
RBM-PMV0361U-E	PMV-Kit - Externí PMV ventil pro tišší provoz vnitřní jednotky velikostí 5 až 14 (SMMSu)	**5.800,-**
RBM-PMV0901U-E	PMV-Kit - Externí PMV ventil pro tišší provoz vnitřní jednotky velikostí 15 až 27 (SMMSu)	**6.700,-**



GEBRÜDER HARTINGER GesmbH
Kälte- u. Klimatechnik



CAVERION Österreich GmbH

SMMS-e LowRef Venkovní jednotky



- 2trubkový systém / Samostatné venkovní jednotky s výkonem 8, 10 nebo 12 PS
- Až o 50 % nižší předplnění chladiva, až o 30 % menší objem chladiva v systému
- Venkovní jednotky nelze kombinovat

VENKOVNÍ JEDNOTKA			MMY-SAP0806HT8P-E	MMY-SAP1006HT8P-E	MMY-SAP1206HT8P-E
Výkonový kód	HP		8	10	12
Chladicí výkon	kW	❄	22,40	28,00	33,50
Příkon (min./jmen./max.)	kW	❄	5,54	7,91	10,31
Účinnost při částečném zatížení @ 80 % / 60 % / 40 %	W/W	❄	4,97/5,96/6,59	4,47/5,60/6,66	4,28/5,29/6,44
Účinnost SEER (sezonní)		❄	6,32	6,18	6,10
Jmenovitý proud	A	❄	8,80	12,40	16,00
Topný výkon	kW	☀	25,00	31,50	37,50
Příkon (min./jmen./max.)	kW	☀	5,66	7,59	9,71
Účinnost při částečném zatížení @ 80 % / 60 % / 40 %	W/W	☀	5,52/6,28/6,41	5,20/5,85/6,00	4,63/5,22/5,60
Účinnost SCOP (sezonní)		☀	3,79	3,81	3,68
Jmenovitý proud	A	☀	9,00	11,90	15,10
Vzduchový výkon	m³/h		9700	9700	12200
Externí statický tlak	Pa		60	60	50
Hladina akustického tlaku (níz./stř./vys.)	dB(A)	❄	55	57	59
Hladina akustického tlaku (níz./stř./vys.)	dB(A)	☀	56	58	61
Hladina akustického výkonu	dB(A)	❄	74,0	74,0	80,0
Hladina akustického výkonu	dB(A)	☀	74,0	74,0	82,0
Typ kompresoru			2x Twin-Rotary	2x Twin-Rotary	2x Twin-Rotary
Připojení – Ø kapalina	mm (palce)		12,7 (½)	12,7 (½)	12,7 (½)
Připojení – Ø sání	mm (palce)		19,1 (¾)	22,2 (7/8)	28,6 (1 1/8)
Provozní rozsah venkovních teplot	°C	❄	-15 / +46	-15 / +46	-15 / +46
Provozní rozsah venkovních teplot	°C	☀	-25 / +25	-25 / +25	-25 / +25
Napájení	V/F+N/Hz		380-415/3/50	380-415/3/50	380-415/3/50
Doporučené jištění	A		3x 20	3x 20	3x 25
Délka potrubí (max.)	m		300	300	300
Převýšení (max.)	m		40/70	40/70	40/70
Chladivo			R410A	R410A	R410A
Náplň chladiva	kg		5,70	5,70	5,70
Rozměry (VxŠxH)	mm		1830 x 990 x 780	1830 x 990 x 780	1830 x 990 x 780
Hmotnost	kg		227	227	227
Cena	**Kč**		**214.300,-**	**225.400,-**	**243.700,-**

SMMS-e Venkovní jednotky

- 2trubkový systém / Venkovní jednotky s funkcí Continuous Heating / připojení až 64 vnitřních jednotek
- Hodnoty energetické účinnosti ESEER až 7,72, resp. SCOP až 4,82
- Lokální kabelové a dálkové ovladače, centrální ovladače a/nebo řízení vyšším řídícím systémem BMS



VENKOVNÍ JEDNOTKA			MMY-MAP0806HT8P-E	MMY-MAP1006HT8P-E	MMY-MAP1206HT8P-E	MMY-MAP1406HT8P-E
Výkonový kód	HP		8	10	12	14
Chladicí výkon	kW	❄	22,40	28,00	33,50	40,00
Příkon (min./jmen./max.)	kW	❄	5,54	7,69	10,00	12,31
Účinnost při částečném zatížení @ 80 % / 60 % / 40 %	W/W	❄	4,97/5,96/6,59	4,47/5,60/6,66	4,28/5,29/6,44	4,22/5,24/6,13
Účinnost SEER (sezonní)		❄	6,11	6,06	5,95	5,63
Jmenovitý proud	A	❄	8,79	12,10	15,50	19,50
Topný výkon	kW	☀	25,00	31,50	37,50	45,00
Příkon (min./jmen./max.)	kW	☀	5,53	7,41	9,64	11,19
Účinnost při částečném zatížení @ 80 % / 60 % / 40 %	W/W	☀	5,52/6,28/6,41	5,20/5,85/6,00	4,63/5,22/5,60	4,92/5,63/5,73
Účinnost SCOP (sezonní)		☀	3,64	3,53	3,66	3,57
Jmenovitý proud	A	☀	8,77	11,60	15,00	17,80
Vzduchový výkon	m³/h		9700	9700	12200	12200
Externí statický tlak	Pa		60	60	50	50
Hladina akustického tlaku (níz./stř./vys.)	dB(A)	❄	55	57	59	60
Hladina akustického tlaku (níz./stř./vys.)	dB(A)	☀	56	58	61	62
Hladina akustického výkonu	dB(A)	❄	74	74	80	80
Hladina akustického výkonu	dB(A)	☀	74	74	82	82
Typ kompresoru			2x Twin Rotary	2x Twin Rotary	2x Twin Rotary	2x Twin Rotary
Připojení – Ø kapalina	mm (palce)		12,7 (½)	12,7 (½)	12,7 (½)	15,9 (5/8)
Připojení – Ø sání	mm (palce)		19,1 (¾)	22,2 (7/8)	28,6 (1 1/8)	28,6 (1 1/8)
Provozní rozsah venkovních teplot	°C	❄	-15 / +46	-15 / +46	-15 / +46	-15 / +46
Provozní rozsah venkovních teplot	°C	☀	-25 / +25	-25 / +25	-25 / +25	-25 / +25
Napájení	V/F+N/Hz		380-415/3/50	380-415/3/50	380-415/3/50	380-415/3/50
Doporučené jištění	A		3x 20	3x 20	3x 25	3x 32
Délka potrubí (max.)	m		1000	1000	1000	1000
Převýšení (max.)	m		90	90	90	90
Chladivo			R410A	R410A	R410A	R410A
Náplň chladiva	kg		11,50	11,50	11,50	11,50
Rozměry (VxŠxH)	mm		1830 x 990 x 780	1830 x 990 x 780	1830 x 990 x 780	1830 x 1210 x 780
Hmotnost	kg		242	242	242	300
Cena	**Kč**		**247.400,-**	**259.700,-**	**282.900,-**	**340.500,-**

VENKOVNÍ JEDNOTKA		MMY-MAP1606HT8P-E	MMY-MAP1806HT8P-E	MMY-MAP2006HT8P-E	MMY-MAP2206HT8P-E
Výkonový kód	HP	16	18	20	22
Chladicí výkon	kW ❄	45,00	50,40	56,00	61,50
Příkon (min./jmen./max.)	kW ❄	14,29	14,61	17,28	23,21
Účinnost při částečném zatížení @ 80 % / 60 % / 40 %	W/W ❄	4,01/5,06/6,27	4,25/5,08/5,92	4,04/4,92/5,86	3,49/4,64/6,10
Účinnost SEER (sezonní)	❄	5,29	5,96	5,69	5,04
Jmenovitý proud	A ❄	22,40	22,90	26,80	35,60
Topný výkon	kW ☀	50,00	56,00	63,00	64,00
Příkon (min./jmen./max.)	kW ☀	12,89	14,14	16,98	17,10
Účinnost při částečném zatížení @ 80 % / 60 % / 40 %	W/W ☀	4,63/5,33/5,60	4,62/5,19/5,57	4,31/4,82/5,26	4,38/4,87/5,26
Účinnost SCOP (sezonní)	☀	3,70	3,59	3,59	4,82
Jmenovitý proud	A ☀	20,20	22,10	26,10	26,50
Vzduchový výkon	m^3/h	12600	17300	17900	18500
Externí statický tlak	Pa	40	50	40	40
Hladina akustického tlaku (níz./stř./vys.)	dB(A) ❄	62	60	61	61
Hladina akustického tlaku (níz./stř./vys.)	dB(A) ☀	64	61	62	62
Hladina akustického výkonu	dB(A) ❄	81,0	81,0	82,0	83,0
Hladina akustického výkonu	dB(A) ☀	83,0	83,0	84,0	84,0
Typ kompresoru		2x Twin Rotary	2x Twin Rotary	2x Twin Rotary	2x Twin Rotary
Připojení – Ø kapalina	mm (palce)	15,9 (5/8)	15,9 (5/8)	15,9 (5/8)	19,1 (¾)
Připojení – Ø sání	mm (palce)	28,6 (1 1/8)	28,6 (1 1/8)	28,6 (1 1/8)	28,6 (1 1/8)
Provozní rozsah venkovních teplot	°C ❄	-15 / +46	-15 / +46	-15 / +46	-15 / +46
Provozní rozsah venkovních teplot	°C ☀	-25 / +25	-25 / +25	-25 / +25	-25 / +25
Napájení	V/F+N/Hz	380-415/3/50	380-415/3/50	380-415/3/50	380-415/3/50
Doporučené jištění	A	3x 32	3x 40	3x 40	3x 50
Délka potrubí (max.)	m	1000	1000	1000	1000
Převýšení (max.)	m	90	90	90	90
Chladivo		R410A	R410A	R410A	R410A
Náplň chladiva	kg	11,50	11,50	11,50	11,50
Rozměry (VxŠxH)	mm	1830 x 1210 x 780	1830 x 1600 x 780	1830 x 1600 x 780	1830 x 1600 x 780
Hmotnost	kg	300	371	371	371
Cena	**Kč**	**365.000,-**	**392.000,-**	**421.400,-**	**448.300,-**

SMMS-e: Kombinace venkovních jednotek





VENKOVNÍ JEDNOTKA		MMY-MAP0806HT8P-E	MMY-MAP1006HT8P-E	MMY-MAP1206HT8P-E	MMY-MAP1406HT8P-E	MMY-MAP1606HT8P-E	MMY-MAP1806HT8P-E	MMY-MAP2006HT8P-E	MMY-MAP2206HT8P-E
Výkonový kód	HP	8	10	12	14	16	18	20	22
Moduly v kombinaci		-	-	-	-	-	-	-	-
Chladicí výkon	kW ❄	22,40	28,00	33,50	40,00	45,00	50,40	56,00	61,50
Topný výkon	kW ☀	25,00	31,50	37,50	45,00	50,00	56,00	63,00	64,00
Max. počet vnitřních jednotek	ks	18	22	27	31	36	40	45	49






VENKOVNÍ JEDNOTKA		MMY-AP2416HT8P-E	MMY-AP2616HT8P-E	MMY-AP2816HT8P-E	MMY-AP3016HT8P-E	MMY-AP3216HT8P-E	MMY-AP3416HT8P-E	MMY-AP3616HT8P-E	MMY-AP3816HT8P-E
Výkonový kód	HP	24	26	28	30	32	34	36	38
Moduly v kombinaci		12 + 12	14 + 12	16 + 12	16 + 14	16 + 16	18 + 16	20 + 16	22 + 16
Chladicí výkon	kW ❄	67,00	73,50	78,50	85,00	90,00	95,40	101,00	106,50
Topný výkon	kW ☀	75,00	82,50	87,50	95,00	100,00	106,00	113,00	114,00
Max. počet vnitřních jednotek	ks	54	58	63	64	64	64	64	64




VENKOVNÍ JEDNOTKA		MMY-AP4016HT8P-E	MMY-AP4216HT8P-E	MMY-AP4416HT8P-E	MMY-AP4616HT8P-E	MMY-AP4816HT8P-E
Výkonový kód	HP	40	42	44	46	48
Moduly v kombinaci		20 + 20	22 + 20	22 + 22	16 + 16 + 14	16 + 16 + 16
Chladicí výkon	kW ❄	112,00	117,50	123,00	130,00	135,00
Topný výkon	kW ☀	126,00	127,00	128,00	145,00	150,0
Max. počet vnitřních jednotek	ks	64	64	64	64	64




VENKOVNÍ JEDNOTKA		MMY-AP5016HT8P-E	MMY-AP5216HT8P-E	MMY-AP5416HT8P-E	MMY-AP5616HT8P-E	MMY-AP5816HT8P-E	MMY-AP6016HT8P-E
Výkonový kód	HP	50	52	54	56	58	60
Moduly v kombinaci		18 + 16 + 16	20 + 16 + 16	22 + 16 + 16	20 + 20 + 16	22 + 20 + 16	22 + 22 + 16
Chladicí výkon	kW ❄	140,40	146,00	151,50	157,00	162,50	168,00
Topný výkon	kW ☀	156,00	163,00	164,00	176,00	177,00	178,00
Max. počet vnitřních jednotek	ks	64	64	64	64	64	64

SMMS-e SESTAVY VENKOVNÍCH JEDNOTEK

VENKOVNÍ JEDNOTKA			MMY-AP2416HT8P-E	MMY-AP2616HT8P-E	MMY-AP2816HT8P-E
Výkonový kód	HP		24	26	28
Moduly v kombinaci			12 + 12	14 + 12	16 + 12
Chladicí výkon	kW	❄	67,00	73,50	78,50
Příkon (min./jmen./max.)	kW	❄	20,00	22,30	24,30
Účinnost při částečném zatížení @ 80 % / 60 % / 40 %	W/W	❄	4,22/5,29/6,46	4,23/5,26/6,27	4,10/5,15/6,34
Účinnost SEER (sezonní)		❄	5,95	5,79	5,59
Topný výkon	kW	☀	75,00	82,50	87,50
Příkon (min./jmen./max.)	kW	☀	19,30	20,90	22,60
Účinnost při částečném zatížení @ 80 % / 60 % / 40 %	W/W	☀	4,61/5,22/5,59	4,78/5,43/5,66	4,64/5,28/5,60
Účinnost SCOP (sezonní)		☀	3,66	3,61	3,69
Vzduchový výkon	m³/h		2x 12200	2x 12200	12600 + 12200
Připojení – Ø kapalina	mm (palce)		19,1 (¾)	19,1 (¾)	19,1 (¾)
Připojení – Ø sání	mm (palce)		34,9 (1 3/8)	34,9 (1 3/8)	34,9 (1 3/8)
Připojení – Ø vyrovnání oleje	mm (palce)		9,5 (3/8)	9,5 (3/8)	9,5 (3/8)
Hladina akustického tlaku (níz./stř./vys.)	dB(A)	❄	62,0	62,5	64,0
Hladina akustického tlaku (níz./stř./vys.)	dB(A)	☀	64	64,5	66
Hladina akustického výkonu	dB(A)	❄	83,0	83,0	83,5
Hladina akustického výkonu	dB(A)	☀	85,0	85,0	85,5
Napájení	V/F+N/Hz		380-415/3/50	380-415/3/50	380-415/3/50
Hmotnost	kg		2x 242	300+242	300+242
Cena	**Kč**		**565.800,-**	**623.400,-**	**647.900,-**

VENKOVNÍ JEDNOTKA			MMY-AP3016HT8P-E	MMY-AP3216HT8P-E	MMY-AP3416HT8P-E
Výkonový kód	HP		30	32	34
Moduly v kombinaci			16 + 14	16 + 16	18 + 16
Chladicí výkon	kW	❄	85,00	90,00	95,40
Příkon (min./jmen./max.)	kW	❄	26,60	28,60	28,90
Účinnost při částečném zatížení @ 80 % / 60 % / 40 %	W/W	❄	4,10/5,15/6,20	4,02/5,05/6,27	4,12/5,06/6,08
Účinnost SEER (sezonní)		❄	5,45	5,29	5,64
Topný výkon	kW	☀	95,00	100,00	106,00
Příkon (min./jmen./max.)	kW	☀	24,10	25,80	27,00
Účinnost při částečném zatížení @ 80 % / 60 % / 40 %	W/W	☀	4,75/5,48/5,66	4,62/5,31/5,60	4,63/5,26/5,59
Účinnost SCOP (sezonní)		☀	3,64	3,70	3,64
Vzduchový výkon	m³/h		12600 + 12200	2x 12600	17300 + 12600
Připojení – Ø kapalina	mm (palce)		19,1 (¾)	19,1 (¾)	19,1 (¾)
Připojení – Ø sání	mm (palce)		34,9 (1 3/8)	34,9 (1 3/8)	34,9 (1 3/8)
Připojení – Ø vyrovnání oleje	mm (palce)		9,5 (3/8)	9,5 (3/8)	9,5 (3/8)
Hladina akustického tlaku (níz./stř./vys.)	dB(A)	❄	64,5	65,0	64,5
Hladina akustického tlaku (níz./stř./vys.)	dB(A)	☀	66,5	67	66
Hladina akustického výkonu	dB(A)	❄	83,5	84,0	84,0
Hladina akustického výkonu	dB(A)	☀	85,5	86,0	86,0
Napájení	V/F+N/Hz		380-415/3/50	380-415/3/50	380-415/3/50
Hmotnost	kg		2x 300	2x 300	371+300
Cena	**Kč**		**705.500,-**	**730.000,-**	**757.000,-**

SMMS-e SESTAVY VENKOVNÍCH JEDNOTEK

VENKOVNÍ JEDNOTKA			MMY-AP3616HT8P-E	MMY-AP3816HT8P-E	MMY-AP4016HT8P-E
Výkonový kód	HP		36	38	40
Moduly v kombinaci			20 + 16	22 + 16	20 + 20
Chladicí výkon	kW	❄	101,00	106,50	112,00
Příkon (min./jmen./max.)	kW	❄	31,60	37,50	34,60
Účinnost při částečném zatížení @ 80 % / 60 % / 40 %	W/W	❄	4,02/4,98/6,04	3,69/4,80/6,17	4,04/4,91/5,86
Účinnost SEER (sezonní)		❄	5,51	5,17	5,69
Topný výkon	kW	☀	113,00	114,00	126,00
Příkon (min./jmen./max.)	kW	☀	29,90	30,00	34,00
Účinnost při částečném zatížení @ 80 % / 60 % / 40 %	W/W	☀	4,43/5,02/5,41	4,47/5,075,40	4,23/4,82/5,27
Účinnost SCOP (sezonní)		☀	3,64	3,63	3,59
Vzduchový výkon	m³/h		17900 + 12600	18500 + 12600	2x 17900
Připojení – Ø kapalina	mm (palce)		22,2 (7/8)	22,2 (7/8)	22,2 (7/8)
Připojení – Ø sání	mm (palce)		41,3 (1 5/8)	41,3 (1 5/8)	41,3 (1 5/8)
Připojení – Ø vyrovnání oleje	mm (palce)		9,5 (3/8)	9,5 (3/8)	9,5 (3/8)
Hladina akustického tlaku (níz./stř./vys.)	dB(A)	❄	64,5	64,5	64,0
Hladina akustického tlaku (níz./stř./vys.)	dB(A)	☀	66,5	66,5	65
Hladina akustického výkonu	dB(A)	❄	84,5	85,5	85,0
Hladina akustického výkonu	dB(A)	☀	86,5	86,5	87,0
Napájení	V/F+N/Hz		380-415/3/50	380-415/3/50	380-415/3/50
Hmotnost	kg		371+300	371+300	371+371
Cena	**Kč**		**786.400,-**	**813.300,-**	**842.800,-**

VENKOVNÍ JEDNOTKA			MMY-AP4216HT8P-E	MMY-AP4416HT8P-E	MMY-AP4616HT8P-E	MMY-AP4816HT8P-E
Výkonový kód	HP		42	44	46	48
Moduly v kombinaci			22 + 20	22 + 22	16 + 16 + 14	16 + 16 + 16
Chladicí výkon	kW	❄	117,50	123,00	130,00	135,00
Příkon (min./jmen./max.)	kW	❄	40,50	46,40	40,90	42,90
Účinnost při částečném zatížení @ 80 % / 60 % / 40 %	W/W	❄	3,73/4,76/5,99	3,49/4,64/6,10	4,08/5,10/6,23	4,01/5,06/6,27
Účinnost SEER (sezonní)		❄	5,37	5,04	5,39	5,29
Topný výkon	kW	☀	127,00	128,00	145,00	150,0
Příkon (min./jmen./max.)	kW	☀	34,10	34,20	37,00	38,70
Účinnost při částečném zatížení @ 80 % / 60 % / 40 %	W/W	☀	4,32/4,85/5,26	4,36/4,86/5,25	4,72/5,40/5,63	4,63/5,33/5,61
Účinnost SCOP (sezonní)		☀	3,59	3,57	3,66	3,70
Vzduchový výkon	m³/h		18500 + 17900	2x 18500	12600 + 12600 + 12200	3x 12600
Připojení – Ø kapalina	mm (palce)		22,2 (7/8)	22,2 (7/8)	22,2 (7/8)	22,2 (7/8)
Připojení – Ø sání	mm (palce)		41,3 (1 5/8)	41,3 (1 5/8)	41,3 (1 5/8)	41,3 (1 5/8)
Připojení – Ø vyrovnání oleje	mm (palce)		9,5 (3/8)	9,5 (3/8)	9,5 (3/8)	9,5 (3/8)
Hladina akustického tlaku (níz./stř./vys.)	dB(A)	❄	64,0	64,0	66,5	67,0
Hladina akustického tlaku (níz./stř./vys.)	dB(A)	☀	65	65	68,5	69
Hladina akustického výkonu	dB(A)	❄	85,5	86,0	85,5	86,0
Hladina akustického výkonu	dB(A)	☀	87,0	87,0	87,5	88,0
Napájení	V/F+N/Hz		380-415/3/50	380-415/3/50	380-415/3/50	380-415/3/50
Hmotnost	kg		371+371	371+371	3x 300	3x 300
Cena	**Kč**		**869.700,-**	**896.600,-**	**1.070.500,-**	**1.095.000,-**

VENKOVNÍ JEDNOTKA		MMY-AP5016HT8P-E	MMY-AP5216HT8P-E	MMY-AP5416HT8P-E
Výkonový kód	HP	50	52	54
Moduly v kombinaci		18 + 16 + 16	20 + 16 + 16	22 + 16 + 16
Chladicí výkon	kW ❄	140,40	146,00	151,50
Příkon (min./jmen./max.)	kW ❄	43,20	45,90	51,80
Účinnost při částečném zatížení @ 80 % / 60 % / 40 %	W/W ❄	4,10/5,07/6,14	4,01/5,01/6,11	3,79/4,89/6,20
Účinnost SEER (sezonní)	❄	5,53	5,44	5,20
Topný výkon	kW ☀	156,00	163,00	164,00
Příkon (min./jmen./max.)	kW ☀	39,90	42,80	42,90
Účinnost při částečném zatížení @ 80 % / 60 % / 40 %	W/W ☀	4,62/5,29/5,57	4,50/5,12/5,48	4,52/5,15/5,47
Účinnost SCOP (sezonní)	☀	3,66	3,66	3,65
Vzduchový výkon	m³/h	17300 + 12600 + 12600	17900 + 12600 + 12600	18500 + 12600 + 12600
Připojení – Ø kapalina	mm (palce)	22,2 (7/8)	22,2 (7/8)	22,2 (7/8)
Připojení – Ø sání	mm (palce)	41,3 (1 5/8)	41,3 (1 5/8)	41,3 (1 5/8)
Připojení – Ø vyrovnání oleje	mm (palce)	9,5 (3/8)	9,5 (3/8)	9,5 (3/8)
Hladina akustického tlaku (níz./stř./vys.)	dB(A) ❄	66,5	66,5	66,5
Hladina akustického tlaku (níz./stř./vys.)	dB(A) ☀	68	68,5	68,5
Hladina akustického výkonu	dB(A) ❄	86,0	86,5	86,5
Hladina akustického výkonu	dB(A) ☀	88,0	88,5	88,5
Napájení	V/F+N/Hz	380-415/3/50	380-415/3/50	380-415/3/50
Hmotnost	kg	371+300+300	371+300+300	371+300+300
Cena	**Kč**	**1.122.000,-**	**1.151.400,-**	**1.178.300,-**

VENKOVNÍ JEDNOTKA		MMY-AP5616HT8P-E	MMY-AP5816HT8P-E	MMY-AP6016HT8P-E
Výkonový kód	HP	56	58	60
Moduly v kombinaci		20 + 20 + 16	22 + 20 + 16	22 + 22 + 16
Chladicí výkon	kW ❄	157,00	162,50	168,00
Příkon (min./jmen./max.)	kW ❄	48,90	54,80	60,70
Účinnost při částečném zatížení @ 80 % / 60 % / 40 %	W/W ❄	4,03/4,96/5,98	3,80/4,85/6,07	3,61/4,75/6,17
Účinnost SEER (sezonní)	❄	5,58	5,35	5,13
Topný výkon	kW ☀	176,00	177,00	178,00
Příkon (min./jmen./max.)	kW ☀	46,90	47,00	47,10
Účinnost při částečném zatížení @ 80 % / 60 % / 40 %	W/W ☀	4,39/5,96/5,37	4,41/4,96/5,36	4,44/4,99/5,35
Účinnost SCOP (sezonní)	☀	3,62	3,62	3,61
Vzduchový výkon	m³/h	17900 + 17900 + 12600	18500 + 17900 + 12600	18500 + 18500 + 12600
Připojení – Ø kapalina	mm (palce)	22,2 (7/8)	22,2 (7/8)	22,2 (7/8)
Připojení – Ø sání	mm (palce)	41,3 (1 5/8)	41,3 (1 5/8)	41,3 (1 5/8)
Připojení – Ø vyrovnání oleje	mm (palce)	9,5 (3/8)	9,5 (3/8)	9,5 (3/8)
Hladina akustického tlaku (níz./stř./vys.)	dB(A) ❄	66,5	66,5	66,5
Hladina akustického tlaku (níz./stř./vys.)	dB(A) ☀	67,5	67,5	67,5
Hladina akustického výkonu	dB(A) ❄	86,5	87,0	87,5
Hladina akustického výkonu	dB(A) ☀	88,5	88,5	88,5
Napájení	V/F+N/Hz	380-415/3/50	380-415/3/50	380-415/3/50
Hmotnost	kg	371+371+300	371+371+300	371+371+300
Cena	**Kč**	**1.207.800,-**	**1.234.700,-**	**1.261.600,-**

SMMS-e: Kombinací venkovních jednotek s vyšší účinností






VENKOVNÍ JEDNOTKA		MMY-AP2026HT8P-E	MMY-AP2226HT8P-E	MMY-AP3626HT8P-E	MMY-AP3826HT8P-E	MMY-AP4026HT8P-E
Výkonový kód	HP	20	22	36	38	40
Moduly v kombinaci		10 + 10	12 + 10	12 + 12 + 12	14 + 12 + 12	14 + 14 + 12
Chladicí výkon	kW ❄	56,00	61,50	100,50	107,00	113,50
Topný výkon	kW ☀	63,00	69,00	112,50	120,00	127,50
Max. počet vnitřních jednotek	ks	45	49	64	64	64




VENKOVNÍ JEDNOTKA		MMY-AP4226HT8P-E	MMY-AP4426HT8P-E	MMY-AP5426HT8P-E
Výkonový kód	HP	42	44	54
Moduly v kombinaci		14 + 14 + 14	16 + 14 + 14	20 + 20 + 14
Chladicí výkon	kW ❄	120,00	125,00	152,00
Topný výkon	kW ☀	135,00	140,00	171,00
Max. počet vnitřních jednotek	ks	64	64	64

SMMS-e SESTAVY VENKOVNÍCH JEDNOTEK S VYŠŠÍ ÚČINNOSTÍ

VENKOVNÍ JEDNOTKA		MMY-AP2026HT8P-E	MMY-AP2226HT8P-E	MMY-AP3626HT8P-E
Výkonový kód	HP	20	22	36
Moduly v kombinaci		10 + 10	12 + 10	12 + 12 + 12
Chladicí výkon	kW ❄	56,00	61,50	100,50
Příkon (min./jmen./max.)	kW ❄	15,40	17,70	30,00
Účinnost při částečném zatížení @ 80 % / 60 % / 40 %	W/W ❄	4,48/5,60/6,66	4,35/5,43/6,54	4,23/5,29/6,45
Účinnost SEER (sezonní)	❄	6,06	6,02	5,95
Topný výkon	kW ☀	63,00	69,00	112,50
Příkon (min./jmen./max.)	kW ☀	14,80	17,10	29,00
Účinnost při částečném zatížení @ 80 % / 60 % / 40 %	W/W ☀	5,20/5,85/6,00	4,88/5,49/5,77	4,64/5,23/5,59
Účinnost SCOP (sezonní)	☀	3,53	3,61	3,66
Vzduchový výkon	m³/h	2x 9700	12200 + 9700	3x 12200
Připojení – Ø kapalina	mm (palce)	15,9 (5/8)	19,1 (¾)	22,2 (7/8)
Připojení – Ø sání	mm (palce)	28,6 (1 1/8)	28,6 (1 1/8)	41,3 (1 5/8)
Připojení – Ø vyrovnání oleje	mm (palce)	9,5 (3/8)	9,5 (3/8)	9,5 (3/8)
Hladina akustického tlaku (níz./stř./vys.)	dB(A) ❄	60,0	61,5	64,0
Hladina akustického tlaku (níz./stř./vys.)	dB(A) ☀	61	63	66
Hladina akustického výkonu	dB(A) ❄	77,0	81,0	85,0
Hladina akustického výkonu	dB(A) ☀	77,0	83,0	87,0
Napájení	V/F+N/Hz	380-415/3/50	380-415/3/50	380-415/3/50
Hmotnost	kg	2x 242	2x 242	3x 242
Cena	**Kč**	**519.400,-**	**542.600,-**	**848.700,-**

SMMS-e SESTAVY VENKOVNÍCH JEDNOTEK S VYŠŠÍ ÚČINNOSTÍ

VENKOVNÍ JEDNOTKA			MMY-AP3826HT8P-E	MMY-AP4026HT8P-E	MMY-AP4226HT8P-E
Výkonový kód	HP		38	40	42
Moduly v kombinaci			14 + 12 + 12	14 + 14 + 12	14 + 14 + 14
Chladicí výkon	kW	❄	107,00	113,50	120,00
Příkon (min./jmen./max.)	kW	❄	32,30	34,60	36,90
Účinnost při částečném zatížení @ 80 % / 60 % / 40 %	W/W	❄	4,22/5,26/6,33	4,22/5,24/6,22	4,21/5,22/6,13
Účinnost SEER (sezonní)		❄	5,84	5,73	5,63
Topný výkon	kW	☀	120,00	127,50	135,00
Příkon (min./jmen./max.)	kW	☀	30,50	32,10	33,60
Účinnost při částečném zatížení @ 80 % / 60 % / 40 %	W/W	☀	4,73/5,37/5,64	4,83/5,50/5,69	4,93/5,63/5,73
Účinnost SCOP (sezonní)		☀	3,63	3,60	3,57
Vzduchový výkon	m³/h		3x 12200	3x 12200	3x 12200
Připojení – Ø kapalina	mm (palce)		22,2 (7/8)	22,2 (7/8)	22,2 (7/8)
Připojení – Ø sání	mm (palce)		41,3 (1 5/8)	41,3 (1 5/8)	41,3 (1 5/8)
Připojení – Ø vyrovnání oleje	mm (palce)		9,5 (3/8)	9,5 (3/8)	9,5 (3/8)
Hladina akustického tlaku (níz./stř./vys.)	dB(A)	❄	64,5	64,5	65,0
Hladina akustického tlaku (níz./stř./vys.)	dB(A)	☀	66,5	66,5	67
Hladina akustického výkonu	dB(A)	❄	85,0	85,0	85,0
Hladina akustického výkonu	dB(A)	☀	87,0	87,0	87,0
Napájení	V/F+N/Hz		380-415/3/50	380-415/3/50	380-415/3/50
Hmotnost	kg		300+242+242	300+300+242	3x 300
Cena	**Kč**		**906.300,-**	**963.900,-**	**1.021.500,-**

VENKOVNÍ JEDNOTKA			MMY-AP4426HT8P-E	MMY-AP5426HT8P-E
Výkonový kód	HP		44	54
Moduly v kombinaci			16 + 14 + 14	20 + 20 + 14
Chladicí výkon	kW	❄	125,00	152,00
Příkon (min./jmen./max.)	kW	❄	38,90	46,90
Účinnost při částečném zatížení @ 80 % / 60 % / 40 %	W/W	❄	4,13/5,17/6,18	4,08/5,01/5,96
Účinnost SEER (sezonní)		❄	5,51	5,69
Topný výkon	kW	☀	140,00	171,00
Příkon (min./jmen./max.)	kW	☀	35,30	45,20
Účinnost při částečném zatížení @ 80 % / 60 % / 40 %	W/W	☀	4,81/5,53/5,68	4,44/5,00/5,39
Účinnost SCOP (sezonní)		☀	3,62	3,59
Vzduchový výkon	m³/h		12600 + 12200 + 12200	17900 + 17900 + 12200
Připojení – Ø kapalina	mm (palce)		22,2 (7/8)	22,2 (7/8)
Připojení – Ø sání	mm (palce)		41,3 (1 5/8)	41,3 (1 5/8)
Připojení – Ø vyrovnání oleje	mm (palce)		9,5 (3/8)	9,5 (3/8)
Hladina akustického tlaku (níz./stř./vys.)	dB(A)	❄	65,5	65,5
Hladina akustického tlaku (níz./stř./vys.)	dB(A)	☀	67,5	67
Hladina akustického výkonu	dB(A)	❄	85,5	86,5
Hladina akustického výkonu	dB(A)	☀	87,5	88,5
Napájení	V/F+N/Hz		380-415/3/50	380-415/3/50
Hmotnost	kg		3x 300	371+371+300
Cena	**Kč**		**1.046.000,-**	**1.183.300,-**

SHRM-e Venkovní jednotky



- 3trubkový systém / rekuperace a zpětné využití tepla / pro připojení až 64 vnitřních jednotek
- Hodnoty energetické účinnosti ESEER až 8,17, resp. SCOP až 5,27
- Lokální kabelové a dálkové ovladače, centrální ovladače a/nebo řízení vyšším řídícím systémem BMS

VENKOVNÍ JEDNOTKA		MMY-MAP0806FT8P-E	MMY-MAP1006FT8P-E	MMY-MAP1206FT8P-E	MMY-MAP1406FT8P-E
Výkonový kód	HP	8	10	12	14
Chladicí výkon	kW ❄	22,40	28,00	33,50	40,00
Příkon (min./jmen./max.)	kW ❄	5,96	7,98	9,77	12,74
Účinnost při částečném zatížení @ 80 % / 60 % / 40 %	W/W ❄	5,0 - 6,6 - 7,4	4,7 - 6,3 - 7,2	4,4 - 5,5 - 6,8	4,0 - 6,4 - 6,3
Účinnost SEER (sezonní)	❄	6,07	6,03	5,94	5,61
Jmenovitý proud	A ❄	9,44	12,49	15,46	19,92
Topný výkon	kW ☀	22,40	28,00	33,50	40,00
Příkon (min./jmen./max.)	kW ☀	5,40	7,05	8,70	10,50
Účinnost při částečném zatížení @ 80 % / 60 % / 40 %	W/W ☀	5,1 - 5,8 - 5,9	4,9 - 5,5 - 5,6	4,6 - 5,2 - 5,5	4,7 - 5,3 - 5,4
Účinnost SCOP (sezonní)	☀	3,64	3,53	3,71	3,57
Jmenovitý proud	A ☀	8,57	11,06	13,80	16,47
Vzduchový výkon	m³/h	9700	9700	12200	12200
Externí statický tlak	Pa	60	50	50	40
Hladina akustického tlaku (níz./stř./vys.)	dB(A) ❄	59	59	60	62
Hladina akustického tlaku (níz./stř./vys.)	dB(A) ☀	61	61	62	64
Hladina akustického výkonu	dB(A) ❄	80,0	80,0	80,0	81,0
Hladina akustického výkonu	dB(A) ☀	82,0	82,0	82,0	83,0
Typ kompresoru		2x Twin-Rotary	2x Twin-Rotary	2x Twin-Rotary	2x Twin-Rotary
Připojení – Ø kapalina	mm (palce)	12,7 (½)	12,7 (½)	12,7 (½)	12,7 (½)
Připojení – Ø sání	mm (palce)	22,2 (7/8)	22,2 (7/8)	28,6 (1 1/8)	28,6 (1 1/8)
Připojení – Ø horký plyn	mm (palce)	19,1 (¾)	19,1 (¾)	19,1 (¾)	22,2 (7/8)
Připojení – Ø vyrovnání oleje	mm (palce)	9,5 (3/8)	9,5 (3/8)	9,5 (3/8)	9,5 (3/8)
Provozní rozsah venkovních teplot	°C ❄	-15 / +46	-15 / +46	-15 / +46	-15 / +46
Provozní rozsah venkovních teplot	°C ☀	-25 / +25	-25 / +25	-25 / +25	-25 / +25
Napájení	V/F+N/Hz	380-415/3/50	380-415/3/50	380-415/3/50	380-415/3/50
Doporučené jištění	A	3x 20	3x 20	3x 25	3x 32
Délka potrubí (max.)	m	300	300	300	300
Převýšení (max.)	m	90	90	90	90
Chladivo		R410A	R410A	R410A	R410A
Náplň chladiva	kg	11,00	11,00	11,00	11,00
Rozměry (VxŠxH)	mm	1830 x 990 x 780	1830 x 990 x 780	1830 x 1210 x 780	1830 x 1210 x 780
Hmotnost	kg	263	263	316	316
Cena	**Kč**	**281.500,-**	**308.700,-**	**418.900,-**	**441.000,-**



SHRM-e Venkovní jednotky

VENKOVNÍ JEDNOTKA		MMY-MAP1606FT8P-E	MMY-MAP1806FT8P-E	MMY-MAP2006FT8P-E
Výkonový kód	HP	16	18	20
Chladicí výkon	kW ❄	45,00	50,40	56,00
Příkon (min./jmen./max.)	kW ❄	13,93	16,00	18,60
Účinnost při částečném zatížení @ 80 % / 60 % / 40 %	W/W ❄	4,2 - 5,5 - 7,0	4,3 - 6,0 - 7,3	3,7 - 4,6 - 5,7
Účinnost SEER (sezonní)	❄	5,72	5,89	5,64
Jmenovitý proud	A ❄	21,81	25,10	29,18
Topný výkon	kW ☀	45,00	50,40	56,00
Příkon (min./jmen./max.)	kW ☀	12,20	13,73	15,91
Účinnost při částečném zatížení @ 80 % / 60 % / 40 %	W/W ☀	4,4 - 5,1 - 5,3	4,3 - 4,8 - 5,2	4,1 - 4,6 - 5,0
Účinnost SCOP (sezonní)	☀	3,50	3,69	3,59
Jmenovitý proud	A ☀	19,14	21,49	24,68
Vzduchový výkon	m³/h	17300	17300	17900
Externí statický tlak	Pa	40	40	40
Hladina akustického tlaku (níz./stř./vys.)	dB(A) ❄	61	61	61
Hladina akustického tlaku (níz./stř./vys.)	dB(A) ☀	62	62	62
Hladina akustického výkonu	dB(A) ❄	83,0	83,0	83,0
Hladina akustického výkonu	dB(A) ☀	84,0	84,0	84,0
Typ kompresoru		2x Twin-Rotary	2x Twin-Rotary	2x Twin-Rotary
Připojení – Ø kapalina	mm (palce)	19,1 (¾)	19,1 (¾)	19,1 (¾)
Připojení – Ø sání	mm (palce)	28,6 (1 1/8)	28,6 (1 1/8)	28,6 (1 1/8)
Připojení – Ø horký plyn	mm (palce)	22,2 (7/8)	22,2 (7/8)	22,2 (7/8)
Připojení – Ø vyrovnání oleje	mm (palce)	9,5 (3/8)	9,5 (3/8)	9,5 (3/8)
Provozní rozsah venkovních teplot	°C ❄	-15 / +46	-15 / +46	-15 / +46
Provozní rozsah venkovních teplot	°C ☀	-25 / +25	-25 / +25	-25 / +25
Napájení	V/F+N/Hz	380-415/3/50	380-415/3/50	380-415/3/50
Doporučené jištění	A	3x 32	3x 40	3x 40
Délka potrubí (max.)	m	300	300	300
Převýšení (max.)	m	90	90	90
Chladivo		R410A	R410A	R410A
Náplň chladiva	kg	11,00	11,00	11,00
Rozměry (VxŠxH)	mm	1830 x 1600 x 780	1830 x 1600 x 780	1830 x 1600 x 780
Hmotnost	kg	377	377	377
Cena	**Kč**	**478.900,-**	**514.200,-**	**538.700,-**

Flow Selectory – Single Port (série 3 standardní funkce)

	POČET VÝVODŮ (KS)	MAX. VÝKON VNITŘNÍCH JEDNOTEK (KW)	MAX. POČET VNITŘNÍCH JEDNOTEK (KS)	ROZMĚRY (V × Š × H) (MM)	HMOTNOST (KG)	CENA KČ
RBM-Y1123FE	1	1,7 - 11,2	5	190 × 250 × 160	5	**19.400,-**
RBM-Y1803FE	1	11,2 - 18,0	10	190 × 250 × 160	5	**20.000,-**
RBM-Y2803FE	1	18,0 - 28,0	10	200 × 377 × 200	8	**33.800,-**
RBC-FSEX15						**4.100,-**

Flow Selectory – Single Port (série 4 s integrovaným subcoolerem)

	POČET VÝVODŮ (KS)	MAX. VÝKON VNITŘNÍCH JEDNOTEK (KW)	MAX. POČET VNITŘNÍCH JEDNOTEK (KS)	ROZMĚRY (V × Š × H) (MM)	HMOTNOST (KG)	CENA KČ
RBM-Y1124FE	1	1,7 - 11,2	5	180 × 425 × 300	12	**33.500,-**
RBM-Y1804FE	1	11,2 - 18,0	10	180 × 425 × 300	12	**36.200,-**
RBM-Y2804FE	1	18,0 - 28,0	10	180 × 495 × 350	17	**59.500,-**

Flow Selectory – Multi Port (série 4 s integrovaným subcoolerem)

	POČET VÝVODŮ (KS)	MAX. VÝKON VNITŘNÍCH JEDNOTEK (KW)	MAX. POČET VNITŘNÍCH JEDNOTEK (KS)	ROZMĚRY (V × Š × H) (MM)	HMOTNOST (KG)	CENA KČ
RBM-Y1801F4PE	4	1,7 - 18,0	10	215 × 730 × 567	38	**91.600,-**
RBM-Y1801F6PE	6	1,7 - 18,0	10	215 × 1050 × 567	53	**136.200,-**

SHRM-e: Kombinace venkovních jednotek





VENKOVNÍ JEDNOTKA		MMY-MAP0806FT8P-E	MMY-MAP1006FT8P-E	MMY-MAP1206FT8P-E	MMY-MAP1406FT8P-E	MMY-MAP1606FT8P-E	MMY-MAP1806FT8P-E	MMY-MAP2006FT8P-E
Výkonový kód	HP	8	10	12	14	16	18	20
Moduly v kombinaci		-	-	-	-	-	-	-
Chladicí výkon	kW ❄	22,40	28,00	33,50	40,00	45,00	50,40	56,00
Topný výkon	kW ☀	22,40	28,00	33,50	40,00	45,00	50,40	56,00
Max. počet vnitřních jednotek	ks	18	22	27	31	36	40	41





VENKOVNÍ JEDNOTKA		MMY-AP2216FT8P-E	MMY-AP2416FT8P-E	MMY-AP2616FT8P-E	MMY-AP2816FT8P-E	MMY-AP3016FT8P-E	MMY-AP3216FT8P-E
Výkonový kód	HP	22	24	26	28	30	32
Moduly v kombinaci		12 + 10	14 + 10	14 + 12	14 + 14	16 + 14	18 + 14
Chladicí výkon	kW ❄	61,50	68,00	73,50	80,00	85,00	90,40
Topný výkon	kW ☀	61,50	68,00	73,50	80,00	85,00	90,40
Max. počet vnitřních jednotek	ks	49	54	58	63	64	64




VENKOVNÍ JEDNOTKA		MMY-AP3416FT8P-E	MMY-AP3616FT8P-E	MMY-AP3816FT8P-E	MMY-AP4016FT8P-E	MMY-AP4216FT8P-E
Výkonový kód	HP	34	36	38	40	42
Moduly v kombinaci		18 + 16	18 + 18	20 + 18	20 + 20	14 + 14 + 14
Chladicí výkon	kW ❄	95,40	100,80	106,40	112,00	120,00
Topný výkon	kW ☀	95,40	100,80	106,40	112,00	120,00
Max. počet vnitřních jednotek	ks	64	64	64	64	64





VENKOVNÍ JEDNOTKA		MMY-AP4416FT8P-E	MMY-AP4616FT8P-E	MMY-AP4816FT8P-E	MMY-AP5016FT8P-E	MMY-AP5216FT8P-E	MMY-AP5416FT8P-E
Výkonový kód	HP	44	46	48	50	52	54
Moduly v kombinaci		16 + 14 + 14	18 + 14 + 14	18 + 16 + 14	18 + 18 + 14	18 + 18 + 16	18 + 18 + 18
Chladicí výkon	kW ❄	125,00	130,40	135,40	140,80	145,80	151,20
Topný výkon	kW ☀	125,00	130,40	135,40	140,80	145,80	151,20
Max. počet vnitřních jednotek	ks	64	64	64	64	64	64

SHRM-e SESTAVY VENKOVNÍCH JEDNOTEK

VENKOVNÍ JEDNOTKA		MMY-AP2216FT8P-E	MMY-AP2416FT8P-E	MMY-AP2616FT8P-E
Výkonový kód	HP	22	24	26
Moduly v kombinaci		12 + 10	14 + 10	14 + 12
Chladicí výkon	kW ❄	61,50	68,00	73,50
Příkon (min./jmen./max.)	kW ❄	17,71	20,66	22,45
Účinnost při částečném zatížení @ 80 % / 60 % / 40 %	W/W ❄	4,4 - 5,7 - 7,5	4,2 - 5,3 - 7,0	4,2 - 5,3 - 6,5
Účinnost SEER (sezonní)	❄	5,99	5,81	5,77
Topný výkon	kW ☀	61,50	68,00	73,50
Příkon (min./jmen./max.)	kW ☀	15,75	17,55	19,20
Účinnost při částečném zatížení @ 80 % / 60 % / 40 %	W/W ☀	4,7 - 5,3 - 5,6	4,7 - 5,4 - 5,5	4,6 - 5,3 - 5,5
Účinnost SCOP (sezonní)	☀	3,63	3,56	3,63
Vzduchový výkon	m³/h	12200+9700	12200+9700	2x 12200
Připojení – Ø kapalina	mm (palce)	19,1 (¾)	19,1 (¾)	22,2 (7/8)
Připojení – Ø sání	mm (palce)	34,9 (1 3/8)	34,9 (1 3/8)	34,9 (1 3/8)
Připojení – Ø horký plyn	mm (palce)	28,6 (1 1/8)	28,6 (1 1/8)	28,6 (1 1/8)
Připojení – Ø vyrovnání oleje	mm (palce)	9,5 (3/8)	9,5 (3/8)	9,5 (3/8)
Hladina akustického tlaku (níz./stř./vys.)	dB(A) ❄	63,0	64,0	64,5
Hladina akustického tlaku (níz./stř./vys.)	dB(A) ☀	65,0	66,0	66,5
Hladina akustického výkonu	dB(A) ❄	83,5	84,0	84,0
Hladina akustického výkonu	dB(A) ☀	85,5	86,0	86,0
Napájení	V/F+N/Hz	380-415/3/50	380-415/3/50	380-415/3/50
Hmotnost	kg	316+263	316+263	2x 316
Cena	**Kč**	**727.600,-**	**749.700,-**	**859.900,-**

VENKOVNÍ JEDNOTKA		MMY-AP2816FT8P-E	MMY-AP3016FT8P-E	MMY-AP3216FT8P-E
Výkonový kód	HP	28	30	32
Moduly v kombinaci		14 + 14	16 + 14	18 + 14
Chladicí výkon	kW ❄	80,00	85,00	90,40
Příkon (min./jmen./max.)	kW ❄	25,40	26,60	27,80
Účinnost při částečném zatížení @ 80 % / 60 % / 40 %	W/W ❄	4,0 - 5,1 - 6,3	4,1 - 5,3 - 6,7	4,0 - 5,2 - 6,5
Účinnost SEER (sezonní)	❄	5,61	5,67	5,77
Topný výkon	kW ☀	80,00	85,00	90,40
Příkon (min./jmen./max.)	kW ☀	21,00	22,70	24,40
Účinnost při částečném zatížení @ 80 % / 60 % / 40 %	W/W ☀	4,7 - 5,3 - 5,4	4,5 - 5,2 - 5,4	4,4 - 5,0 - 5,3
Účinnost SCOP (sezonní)	☀	3,57	3,54	3,58
Vzduchový výkon	m³/h	2x 12200	17300+12200	17300+12200
Připojení – Ø kapalina	mm (palce)	22,2 (7/8)	22,2 (7/8)	22,2 (7/8)
Připojení – Ø sání	mm (palce)	34,9 (1 3/8)	34,9 (1 3/8)	34,9 (1 3/8)
Připojení – Ø horký plyn	mm (palce)	28,6 (1 1/8)	28,6 (1 1/8)	28,6 (1 1/8)
Připojení – Ø vyrovnání oleje	mm (palce)	9,5 (3/8)	9,5 (3/8)	9,5 (3/8)
Hladina akustického tlaku (níz./stř./vys.)	dB(A) ❄	66,5	65,0	65,0
Hladina akustického tlaku (níz./stř./vys.)	dB(A) ☀	67,5	66,5	66,5
Hladina akustického výkonu	dB(A) ❄	84,5	85,5	85,5
Hladina akustického výkonu	dB(A) ☀	86,5	87,0	87,0
Napájení	V/F+N/Hz	380-415/3/50	380-415/3/50	380-415/3/50
Hmotnost	kg	2x 316	377+316	377+316
Cena	**Kč**	**882.000,-**	**919.900,-**	**955.200,-**

SHRM-e SESTAVY VENKOVNÍCH JEDNOTEK

VENKOVNÍ JEDNOTKA		MMY-AP3416FT8P-E	MMY-AP3616FT8P-E	MMY-AP3816FT8P-E
Výkonový kód	HP	34	36	38
Moduly v kombinaci		18 + 16	18 + 18	20 + 18
Chladicí výkon	kW ❄	95,40	100,80	106,40
Příkon (min./jmen./max.)	kW ❄	29,90	32,00	34,60
Účinnost při částečném zatížení @ 80 % / 60 % / 40 %	W/W ❄	4,1 - 5,4 - 6,9	4,4 - 5,6 - 7,3	3,9 - 4,9 - 6,1
Účinnost SEER (sezonní)	❄	5,81	5,89	5,76
Topný výkon	kW ☀	95,40	100,80	106,40
Příkon (min./jmen./max.)	kW ☀	25,90	27,40	29,60
Účinnost při částečném zatížení @ 80 % / 60 % / 40 %	W/W ☀	4,3 - 4,9 - 5,2	4,3 - 4,8 - 5,2	4,2 - 4,7 - 5,1
Účinnost SCOP (sezonní)	☀	3,55	3,59	3,59
Vzduchový výkon	m³/h	2x 17300	2x 17300	17900 + 17300
Připojení – Ø kapalina	mm (palce)	22,2 (7/8)	22,2 (7/8)	22,2 (7/8)
Připojení – Ø sání	mm (palce)	34,9 (1 3/8)	41,3 (1 5/8)	41,3 (1 5/8)
Připojení – Ø horký plyn	mm (palce)	28,6 (1 1/8)	34,9 (1 3/8)	34,9 (1 3/8)
Připojení – Ø vyrovnání oleje	mm (palce)	9,5 (3/8)	9,5 (3/8)	9,5 (3/8)
Hladina akustického tlaku (níz./stř./vys.)	dB(A) ❄	64,5	64,5	64,5
Hladina akustického tlaku (níz./stř./vys.)	dB(A) ☀	65,5	65,5	65,5
Hladina akustického výkonu	dB(A) ❄	86,5	86,4	86,5
Hladina akustického výkonu	dB(A) ☀	87,5	87,5	87,5
Napájení	V/F+N/Hz	380-415/3/50	380-415/3/50	380-415/3/50
Hmotnost	kg	2x 377	2x 377	2x 377
Cena	**Kč**	**993.100,-**	**1.028.400,-**	**1.052.900,-**

VENKOVNÍ JEDNOTKA		MMY-AP4016FT8P-E	MMY-AP4216FT8P-E	MMY-AP4416FT8P-E
Výkonový kód	HP	40	42	44
Moduly v kombinaci		20 + 20	14 + 14 + 14	16 + 14 + 14
Chladicí výkon	kW ❄	112,00	120,00	125,00
Příkon (min./jmen./max.)	kW ❄	37,20	38,10	39,30
Účinnost při částečném zatížení @ 80 % / 60 % / 40 %	W/W ❄	3,7 - 4,6 - 5,7	4,0 - 5,1 - 6,3	4,1 - 5,2 - 6,5
Účinnost SEER (sezonní)	❄	5,64	5,61	5,65
Topný výkon	kW ☀	112,00	120,00	125,00
Příkon (min./jmen./max.)	kW ☀	31,80	31,50	33,20
Účinnost při částečném zatížení @ 80 % / 60 % / 40 %	W/W ☀	4,1 - 4,6 - 5,0	4,7 - 5,3 - 5,4	4,6 - 5,2 - 5,4
Účinnost SCOP (sezonní)	☀	3,59	3,57	3,55
Vzduchový výkon	m³/h	2x 17900	3x 12200	17300 + 12200 + 12200
Připojení – Ø kapalina	mm (palce)	22,2 (7/8)	22,2 (7/8)	22,2 (7/8)
Připojení – Ø sání	mm (palce)	41,3 (1 5/8)	41,3 (1 5/8)	41,3 (1 5/8)
Připojení – Ø horký plyn	mm (palce)	34,9 (1 3/8)	34,9 (1 3/8)	34,9 (1 3/8)
Připojení – Ø vyrovnání oleje	mm (palce)	9,5 (3/8)	9,5 (3/8)	9,5 (3/8)
Hladina akustického tlaku (níz./stř./vys.)	dB(A) ❄	64,5	67,0	66,5
Hladina akustického tlaku (níz./stř./vys.)	dB(A) ☀	65,5	69,0	68,5
Hladina akustického výkonu	dB(A) ❄	86,5	86,0	87,0
Hladina akustického výkonu	dB(A) ☀	87,5	88,0	88,5
Napájení	V/F+N/Hz	380-415/3/50	380-415/3/50	380-415/3/50
Hmotnost	kg	2x 377	3x 316	377+316+316
Cena	**Kč**	**1.077.400,-**	**1.323.000,-**	**1.360.900,-**

VENKOVNÍ JEDNOTKA			MMY-AP4616FT8P-E	MMY-AP4816FT8P-E	MMY-AP5016FT8P-E
Výkonový kód	HP		46	48	50
Moduly v kombinaci			18 + 14 + 14	18 + 16 + 14	18 + 18 + 14
Chladicí výkon	kW	❄	130,40	135,40	140,80
Příkon (min./jmen./max.)	kW	❄	41,40	41,70	43,80
Účinnost při částečném zatížení @ 80 % / 60 % / 40 %	W/W	❄	4,0 - 5,1 - 6,5	4,1 - 5,3 - 6,7	4,0 - 5,2 - 6,6
Účinnost SEER (sezonní)		❄	5,72	5,77	5,83
Topný výkon	kW	☀	130,40	135,40	140,80
Příkon (min./jmen./max.)	kW	☀	34,70	36,60	38,10
Účinnost při částečném zatížení @ 80 % / 60 % / 40 %	W/W	☀	4,5 - 5,1 - 5,3	4,4 - 5,0 - 5,3	4,4 - 4,9 - 5,2
Účinnost SCOP (sezonní)		☀	3,58	3,56	3,59
Vzduchový výkon	m³/h		17300 + 12200 + 12200	17300 + 17300 + 12200	17300 + 17300 + 12200
Připojení – Ø kapalina	mm (palce)		22,2 (7/8)	22,2 (7/8)	22,2 (7/8)
Připojení – Ø sání	mm (palce)		41,3 (1 5/8)	41,3 (1 5/8)	41,3 (1 5/8)
Připojení – Ø horký plyn	mm (palce)		34,9 (1 3/8)	34,9 (1 3/8)	34,9 (1 3/8)
Připojení – Ø vyrovnání oleje	mm (palce)		9,5 (3/8)	9,5 (3/8)	9,5 (3/8)
Hladina akustického tlaku (níz./stř./vys.)	dB(A)	❄	66,5	66,5	66,5
Hladina akustického tlaku (níz./stř./vys.)	dB(A)	☀	68,5	68,0	68,0
Hladina akustického výkonu	dB(A)	❄	87,0	87,5	87,5
Hladina akustického výkonu	dB(A)	☀	88,5	88,5	88,5
Napájení	V/F+N/Hz		380-415/3/50	380-415/3/50	380-415/3/50
Hmotnost	kg		377+316+316	377+377+316	377+377+316
Cena	**Kč**		**1.396.200,-**	**1.434.100,-**	**1.469.400,-**

VENKOVNÍ JEDNOTKA			MMY-AP5216FT8P-E	MMY-AP5416FT8P-E
Výkonový kód	HP		52	54
Moduly v kombinaci			18 + 18 + 16	18 + 18 + 18
Chladicí výkon	kW	❄	145,80	151,20
Příkon (min./jmen./max.)	kW	❄	45,90	48,00
Účinnost při částečném zatížení @ 80 % / 60 % / 40 %	W/W	❄	4,1 - 5,4 - 6,8	4,4 - 5,7 - 7,2
Účinnost SEER (sezonní)		❄	5,84	5,89
Topný výkon	kW	☀	145,80	151,20
Příkon (min./jmen./max.)	kW	☀	39,60	41,10
Účinnost při částečném zatížení @ 80 % / 60 % / 40 %	W/W	☀	4,3 - 4,9 - 5,2	4,3 - 4,8 - 5,2
Účinnost SCOP (sezonní)		☀	3,56	3,59
Vzduchový výkon	m³/h		3x 17300	3x 17300
Připojení – Ø kapalina	mm (palce)		22,2 (7/8)	22,2 (7/8)
Připojení – Ø sání	mm (palce)		41,3 (1 5/8)	41,3 (1 5/8)
Připojení – Ø horký plyn	mm (palce)		34,9 (1 3/8)	34,9 (1 3/8)
Připojení – Ø vyrovnání oleje	mm (palce)		9,5 (3/8)	9,5 (3/8)
Hladina akustického tlaku (níz./stř./vys.)	dB(A)	❄	66,0	66,0
Hladina akustického tlaku (níz./stř./vys.)	dB(A)	☀	67,0	67,0
Hladina akustického výkonu	dB(A)	❄	88,0	88,0
Hladina akustického výkonu	dB(A)	☀	89,0	89,0
Napájení	V/F+N/Hz		380-415/3/50	380-415/3/50
Hmotnost	kg		3x 377	3x 377
Cena	**Kč**		**1.507.300,-**	**1.542.600,-**

Příkon, proudový odběr, jištění

TYP	Jmenovitý proud (max.)	Jmenovitý proud	Příkon (min./jmen./max.)	Příkon (min./jmen./max.)	Doporučené jištění	Napájení	Doporučený typ přívodu	Komunikační vedení
	A	A	kW ❄	kW ☀	A	V/F+N/Hz		
SMMSu								
MMY-MUP0801HT8P-E	-	-	5,64	5,28	3x 20	380-415/3/50	H07RN-F 5G4,0	YSLCY 2x1,5
MMY-MUP1001HT8P-E	-	-	8,36	7,20	3x 32	380-415/3/50	H07RN-F 5G4,0	YSLCY 2x1,5
MMY-MUP1201HT8P-E	-	-	10,34	7,77	3x 32	380-415/3/50	H07RN-F 5G4,0	YSLCY 2x1,5
MMY-MUP1401HT8P-E	-	-	14,55	10,00	3x 40	380-415/3/50	H07RN-F 5G4,0	YSLCY 2x1,5
MMY-MUP1601HT8P-E	-	-	14,06	11,94	3x 40	380-415/3/50	H07RN-F 5G6,0	YSLCY 2x1,5
MMY-MUP1801HT8P-E	-	-	15,90	12,54	3x 50	380-415/3/50	H07RN-F 5G6,0	YSLCY 2x1,5
MMY-MUP2001HT8P-E	-	-	18,01	14,93	3x 50	380-415/3/50	H07RN-F 5G6,0	YSLCY 2x1,5
MMY-MUP2201HT8P-E	-	-	20,43	16,18	3x 63	380-415/3/50	H07RN-F 5G6,0	YSLCY 2x1,5
MMY-MUP2401HT8P-E	-	-	24,19	18,98	3x 80	380-415/3/50	H07RN-F 5G10,0	YSLCY 2x1,5
MiNi SMMS Single Fan								
MCY-MHP0406HT-E	26,5	13,80 / 12,80	3,24	2,83	20	220-240/1/50	H07RN-F 3G2,5	YSLCY 2x1,5
MCY-MHP0506HT-E	28,0	17,90 / 17,50	3,94	3,86	25	220-240/1/50	H07RN-F 3G4,0	YSLCY 2x1,5
MiNi SMMS-e 1-fázové								
MCY-MHP0404HS-E	23,5	13,00 / 12,00	2,83	2,59	20	220-240/1/50	H07RN-F 3G2,5	YSLCY 2x1,5
MCY-MHP0504HS-E	26,5	15,90 / 17,00	3,50	3,75	20	220-240/1/50	H07RN-F 3G2,5	YSLCY 2x1,5
MCY-MHP0604HS-E	28,0	19,20 / 19,30	4,29	4,31	25	220-240/1/50	H07RN-F 3G4,0	YSLCY 2x1,5
MiNi SMMS-e 3-fázové								
MCY-MHP0404HS8-E	12,5	4,50 / 4,20	2,82	2,57	3x 16	380-415/3/50	H07RN-F 5G1,5	YSLCY 2x1,5
MCY-MHP0504HS8-E	12,5	5,40 / 5,80	3,47	3,72	3x 16	380-415/3/50	H07RN-F 5G1,5	YSLCY 2x1,5
MCY-MHP0604HS8-E	12,5	6,70 / 6,60	4,25	4,27	3x 16	380-415/3/50	H07RN-F 5G1,5	YSLCY 2x1,5
MCY-MHP0806HS8-E	-	10,6 / 8,2	6.67	5,20	3x 20	380-415/3/50	H07RN-F 5G4,0	YSLCY 2x1,5
MCY-MHP1006HS8-E	-	14,5 / 10,9	9,34	7,00	3x 25	380-415/3/50	H07RN-F 5G4,0	YSLCY 2x1,5
SMMS-e LowRef								
MMY-SAP0806HT8P-E	20,5	8,79 / 8,96	5,54	5,66	3x 20	380-415/3/50	H07RN-F 5G2,5	YSLCY 2x1,5
MMY-SAP1006HT8P-E	21,5	12,40 / 11,90	7,91	7,59	3x 20	380-415/3/50	H07RN-F 5G4,0	YSLCY 2x1,5
MMY-SAP1206HT8P-E	26,1	16,00 / 15,10	10,31	9,71	3x 25	380-415/3/50	H07RN-F 5G4,0	YSLCY 2x1,5
SMMS-e								
MMY-MAP0806HT8P-E	20,5	8,79 / 8,77	5,54	5,53	3x 20	380-415/3/50	H07RN-F 5G2,5	YSLCY 2x1,5
MMY-MAP1006HT8P-E	21,5	12,10 / 11,60	7,69	7,41	3x 20	380-415/3/50	H07RN-F 5G2,5	YSLCY 2x1,5
MMY-MAP1206HT8P-E	26,1	15,50 / 15,00	10,00	9,64	3x 25	380-415/3/50	H07RN-F 5G4,0	YSLCY 2x1,5
MMY-MAP1406HT8P-E	31,0	19,50 / 17,80	12,31	11,19	3x 32	380-415/3/50	H07RN-F 5G6,0	YSLCY 2x1,5
MMY-MAP1606HT8P-E	35,8	22,40 / 20,20	14,29	12,89	3x 32	380-415/3/50	H07RN-F 5G6,0	YSLCY 2x1,5
MMY-MAP1806HT8P-E	40,6	22,90 / 22,10	14,61	14,14	3x 40	380-415/3/50	H07RN-F 5G6,0	YSLCY 2x1,5
MMY-MAP2006HT8P-E	44,9	26,80 / 26,10	17,28	16,98	3x 40	380-415/3/50	H07RN-F 5G6,0	YSLCY 2x1,5
MMY-MAP2206HT8P-E	49,3	35,6 / 26,5	23,21	17,10	3x 50	380-415/3/50	H07RN-F 5G10,0	YSLCY 2x1,5
SHRM-e								
MMY-MAP0806FT8P-E	21,5	9,44 / 8,57	5,96	5,40	3x 20	380-415/3/50	H07RN-F 5G2,5	YSLCY 2x1,5
MMY-MAP1006FT8P-E	26,1	12,49 / 11,06	7,98	7,05	3x 20	380-415/3/50	H07RN-F 5G2,5	YSLCY 2x1,5
MMY-MAP1206FT8P-E	31,0	15,46 / 13,80	9,77	8,70	3x 25	380-415/3/50	H07RN-F 5G4,0	YSLCY 2x1,5
MMY-MAP1406FT8P-E	35,8	19,92 / 16,47	12,74	10,50	3x 32	380-415/3/50	H07RN-F 5G6,0	YSLCY 2x1,5
MMY-MAP1606FT8P-E	40,7	21,81 / 19,14	13,93	12,20	3x 32	380-415/3/50	H07RN-F 5G6,0	YSLCY 2x1,5
MMY-MAP1806FT8P-E	44,9	25,10 / 21,49	16,00	13,73	3x 40	380-415/3/50	H07RN-F 5G6,0	YSLCY 2x1,5
MMY-MAP2006FT8P-E	49,3	29,18 / 24,68	18,60	15,91	3x 40	380-415/3/50	H07RN-F 5G6,0	YSLCY 2x1,5

Akustický výkon / akustický tlak

TYP	Hladina akustického výkonu	Hladina akustického výkonu	Hladina akustického výkonu (noční provoz)	Hladina akustického tlaku (níz./stř./vys.)	Hladina akustického tlaku (níz./stř./vys.)	Hladina akustického tlaku (noční provoz)
	dB(A) ❄	dB(A) ☀	dB(A)	dB(A) ❄	dB(A) ☀	dB(A)
SMMSu						
MMY-MUP0801HT8P-E	75	76	-	53	56	-
MMY-MUP1001HT8P-E	77	77	-	55	58	-
MMY-MUP1201HT8P-E	79	81	-	58	62	-
MMY-MUP1401HT8P-E	79	82	-	58	62	-
MMY-MUP1601HT8P-E	83	86	-	60	63	-
MMY-MUP1801HT8P-E	84	89	-	61	67	-
MMY-MUP2001HT8P-E	86	90	-	63	67	-
MMY-MUP2201HT8P-E	86	90	-	63	67	-
MMY-MUP2401HT8P-E	86	90	-	63	67	-
MiNi SMMS Single Fan						
MCY-MHP0406HT-E	73,0	74,0	-	54	57	50 / 50
MCY-MHP0506HT-E	73,0	73,0	-	54	58	50 / 50
MiNi SMMS-e 1-fázové						
MCY-MHP0404HS-E	66	69	62 / 65	49	52	46 / 48
MCY-MHP0504HS-E	68	70	62 / 65	50	53	46 / 48
MCY-MHP0604HS-E	68	71	65 / 65	51	54	47 / 49
MiNi SMMS-e 3-fázové						
MCY-MHP0404HS8-E	66,0	67,0	62 /65	49	52	46 / 48
MCY-MHP0504HS8-E	68,0	69,0	62 /65	50	53	46 / 48
MCY-MHP0604HS8-E	68,0	70,0	65 / 65	51	54	47 / 49
MCY-MHP0806HS8-E	75	75	67 / 67	58	59	50 / 50
MCY-MHP1006HS8-E	77	77	67 / 67	59	60	50 / 50
SMMS-e LowRef						
MMY-SAP0806HT8P-E	74,0	74,0	-	55	56	51 / 51
MMY-SAP1006HT8P-E	74,0	74,0	-	57	58	51 / 51
MMY-SAP1206HT8P-E	80,0	82,0	-	59	61	51 / 51
SMMS-e						
MMY-MAP0806HT8P-E	74	74	-	55	56	50 / 50
MMY-MAP1006HT8P-E	74	74	-	57	58	50 / 50
MMY-MAP1206HT8P-E	80	82	-	59	61	50 / 50
MMY-MAP1406HT8P-E	80	82	-	60	62	53 / 53
MMY-MAP1606HT8P-E	81,0	83,0	-	62	64	53 / 53
MMY-MAP1806HT8P-E	81,0	83,0	-	60	61	54 / 54
MMY-MAP2006HT8P-E	82,0	84,0	-	61	62	54 / 54
MMY-MAP2206HT8P-E	83,0	84,0	-	61	62	54 / 54
SHRM-e						
MMY-MAP0806FT8P-E	80,0	82,0	-	59	61	50 / 50
MMY-MAP1006FT8P-E	80,0	82,0	-	59	61	50 / 50
MMY-MAP1206FT8P-E	80,0	82,0	-	60	62	53 / 53
MMY-MAP1406FT8P-E	81,0	83,0	-	62	64	53 / 53
MMY-MAP1606FT8P-E	83,0	84,0	-	61	62	54 / 54
MMY-MAP1806FT8P-E	83,0	84,0	-	61	62	54 / 54
MMY-MAP2006FT8P-E	83,0	84,0	-	61	62	54 / 54

Akustický tlak při Nočním provozu (Night Operation): provoz s modulem omezení výkonu a hlučnosti zařízení, viz Externího ovládání a řízení.

VRF VNITŘNÍ JEDNOTKY: Přehled

NÁSTĚNNÉ JEDNOTKY

NÁSTĚNNÉ
Chladicí výkon: 0,9 | 1,7 | 2,2 | 2,8 | 3,6 | 4,5 | 5,6 | 7,1

pro všechny aktuální VRF systémy

Strana 134

R410A



PODSTROPNÍ JEDNOTKY

PODSTROPNÍ
Chladicí výkon: 4,5 | 5,6 | 7,1 | 8,0 | 11,2 | 14,0 | 16,0

pro všechny aktuální VRF systémy

Strana 138

R410A



KAZETOVÉ JEDNOTKY

KAZETOVÉ 4CESTNÉ
Chladicí výkon: 2,8 | 3,6 | 4,5 | 5,6 | 7,1 | 8,0 | 9,0 | 11,2 | 14,0 | 16,0

pro všechny aktuální VRF systémy

Strana 140

R410A

KAZETOVÉ 60X60 SLIM
Chladicí výkon: 1,7 | 2,2 | 2,8 | 3,6 | 4,5 | 5,6

pro všechny aktuální VRF systémy

Strana 139

R410A



KAZETOVÉ 2CESTNÉ
Chladicí výkon: 2,2 | 2,8 | 3,6 | 4,5 | 5,6 | 7,1 | 8,0 | 9,0 | 11,2 | 14,0 | 16,0

pro všechny aktuální VRF systémy

Strana 142

R410A

KAZETOVÉ 1CESTNÉ FLAT
Chladicí výkon: 0,9 | 1,7 | 2,2 | 2,8 | 3,6

pro všechny aktuální VRF systémy

Strana 144

R410A

MEZISTROPNÍ JEDNOTKY

STANDARDNÍ MEZISTROPNÍ
Chladicí výkon: 1,7 | 2,2 | 2,8 | 3,6 | 4,5 | 5,6 | 7,1 | 8,0 | 9,0 | 11,2 | 14,0 | 16,0

pro všechny aktuální VRF systémy

Strana 146

R410A

SUPER NÍZKÉ MEZISTROPNÍ
Chladicí výkon: 0,9 | 1,7 | 2,2 | 2,8 | 3,6 | 4,5 | 5,6 | 7,1 | 8,0

pro všechny aktuální VRF systémy

Strana 148

R410A



NÍZKÉ MEZISTROPNÍ
Chladicí výkon: 1,7 | 2,2 | 2,8 | 3,6 | 4,5 |5,6 | 7,1 | 8,0

pro všechny aktuální VRF systémy

Strana 150

R410A

VYSOKOTLAKÉ MEZISTROPNÍ
Chladicí výkon: 5,6 | 7,1 | 8,0 | 11,2 | 14,0 | 16,0 | 22,4 | 28,0
pro všechny aktuální VRF systémy
Strana 152

R410A



VĚTRACÍ PRO 100% PŘÍVOD VZDUCHU
Chladicí výkon: 14,0 | 22,4 | 28,0 | 33,5 | 40,0
pro SMMS-e (nelze pro SMMS-e LowRef)
Strana 154

R410A

SKŘÍŇOVÉ JEDNOTKY

PARAPETNÍ (CONSOLE)
Chladicí výkon: 2,2 | 2,8 | 3,6 | 4,5 | 5,6
pro všechny aktuální VRF systémy
Strana 157

R410A



PARAPETNÍ NEOPLÁŠTĚNÉ
Chladicí výkon: 2,2 | 2,8 | 3,6 | 4,5 | 5,6 | 7,1
pro všechny aktuální VRF systémy
Strana 158

R410A

SKŘÍŇOVÉ JEDNOTKY
Chladicí výkon: 4,5 | 5,6 | 7,1 | 8,0
pro všechny aktuální VRF systémy
Strana 159

R410A

SPECIÁLNÍ ŘEŠENÍ

DX-Kit pro VZT – řízení dle teploty odtahu/prostoru
Chladicí výkon: 4,5 | 5,6 | 7,1 | 8,0 | 9,0 | 11,2 | 14,0 | 16,0 | 22,4 | 28,0
pro všechny SMMS-e Standard
Strana 160

R410A

DX-Kit pro VZT – přímé řízení výkonu (signál 0–10 V)
Chladicí výkon: 16,0 | 22,4 | 28,0
pro SMMS-e vel. 8 PS a 10 PS (nelze pro SMMS-e LowRef)
Strana 160

R410A

Rekuperační jednotky VN/HEXE
Chladicí výkon: 4,1 | 6,5 | 8,2
pro MiNi SMMS-e / SMMS-e Standard / SHRM-e
Strana 162

R410A



HYDROMODUL MT (2- & 3trubkové systémy)
Chladicí výkon: 8,0 | 16,0
pro SMMS-e, SHRM-e
Strana 166

R410A

HYDROMODUL HT (3trubkové systémy)
Chladicí výkon: 14,0
pro SHRM-e
Strana 167

R410A

Nástěnné jednotky

- Kompaktní jednotky pro všeobecné použití a snadnou instalaci
- Velmi tichý provoz, hlučnost od 25 dB(A) díky 5 rychlostem ventilátoru
- Kompatibilní se systémy SMMSu, SMMS-e, MiNi-SMMS-e, 1FAN a SHRM-e (vel. 003, 027, 030, 036 pouze pro SMMSu)





VNITŘNÍ JEDNOTKA SMMSu		MMK-UP0031HP-E	MMK-UP0051HP-E	MMK-UP0071HP-E	MMK-UP0091HP-E	MMK-UP0121HP-E	MMK-UP0151HP-E
VNITŘNÍ JEDNOTKA SMMSe			**MMK-AP0057HP-E**	**MMK-AP0077HP-E**	**MMK-AP0097HP-E**	**MMK-AP0127HP-E**	**MMK-AP0157HP-E**
Chladicí výkon	kW ❄	0,90	1,70	2,20	2,80	3,60	4,50
Topný výkon	kW ☀	1,30	1,90	2,50	3,20	4,00	5,00
Vzduchový výkon	m³/h	270/370/455	270/370/455	270/385/480	270/395/510	270/410/540	550/690/840
Hladina akustického tlaku (níz./stř./vys.)	dB(A) ❄	25/29/33	25/29/33	25/30/35	25/31/36	25/32/37	32/36/40
Připojení – Ø kapalina	mm (palce)	6,4 (¼)	6,4 (¼)	6,4 (¼)	6,4 (¼)	6,4 (¼)	6,4 (¼)
Připojení – Ø sání	mm (palce)	9,5 (3/8)	9,5 (3/8)	9,5 (3/8)	9,5 (3/8)	9,5 (3/8)	12,7 (½)
Připojení – Ø kondenzát	mm	16	16	16	16	16	16
Napájení	V/F+N/Hz	220-240/1/50	220-240/1/50	220-240/1/50	220-240/1/50	220-240/1/50	220-240/1/50
Příkon (min./jmen./max.)	kW ❄	0,013	0,013	0,015	0,016	0,017	0,028
Rozměry (VxŠxH)	mm	293 x 798 x 230	293 x 798 x 230	293 x 798 x 230	293 x 798 x 230	293 x 798 x 230	320 x 1050 x 250
Hmotnost	kg	11	11,0	11,0	11,0	11,0	16,0
Cena	**Kč**	**20.100,-**	**20.600,-**	**21.100,-**	**21.300,-**	**21.550,-**	**23.900,-**

VNITŘNÍ JEDNOTKA SMMSu		MMK-UP0181HP-E	MMK-UP0241HP-E	MMK-UP0271HP-E	MMK-UP0301HP-E	MMK-UP0361HP-E
VNITŘNÍ JEDNOTKA SMMSe		**MMK-AP0187HP-E**	**MMK-AP0247HP-E**			
Chladicí výkon	kW ❄	5,60	7,10	8,00	9,00	11,20
Topný výkon	kW ☀	6,30	8,00	9,00	10,00	12,50
Vzduchový výkon	m³/h	550/720/900	600/900/1200	-	-	-
Hladina akustického tlaku (níz./stř./vys.)	dB(A) ❄	32/37/41	33/39/45	-	-	-
Připojení – Ø kapalina	mm (palce)	6,4 (¼)	9,5 (3/8)	-	-	-
Připojení – Ø sání	mm (palce)	12,7 (½)	15,9 (5/8)	-	-	-
Připojení – Ø kondenzát	mm	16	16	-	-	-
Napájení	V/F+N/Hz	220-240/1/50	220-240/1/50	220-240/1/50	220-240/1/50	220-240/1/50
Příkon (min./jmen./max.)	kW ❄	0,032	0,050	-	-	-
Rozměry (VxŠxH)	mm	320 x 1050 x 250	320 x 1050 x 250	-	-	-
Hmotnost	kg	16,0	16,0	-	-	-
Cena	**Kč**	**24.400,-**	**24.700,-**	**29.400,-**	**30.600,-**	**32.300,-**

	POPIS	VČETNĚ	CENA KČ
Ovladač	IR dálkový ovladač je součástí balení	✔	
818F0036	IAQ filtrační systém s přírodními enzymy		**780,-**
818F0023	Filtrační pásky s aktivním uhlíkem a extraktem katechin		**590,-**
818F0050	Filtrační pásky Ultra Pure 2.5		**860,-**

Všechny volitelné možnosti ovládání a řízení najdete od strany **173.**

NÁSTĚNNÉ JEDNOTKY

Indoor Unit

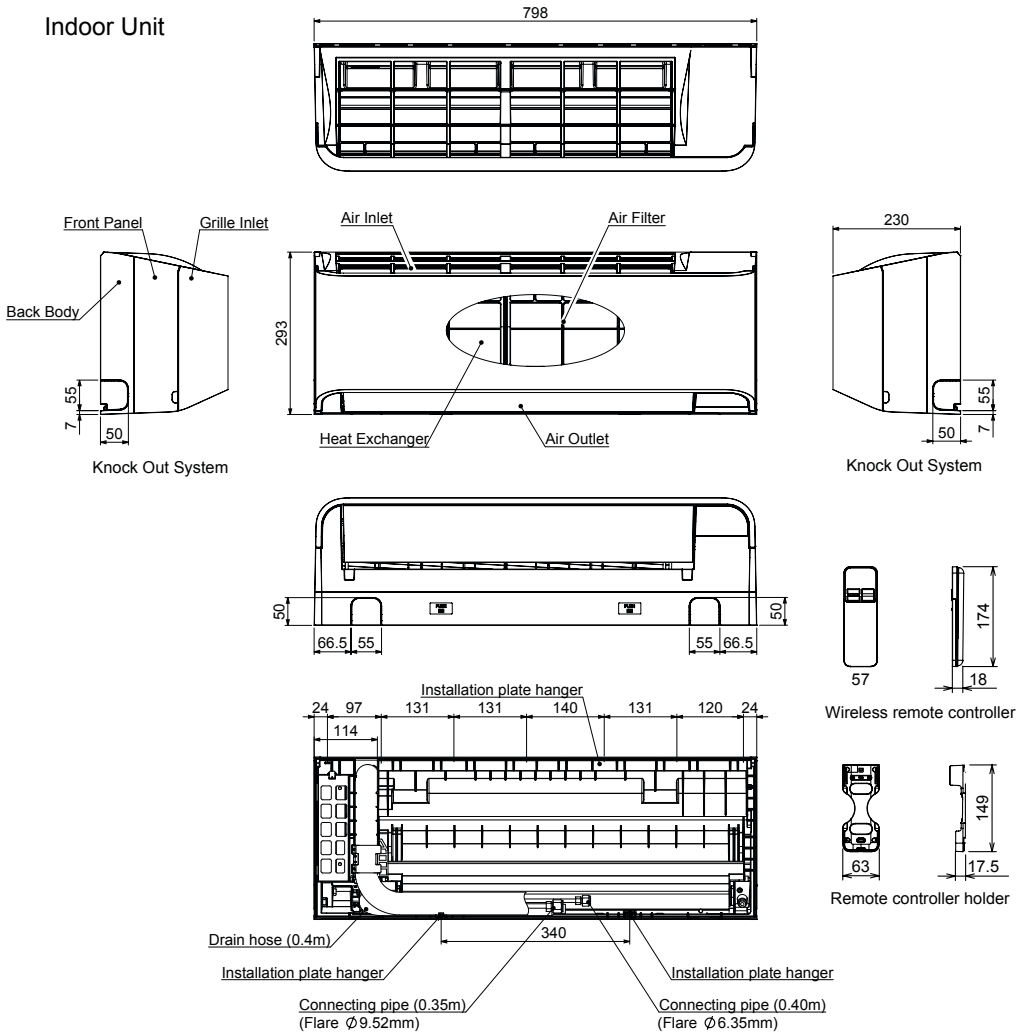

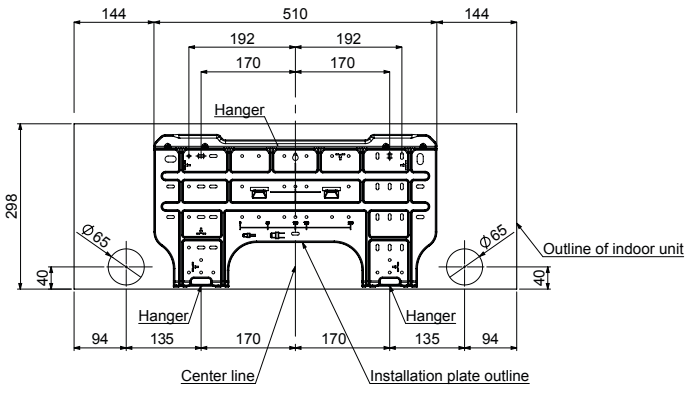

Nástěnné jednotky s externím PMV ventilem

R410A



- Série E1 bez vestavěného vstřikovacího ventilu
- Určeno pro speciální aplikace citlivé na hlučnost provozu (ložnice, hotely…)
- Vždy je nutná instalace externího PMV ventilu do rozvodů před jednotku (samostatná objednávka, dodávka PMV-Kit)
- Kompatibilní se systémy SMMSu, SMMS-e, MiNi-SMMS-e, 1FAN a SHRM-e (vel. 003 pouze pro SMMSu)

VNITŘNÍ JEDNOTKA SMMSu		MMK-UP0031HPL-E	MMK-UP0051HPL-E	MMK-UP0071HPL-E	MMK-UP0091HPL-E
VNITŘNÍ JEDNOTKA SMMSe			**MMK-AP0057HP-E1**	**MMK-AP0077HP-E1**	**MMK-AP0097HP-E1**
Chladicí výkon	kW ❄	0,90	1,70	2,20	2,80
Topný výkon	kW ☀	1,30	1,90	2,50	3,20
Vzduchový výkon	m³/h	270/370/455	270/370/455	270/385/480	270/395/510
Hladina akustického tlaku (níz./stř./vys.)	dB(A) ❄	25/29/33	25/29/33	25/30/35	25/31/36
Připojení – Ø kapalina	mm (palce)	6,4 (¼)	6,4 (¼)	6,4 (¼)	6,4 (¼)
Připojení – Ø sání	mm (palce)	9,5 (3/8)	9,5 (3/8)	9,5 (3/8)	9,5 (3/8)
Připojení – Ø kondenzát	mm	16	16	16	16
Napájení	V/F+N/Hz	220-240/1/50	220-240/1/50	220-240/1/50	220-240/1/50
Příkon (min./jmen./max.)	kW ❄	0,013	0,013	0,015	0,016
Rozměry (VxŠxH)	mm	293 x 798 x 230	293 x 798 x 230	293 x 798 x 230	293 x 798 x 230
Hmotnost	kg	11	11,0	11,0	11,0
Cena	**Kč**	**17.400,-**	**18.100,-**	**18.600,-**	**18.800,-**

VNITŘNÍ JEDNOTKA SMMSu		MMK-UP0121HPL-E	MMK-UP0151HPL-E	MMK-UP0181HPL-E	MMK-UP0241HPL-E
VNITŘNÍ JEDNOTKA SMMSe		**MMK-AP0127HP-E1**	**MMK-AP0157HP-E1**	**MMK-AP0187HP-E1**	**MMK-AP0247HP-E1**
Chladicí výkon	kW ❄	3,60	4,50	5,60	7,10
Topný výkon	kW ☀	4,00	5,00	6,30	8,00
Vzduchový výkon	m³/h	270/410/540	550/690/840	550/720/900	600/900/1200
Hladina akustického tlaku (níz./stř./vys.)	dB(A) ❄	25/32/37	32/36/40	32/37/41	33/39/45
Připojení – Ø kapalina	mm (palce)	6,4 (¼)	6,4 (¼)	6,4 (¼)	9,5 (3/8)
Připojení – Ø sání	mm (palce)	9,5 (3/8)	12,7 (½)	12,7 (½)	15,9 (5/8)
Připojení – Ø kondenzát	mm	16	16	16	16
Napájení	V/F+N/Hz	220-240/1/50	220-240/1/50	220-240/1/50	220-240/1/50
Příkon (min./jmen./max.)	kW ❄	0,017	0,028	0,032	0,050
Rozměry (VxŠxH)	mm	293 x 798 x 230	320 x 1050 x 250	320 x 1050 x 250	320 x 1050 x 250
Hmotnost	kg	11,0	16,0	16,0	16,0
Cena	**Kč**	**19.100,-**	**21.300,-**	**21.800,-**	**22.300,-**

	POPIS	VČETNĚ	CENA KČ
Ovladač	IR dálkový ovladač je součástí balení	✔	
RBM-PMV0361U-E	PMV-Kit - Externí PMV ventil pro tišší provoz vnitřní jednotky velikostí 5 až 14 (SMMSu)		**5.800,-**
RBM-PMV0901U-E	PMV-Kit - Externí PMV ventil pro tišší provoz vnitřní jednotky velikostí 15 až 27 (SMMSu)		**6.700,-**
RBM-PMV0363E	PMV-Kit - Externí PMV ventil pro tišší provoz vnitřní jednotky velikostí 5 až 14		**5.800,-**
RBM-PMV0903E	PMV-Kit - Externí PMV ventil pro tišší provoz vnitřní jednotky velikostí 15 až 27		**6.700,-**
818F0036	IAQ filtrační systém s přírodními enzymy		**780,-**
818F0023	Filtrační pásky s aktivním uhlíkem a extraktem katechin		**590,-**
818F0050	Filtrační pásky Ultra Pure 2.5		**860,-**

NÁSTĚNNÉ JEDNOTKY

Indoor Unit

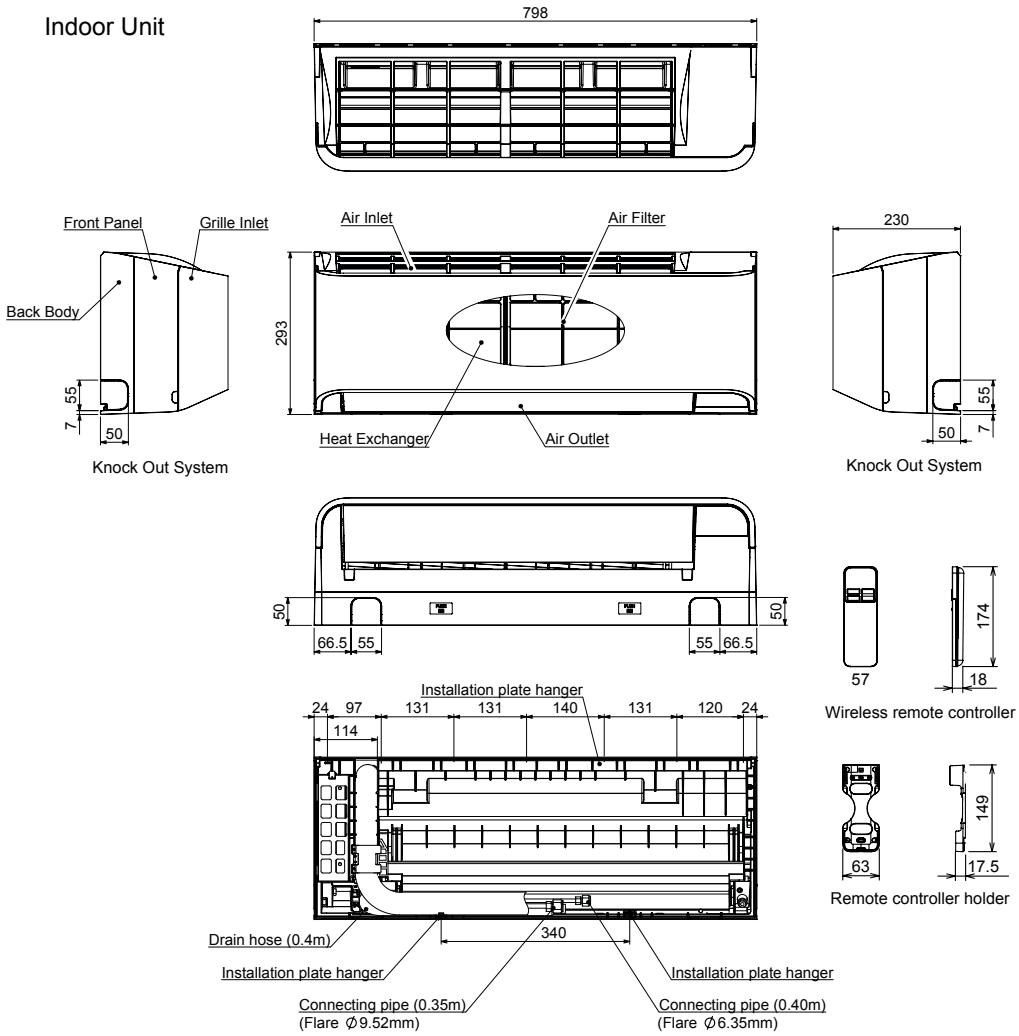

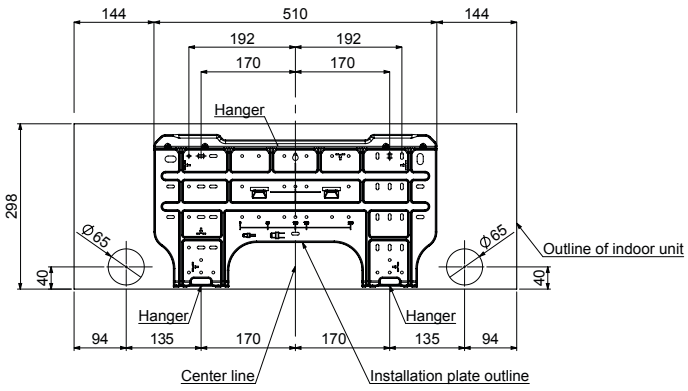

Podstropní jednotky

R410A



- Atraktivní design a optimální přirozená distribuce vzduchu
- IO Modul pro externí dálkové ovládání a řízení, pro hlášení provozu a poruchy
- Dokáže provětrat prostor do značné vzdálenosti
- Kompatibilní se systémy SMMSu, SMMS-e, MiNi-SMMS-e, 1FAN a SHRM-e

VNITŘNÍ JEDNOTKA SMMSu		MMC-UP0151HP-E	MMC-UP0181HP-E	MMC-UP0241HP-E	MMC-UP0271HP-E	MMC-UP0361HP-E	MMC-UP0481HP-E	MMC-UP0561HP-E
VNITŘNÍ JEDNOTKA SMMSe		**MMC-AP0158HP-E**	**MMC-AP0188HP-E**	**MMC-AP0248HP-E**	**MMC-AP0278HP-E**	**MMC-AP0368HP-E**	**MMC-AP0488HP-E**	**MMC-AP0568HP-E**
Chladicí výkon	kW ❄	4,50	5,60	7,10	8,00	11,20	14,00	16,00
Topný výkon	kW ☀	5,00	6,30	8,00	9,00	12,50	16,00	18,00
Vzduchový výkon	m³/h	540/690/840	540/720/960	750/1020/1440	750/1020/1440	1020/1350/1860	1200/1530/1860	1260/1650/2040
Hladina akustického tlaku (níz./stř./vys.)	dB(A) ❄	28/34/36	28/35/37	29/36/41	29/36/41	32/38/44	35/41/44	36/42/46
Připojení – Ø kapalina	mm (palce)	6,4 (¼)	6,4 (¼)	9,5 (3/8)	9,5 (3/8)	9,5 (3/8)	9,5 (3/8)	9,5 (3/8)
Připojení – Ø sání	mm (palce)	12,7 (½)	12,7 (½)	15,9 (5/8)	15,9 (5/8)	15,9 (5/8)	15,9 (5/8)	15,9 (5/8)
Připojení – Ø kondenzát	mm	VP20 (20/26)	VP20 (20/26)	VP20 (20/26)	VP20 (20/26)	VP20 (20/26)	VP20 (20/26)	VP20 (20/26)
Napájení	V/F+N/Hz	220-240/1/50	220-240/1/50	220-240/1/50	220-240/1/50	220-240/1/50	220-240/1/50	220-240/1/50
Příkon (min./jmen./max.)	kW ❄	0,033	0,034	0,067	0,067	0,083	0,083	0,111
Rozměry (VxŠxH)	mm	235 x 950 x 690	235 x 950 x 690	235 x 1270 x 690	235 x 1270 x 690	235 x 1586 x 690	235 x 1586 x 690	235 x 1586 x 690
Hmotnost	kg	24	24	30	30	39	39	39
Cena	**Kč**	**34.300,-**	**36.000,-**	**38.000,-**	**40.900,-**	**44.800,-**	**50.200,-**	**52.700,-**

	POPIS	CENA KČ
TCB-DP31CE	Čerpadlo kondenzátu; výtlačná výška 600 mm, měřeno od spodního okraje jednotky	**8.300,-**
TCB-KP13CE	Tvarovka pro připojení rozvodů (nutné při použití čerpadla kondenzátu), RAV: vel. 4 + 5 / VRF: vel. 15 + 18	**2.200,-**
TCB-KP23CE	Tvarovka pro připojení rozvodů (nutné při použití čerpadla kondenzátu), RAV: vel. 8 až 16 / VRF: vel. 24 až 56	**2.700,-**
TCB-PCUC2E	I/O Modul pro vstupy a výstupy (alarm, hlášení provozu)	**3.800,-**
TCB-FF101URE2	Příruba pro přívod čerstvého vzduchu Ø 100 mm	**1.550,-**

Všechny volitelné možnosti ovládání a řízení najdete od strany **173.**

MMC-UP0151HP-E až MMC-UP0561HP-E / MMC-AP0158HP-E až AP0568HP-E

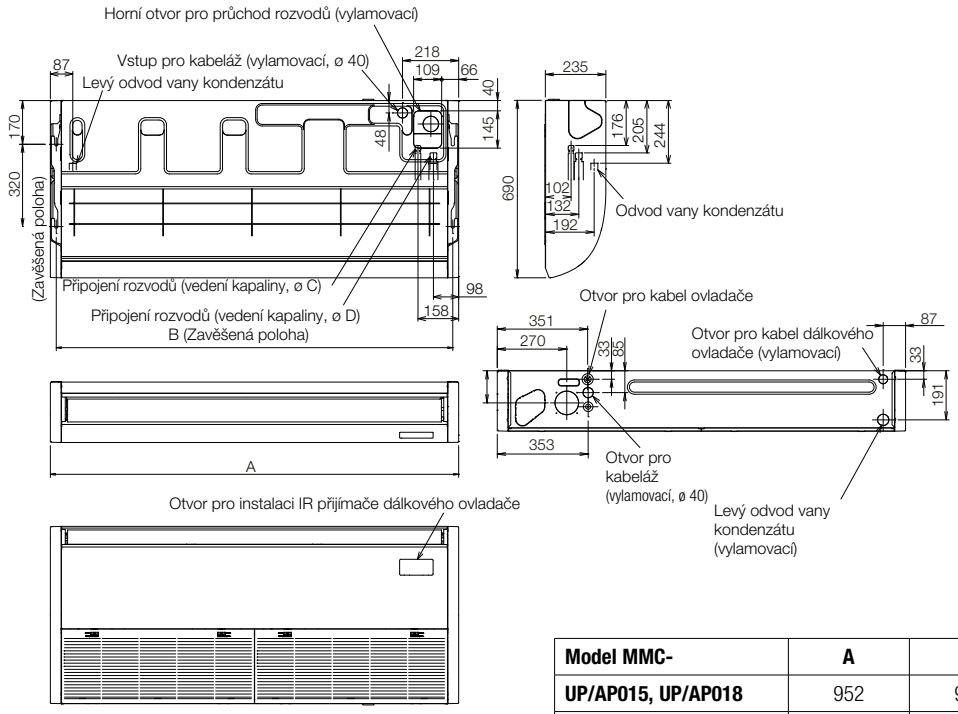

Model MMC-	A	B	C	D
UP/AP015, UP/AP018	952	906	Ø 6,4	Ø 12,7
UP/AP024, UP/AP027	1269	1223	Ø 9,5	Ø 15,9
UP/AP036 až UP/AP056	1586	1540		

Kazetové 60x60 SLIM

R410A



- Určena pro rastrové podhledy 60x60cm / Distribuce vzduchu v rozsahu 360° / vestavná výška pouze 256 mm
- Vyšší úspory energie díky hlídání přítomnosti osob (Motion sensor)
- Čerpadlo kondenzátu (výtlačná výška 850 mm) / Možnost přívodu čerstvého vzduchu
- Kompatibilní se systémy SMMSu, SMMS-e, MiNi-SMMS-e, 1FAN a SHRM-e

➔Nutné příslušenství: Dálkový ovladač + krycí panel

VNITŘNÍ JEDNOTKA SMMSu		MMU-UP0051MH-E	MMU-UP0071MH-E	MMU-UP0091MH-E	MMU-UP0121MH-E	MMU-UP0151MH-E	MMU-UP0181MH-E
VNITŘNÍ JEDNOTKA SMMSe		**MMU-AP0057MH-E**	**MMU-AP0077MH-E**	**MMU-AP0097MH-E**	**MMU-AP0127MH-E**	**MMU-AP0157MH-E**	**MMU-AP0187MH-E**
Chladicí výkon	kW ❄	1,70	2,20	2,80	3,60	4,50	5,60
Topný výkon	kW ☀	1,90	2,50	3,20	4,00	5,00	6,30
Vzduchový výkon	m³/h	365-430	378/552	378/570	402/594	468/660	522/840
Hladina akustického tlaku (níz./stř./vys.)	dB(A) ❄	29/30/32	29/33/37	29/33/38	30/34/38	31/35/40	34/39/47
Připojení – Ø kapalina	mm (palce)	6,4 (¼)	6,4 (¼)	6,4 (¼)	6,4 (¼)	6,4 (¼)	6,4 (¼)
Připojení – Ø sání	mm (palce)	9,5 (3/8)	9,5 (3/8)	9,5 (3/8)	9,5 (3/8)	12,7 (½)	12,7 (½)
Připojení – Ø kondenzát	mm	VP20 (20/26)	VP20 (20/26)	VP20 (20/26)	VP20 (20/26)	VP20 (20/26)	VP20 (20/26)
Napájení	V/F+N/Hz	220-240/1/50	220-240/1/50	220-240/1/50	220-240/1/50	220-240/1/50	220-240/1/50
Příkon (min./jmen./max.)	kW ❄	0,016	0,023	0,025	0,027	0,030	0,052
Rozměry (VxŠxH)	mm	256 x 575 x 575	256 x 575 x 575	256 x 575 x 575	256 x 575 x 575	256 x 575 x 575	256 x 575 x 575
Hmotnost	kg	15,0+2,5	15,0+2,5	15,0+2,5	15,0+2,5	15,0+2,5	15,0+2,5
Rozměry krycího panelu (V x Š x H)	mm	12 x 620 x 620	12 x 620 x 620	12 x 620 x 620	12 x 620 x 620	12 x 620 x 620	12 x 620 x 620
Hmotnost krycího panelu	kg	2,5	2,5	2,5	2,5	2,5	2,5
Cena	**Kč**	**27.700,-**	**28.700,-**	**31.100,-**	**32.300,-**	**34.000,-**	**35.300,-**

	POPIS	CENA KČ
RBC-UM21PG(W)-E	Panel pro kazetu SLIM 60 x 60	**8.300,-**
RBC-AXU31UM-E	Sada IR dálkový ovladač + přijímač (pro kazety 60x60 SLIM) (SMMSu)	**3.400,-**
RBC-AX32UM(W)-E	Sada IR dálkový ovladač + přijímač (pro kazety 60x60 SLIM) (SMMSe)	**3.400,-**
TCB-SIR41UM-E	Senzor pohybu - Kit pro vestavbu do rohu kazetové jednotky 60x60 SLIM	**2.400,-**
TCB-FF101URE2	Příruba pro přívod čerstvého vzduchu Ø 100 mm	**1.550,-**
TCB-PCUC2E	I/O Modul pro vstupy a výstupy (alarm, hlášení provozu)	**3.800,-**

Všechny volitelné možnosti ovládání a řízení najdete od strany **173.**

KAZETOVÉ 60X60 SLIM

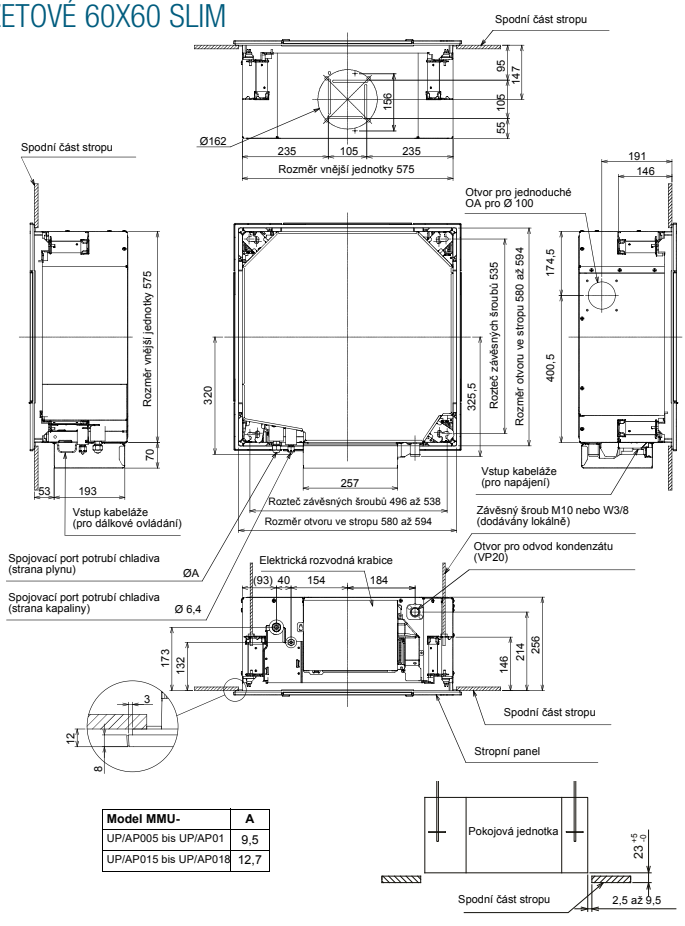

Model MMU-	A
UP/AP005 bis UP/AP01	9,5
UP/AP015 bis UP/AP018	12,7

Kazetové 4cestné jednotky



- Distribuce vzduchu v rozsahu 360° nebo čtyři nasměrované proudy vzduchu (dle volby krycího panelu)
- Individuální nastavení proudu vzduchu pro optimální provětrání místnosti
- Čerpadlo kondenzátu (výtlačná výška 850 mm) / Možnost přívodu čerstvého vzduchu
- Kompatibilní se systémy SMMSu, SMMS-e, MiNi-SMMS-e, 1FAN a SHRM-e

➔Nutné příslušenství: Dálkový ovladač + krycí panel

VNITŘNÍ JEDNOTKA SMMSu		MMU-UP0091HP-E	MMU-UP0121HP-E	MMU-UP0151HP-E	MMU-UP0181HP-E	MMU-UP0241HP-E
VNITŘNÍ JEDNOTKA SMMSe		**MMU-AP0094HP1-E**	**MMU-AP0124HP1-E**	**MMU-AP0154HP1-E**	**MMU-AP0184HP1-E**	**MMU-AP0244HP1-E**
Chladicí výkon	kW ❄	2,80	3,60	4,50	5,60	7,10
Topný výkon	kW ☀	3,20	4,00	5,00	6,30	8,00
Vzduchový výkon	m³/h	680/730/800	680/730/800	790/830/930	800/920/1250	800/920/1290
Hladina akustického tlaku (níz./stř./vys.)	dB(A) ❄	27/29/30	30/29/27	27/29/31	27/29/32	28/31/35
Připojení – Ø kapalina	mm (palce)	6,4 (¼)	6,4 (¼)	6,4 (¼)	6,4 (¼)	9,5 (3/8)
Připojení – Ø sání	mm (palce)	9,5 (3/8)	9,5 (3/8)	12,7 (½)	12,7 (½)	15,9 (5/8)
Připojení – Ø kondenzát	mm	VP25 (25/32)	VP25 (25/32)	VP25 (25/32)	VP25 (25/32)	VP25 (25/32)
Napájení	V/F+N/Hz	220-240/1/50	220-240/1/50	220-240/1/50	220-240/1/50	220-240/1/50
Příkon (min./jmen./max.)	kW ❄	0,021	0,021	0,023	0,026	0,036
Rozměry (VxŠxH)	mm	256 x 840 x 840	256 x 840 x 840	256 x 840 x 840	256 x 840 x 840	256 x 840 x 840
Hmotnost	kg	18	18	20	20	20
Rozměry krycího panelu (V x Š x H)	mm	30 x 950 x 950	30 x 950 x 950	30 x 950 x 950	30 x 950 x 950	30 x 950 x 950
Hmotnost krycího panelu	kg	4	4	4	4	4
Cena	**Kč**	**30.600,-**	**31.600,-**	**33.100,-**	**34.000,-**	**35.500,-**

VNITŘNÍ JEDNOTKA SMMSu		MMU-UP0271HP-E	MMU-UP0301HP-E	MMU-UP0361HP-E	MMU-UP0481HP-E	MMU-UP0561HP-E
VNITŘNÍ JEDNOTKA SMMSe		**MMU-AP0274HP1-E**	**MMU-AP0304HP1-E**	**MMU-AP0364HP1-E**	**MMU-AP0484HP1-E**	**MMU-AP0564HP1-E**
Chladicí výkon	kW ❄	8,00	9,00	11,20	14,00	16,00
Topný výkon	kW ☀	9,00	10,00	12,50	16,00	18,00
Vzduchový výkon	m³/h	800/920/1290	850/1100/1320	1070/1430/1970	1130/1430/2130	1230/1520/2130
Hladina akustického tlaku (níz./stř./vys.)	dB(A) ❄	28/31/35	38/33/30	32/38/43	33/38/46	33/40/46
Připojení – Ø kapalina	mm (palce)	9,5 (3/8)	9,5 (3/8)	9,5 (3/8)	9,5 (3/8)	9,5 (3/8)
Připojení – Ø sání	mm (palce)	15,9 (5/8)	15,9 (5/8)	15,9 (5/8)	15,9 (5/8)	15,9 (5/8)
Připojení – Ø kondenzát	mm	VP25 (25/32)	VP25 (25/32)	VP25 (25/32)	VP25 (25/32)	VP25 (25/32)
Napájení	V/F+N/Hz	220-240/1/50	220-240/1/50	220-240/1/50	220-240/1/50	220-240/1/50
Příkon (min./jmen./max.)	kW ❄	0,036	0,043	0,088	0,112	0,112
Rozměry (VxŠxH)	mm	256 x 840 x 840	256 x 840 x 840	319 x 840 x 840	319 x 840 x 840	319 x 840 x 840
Hmotnost	kg	20	20	25	25	25
Rozměry krycího panelu (V x Š x H)	mm	30 x 950 x 950	30 x 950 x 950	30 x 950 x 950	30 x 950 x 950	30 x 950 x 950
Hmotnost krycího panelu	kg	4	4	4	4	4
Cena	**Kč**	**37.500,-**	**39.400,-**	**46.300,-**	**50.900,-**	**53.100,-**

	POPIS	CENA KČ
RBC-U32PGP-E	Krycí panel pro široký rovnoměrný proud vzduchu (SMMSu)	**7.450,-**
RBC-U31PGP(W)-E	Krycí panel pro široký rovnoměrný proud vzduchu (SMMSe)	**7.450,-**
RBC-U31PGSP(W)-E	Krycí panel pro úzký přímý proud vzduchu z každého výdechu (SMMSe)	**7.950,-**
TCB-FF101URE2	Příruba pro přívod čerstvého vzduchu Ø 100 mm	**1.550,-**

Všechny volitelné možnosti ovládání a řízení najdete od strany **173.**

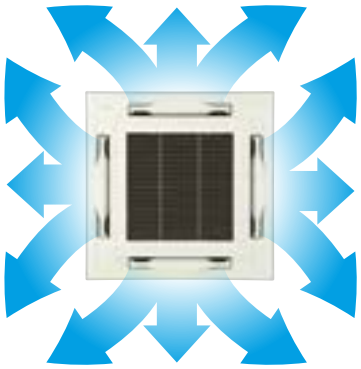

Krycí panel RBC-U31PGP(W)-E pro jednotky SMMS-e a SMMS-u
Speciální tvar lamel zajišťuje dokonalou distribuci vzduchu v plném rozsahu 360°.

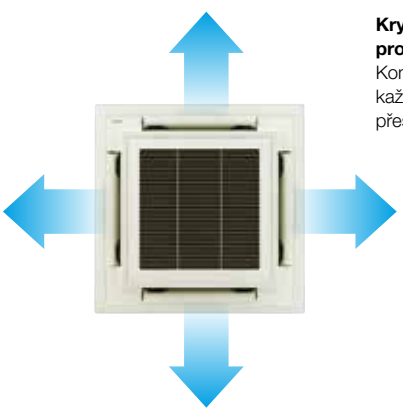

Krycí panel RBC-U31PGSP(W)-E pro jednotky SMMS-e
Koncepce lamel umožňuje z každého výdechu přímý, úzký, přesně směrovaný proud vzduchu.

KAZETOVÉ 4CESTNÉ JEDNOTKY

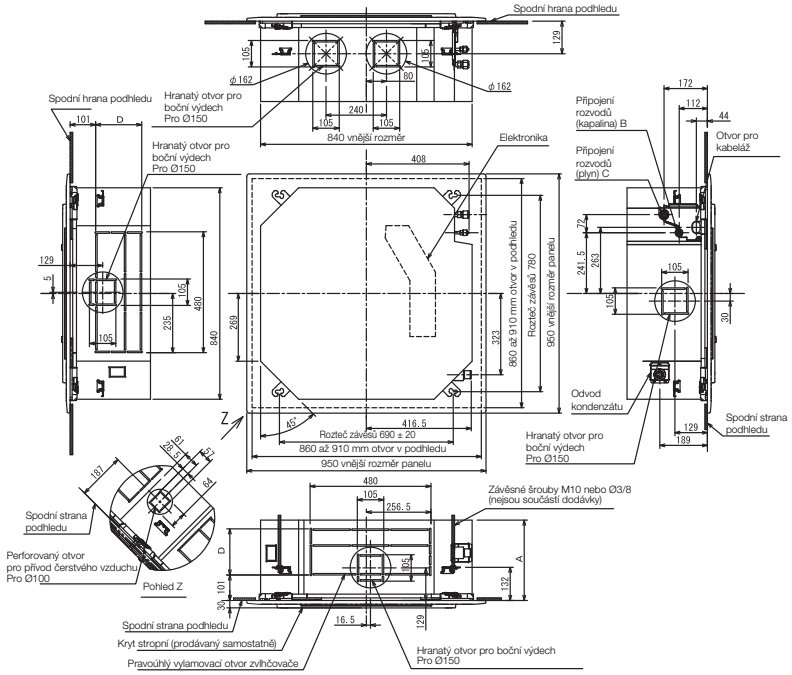

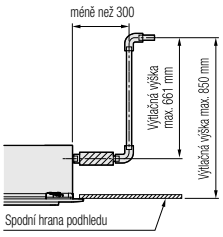

Průměr svislé části odpadu

(mm)

Model MMU-	A	B	C	D	Model MMU-	A	B	C	D
UP/AP009 až UP/AP012	256	Ø6,4	Ø9,5	120	UP/AP024 až UP/AP030	256	Ø9,5	Ø15,9	120
UP/AP015 až UP/AP018	256	Ø6,4	Ø12,7	120	UP/AP036 až UP/AP056	319	Ø9,5	Ø15,9	183

● Prostor potřebný pro instalaci a údržbu

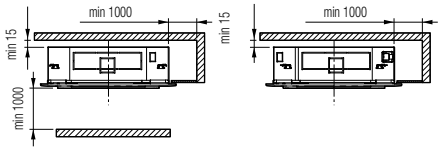

(jednotky: mm)

* Na obrázku je znázorněn krycí panel RBC-U31PGP(W)-E

(1) Standardní oscilace lamel



(2) Diagonálně protilehlá oscilace lamel



(3) Cyklicky se měnící oscilace lamel

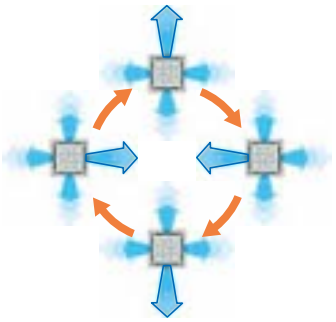

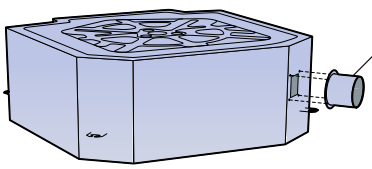

Příruba pro připojení přívodu čerstvého vzduchu

TCB-FF101URE2

Kazetové 2cestné jednotky

R410A



- Optimální distribuce vzduchu dvěma výdechy na stranách krycího panelu
- Čerpadlo kondenzátu (výtlačná výška 850 mm) / Možnost přívodu čerstvého vzduchu
- Kompatibilní se systémy SMMSu, SMMS-e, MiNi-SMMS-e, 1FAN a SHRM-e

➔Nutné příslušenství: Dálkový ovladač + krycí panel

VNITŘNÍ JEDNOTKA SMMSu		MMU-UP0071WH-E	MMU-UP0091WH-E	MMU-UP0121WH-E	MMU-UP0151WH-E	MMU-UP0181WH-E
VNITŘNÍ JEDNOTKA SMMSe		**MMU-AP0072WH1**	**MMU-AP0092WH1**	**MMU-AP0122WH1**	**MMU-AP0152WH1**	**MMU-AP0182WH1**
Chladicí výkon	kW ❄	2,20	2,80	3,60	4,50	5,60
Topný výkon	kW ☀	2,50	3,20	4,00	5,00	6,30
Vzduchový výkon	m³/h	450/498/558	450/498/558	450/498/558	450/534/600	618/750/900
Hladina akustického tlaku (níz./stř./vys.)	dB(A) ❄	30/32/34	30/32/34	30/32/34	30/33/35	30/33/35
Připojení – Ø kapalina	mm (palce)	6,4 (¼)	6,4 (¼)	6,4 (¼)	6,4 (¼)	6,4 (¼)
Připojení – Ø sání	mm (palce)	9,5 (3/8)	9,5 (3/8)	9,5 (3/8)	12,7 (½)	12,7 (½)
Připojení – Ø kondenzát	mm	VP25 (25/32)	VP25 (25/32)	VP25 (25/32)	VP25 (25/32)	VP25 (25/32)
Napájení	V/F+N/Hz	220-240/1/50	220-240/1/50	220-240/1/50	220-240/1/50	220-240/1/50
Příkon (min./jmen./max.)	kW ❄	0,029	0,029	0,029	0,03	0,044
Rozměry (VxŠxH)	mm	295 x 815 x 570	295 x 815 x 570	295 x 815 x 570	295 x 815 x 570	345 x 1180 x 570
Hmotnost	kg	19	19	19	19	26
Rozměry krycího panelu (V x Š x H)	mm	20 x 1050 x 680	20 x 1050 x 680	20 x 1050 x 680	20 x 1050 x 680	20 x 1415 x 680
Hmotnost krycího panelu	kg	10	10	10	10	14
Cena	**Kč**	**35.300,-**	**37.000,-**	**37.700,-**	**38.900,-**	**39.900,-**

VNITŘNÍ JEDNOTKA SMMSu		MMU-UP0241WH-E	MMU-UP0271WH-E	MMU-UP0301WH-E	MMU-UP0361WH-E	MMU-UP0481WH-E	MMU-UP0561WH-E
VNITŘNÍ JEDNOTKA SMMSe		**MMU-AP0242WH1**	**MMU-AP0272WH1**	**MMU-AP0302WH1**	**MMU-AP0362WH1**	**MMU-AP0482WH1**	**MMU-AP0562WH1**
Chladicí výkon	kW ❄	7,10	8,00	9,00	11,20	14,00	16,00
Topný výkon	kW ☀	8,00	9,00	10,00	12,50	16,00	18,00
Vzduchový výkon	m³/h	738/840/1050	738/840/1050	780/900/1260	1182/1434/1740	1230/1482/1800	1320/1578/2040
Hladina akustického tlaku (níz./stř./vys.)	dB(A) ❄	33/35/38	33/35/38	34/37/40	36/39/42	37/40/43	39/42/46
Připojení – Ø kapalina	mm (palce)	9,5 (3/8)	9,5 (3/8)	9,5 (3/8)	9,5 (3/8)	9,5 (3/8)	9,5 (3/8)
Připojení – Ø sání	mm (palce)	15,9 (5/8)	15,9 (5/8)	15,9 (5/8)	15,9 (5/8)	15,9 (5/8)	15,9 (5/8)
Připojení – Ø kondenzát	mm	VP25 (25/32)	VP25 (25/32)	VP25 (25/32)	VP25 (25/32)	VP25 (25/32)	VP25 (25/32)
Napájení	V/F+N/Hz	220-240/1/50	220-240/1/50	220-240/1/50	220-240/1/50	220-240/1/50	220-240/1/50
Příkon (min./jmen./max.)	kW ❄	0,054	0,054	0,064	0,073	0,088	0,117
Rozměry (VxŠxH)	mm	345 x 1180 x 570	345 x 1180 x 570	345 x 1180 x 570	345 x 1600 x 570	345 x 1600 x 570	345 x 1600 x 570
Hmotnost	kg	26	26	26	36	36	36
Rozměry krycího panelu (V x Š x H)	mm	20 x 1415 x 680	20 x 1415 x 680	20 x 1415 x 680	20 x 1835 x 680	20 x 1835 x 680	20 x 1835 x 680
Hmotnost krycího panelu	kg	14	14	14	14	14	14
Cena	**Kč**	**42.600,-**	**44.100,-**	**47.300,-**	**57.300,-**	**62.400,-**	**69.000,-**

	POPIS	CENA KČ
RBC-UW283PG(W)-E	Krycí panel pro velikost 7 až 15	**10.500,-**
RBC-UW803PG(W)-E	Krycí panel pro velikost 18 až 30	**14.050,-**
RBC-UW1403PG(W)-E	Krycí panel pro velikost 36 až 56	**16.150,-**
TCB-FF151US-E	Příruba pro přívod čerstvého vzduchu Ø 150 mm	**1.550,-**

Všechny volitelné možnosti ovládání a řízení najdete od strany **173.**

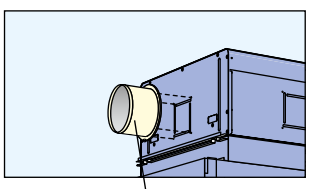

Příruba pro přívod čerstvého vzduchu
TCB-FF151US-E

MMU-UP0071HW-E až MMU-UP0151WH-E / MMU-AP0072WH1 až AP0152WH1

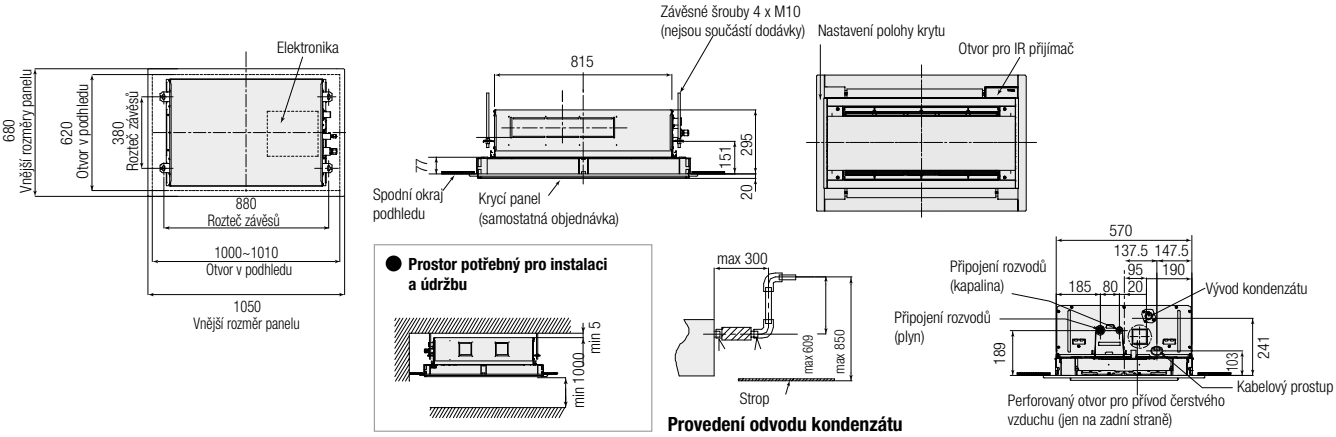

MMU-UP0181WH-E až MMU-UP0301WH-E / MMU-AP0182WH1 až AP0302WH1

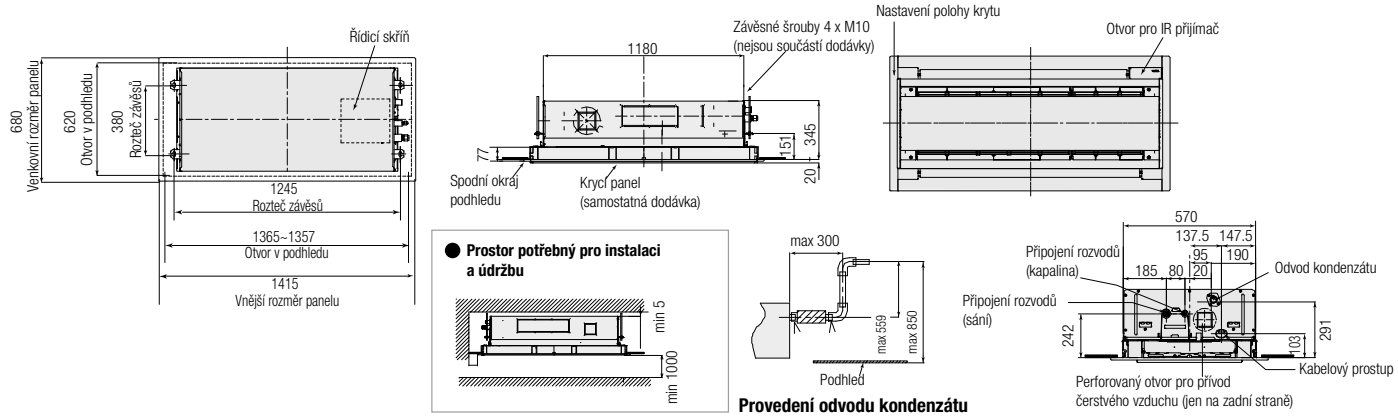

MMU-UP0361WH-E až MMU-UP0561WH-E / MMU-AP0362WH1 až AP0562WH1

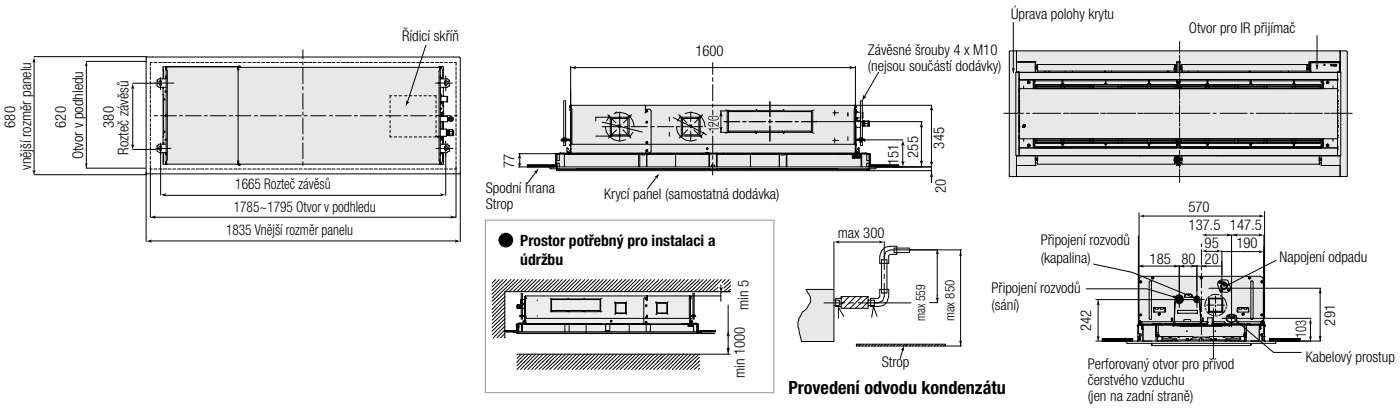

(jednotky: mm)

Kazetové 1cestné FLAT jednotky



- Ideální pro malé prostory / Výdech na delší straně krycího panelu
- Mimořádně plochý dekorační panel s výškou 30 mm / Možnost detektoru přítomnosti osob (volitelné příslušenství)
- Možnost plazmového elektrostatického filtru s ionizátorem (volitelné příslušenství)
- Minimální vestavná výška – pouhých 150 mm
- Integrované čerpadlo kondenzátu s výtlačnou výškou 350 mm (součást dodávky)
- Kompatibilní se systémy SMMSu, SMMS-e, MiNi-SMMS-e, 1FAN a SHRM-e (vel. 003 je pouze pro SMMSu)

➔Nutné příslušenství: Dálkový ovladač + krycí panel

VNITŘNÍ JEDNOTKA		MMU-UP0031YHP-E	MMU-UP0051YHP-E	MMU-UP0071YHP-E	MMU-UP0091YHP-E	MMU-UP0121YHP-E
Chladicí výkon	kW ❄	0,90	1,70	2,20	2,80	3,60
Topný výkon	kW ☀	1,30	1,90	2,50	3,20	4,00
Vzduchový výkon	m³/h	270/370/480	270/370/480	270/390/500	290/410/520	290/420/540
Hladina akustického tlaku (níz./stř./vys.)	dB(A) ❄	25/33/37	25/33/37	25/34/38	26/35/39	26/36/40
Připojení – Ø kapalina	mm (palce)	6,4 (¼)	6,4 (¼)	6,4 (¼)	6,4 (¼)	6,4 (¼)
Připojení – Ø sání	mm (palce)	9,5 (3/8)	9,5 (3/8)	9,5 (3/8)	9,5 (3/8)	9,5 (3/8)
Připojení – Ø kondenzát	mm	VP25 (25/32)	VP25 (25/32)	VP25 (25/32)	VP25 (25/32)	VP25 (25/32)
Napájení	V/F+N/Hz	220-240/1/50	220-240/1/50	220-240/1/50	220-240/1/50	220-240/1/50
Příkon (min./jmen./max.)	kW ❄	0,015	0,015	0,017	0,018	0,018
Rozměry (VxŠxH)	mm	150 x 990 x 450	150 x 990 x 450	150 x 990 x 450	150 x 990 x 450	150 x 990 x 450
Hmotnost	kg	14+4	14+4	14+4	14+4	14+4
Rozměry krycího panelu (V x Š x H)	mm	30 x 1220 x 530	30 x 1220 x 530	30 x 1220 x 530	30 x 1220 x 530	30 x 1220 x 530
Hmotnost krycího panelu	kg	4	4	4	4	4
Cena	**Kč**	**40.900,-**	**41.400,-**	**41.900,-**	**42.400,-**	**43.100,-**

	POPIS	CENA KČ
RBC-UY32P-E	Krycí panel	**11.500,-**
RBC-AX33UYP-E	Sada IR dálkového ovladače + přijímače pro vestavbu do 1cestné kazetové jednotky (SMMSu)	**1.700,-**
TCB-EAPC1UYHP-E	Ozonový čistič vzduchu pro 1cestné kazetové jednotky (SMMSu)	**6.100,-**
TCB-SIR41UYP-E	Sada se senzorem pohybu pro vestavbu do 1cestné kazetové jednotky (SMMSu)	**2.400,-**

1CESTNÉ KAZETOVÉ FLAT

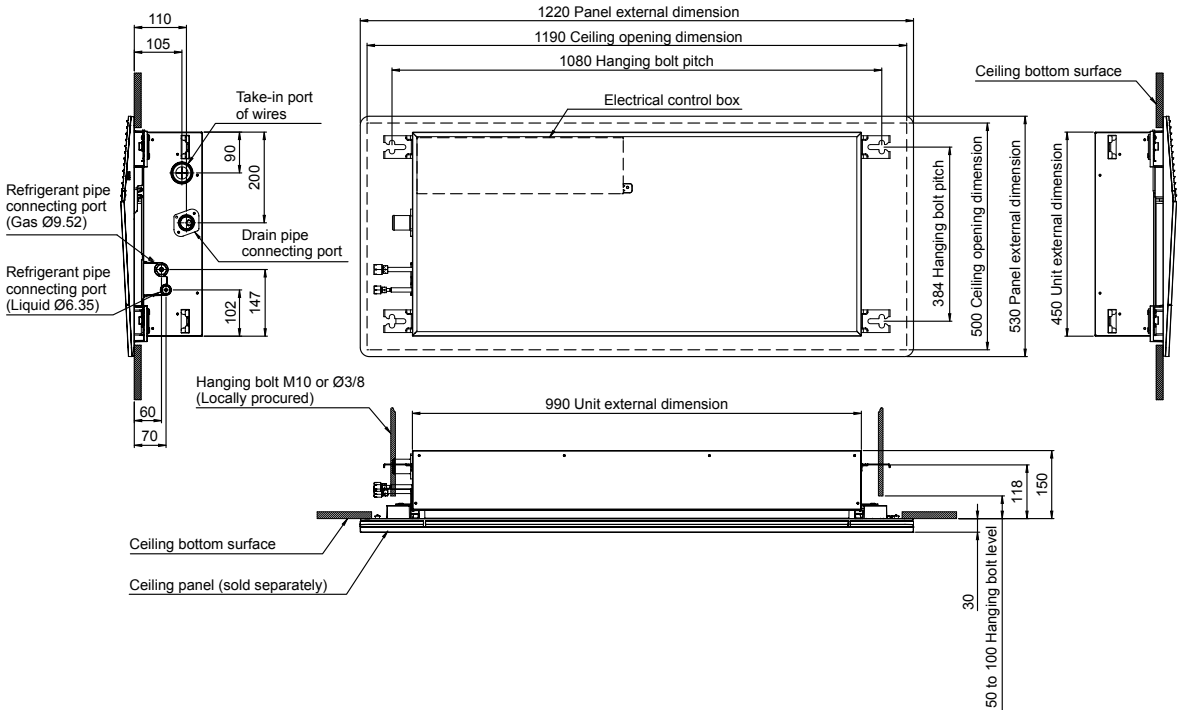

Kazetové 1cestné jednotky

R410A



- Ideální pro malé prostory / Výdech na delší straně krycího panelu
- Čerpadlo kondenzátu / Možnost přívodu čerstvého vzduchu
  - ➔Nutné příslušenství: Dálkový ovladač + krycí panel

VNITŘNÍ JEDNOTKA		MMU-UP0151SH-E	MMU-UP0181SH-E	MMU-UP0241SH-E
Chladicí výkon	kW ❄	4,50	5,60	7,10
Topný výkon	kW ☀	5,00	6,30	8,00
Vzduchový výkon	m³/h	630/690/750	660/720/780	810/960/1140
Hladina akustického tlaku (níz./stř./vys.)	dB(A) ❄	32/35/37	34/36/38	37/41/45
Připojení – Ø kapalina	mm (palce)	6,4 (¼)	6,4 (¼)	9,5 (3/8)
Připojení – Ø sání	mm (palce)	12,7 (½)	12,7 (½)	15,9 (5/8)
Připojení – Ø kondenzát	mm	VP25 (25/32)	VP25 (25/32)	VP25 (25/32)
Napájení	V/F+N/Hz	220-240/1/50	220-240/1/50	220-240/1/50
Příkon (min./jmen./max.)	kW ❄	0,042	0,046	0,075
Rozměry (VxŠxH)	mm	200 x 1000 x 710	200 x 1000 x 710	200 x 1000 x 710
Hmotnost	kg	21+4	21+4	22+4
Rozměry krycího panelu (V x Š x H)	mm	20 x 1230 x 800	20 x 1230 x 800	20 x 1230 x 800
Hmotnost krycího panelu	kg	5,5	5,5	5,5
Cena	**Kč**	**38.900,-**	**43.600,-**	**45.800,-**

	POPIS	CENA KČ
RBC-US21PGE	Krycí panel pro velikost 15 až 24	**11.500,-**
TCB-FF101URE2	Příruba pro přívod čerstvého vzduchu Ø 100 mm	**1.550,-**

1CESTNÉ KAZETOVÉ

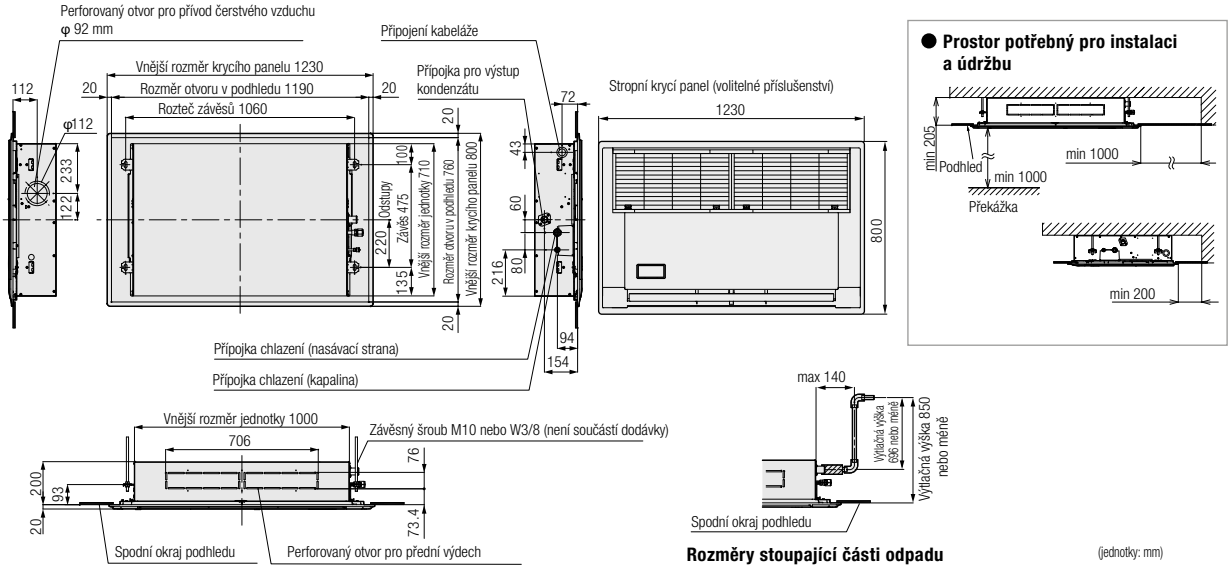

Standardní mezistropní jednotky



- Nízká vestavná výška – pouhých 275 mm
- Externí statický tlak až 120 Pa / Obsahuje filtr vzduchu (součást dodávky)
- Čerpadlo kondenzátu (výtlačná výška 850 mm) / Možnost přívodu čerstvého vzduchu
- Kompatibilní se systémy SMMSu, SMMS-e, MiNi-SMMS-e, 1FAN a SHRM-e (vel. 005 je pouze pro SMMSu)

VNITŘNÍ JEDNOTKA SMMSu		MMD-UP0051BHP-E	MMD-UP0071BHP-E	MMD-UP0091BHP-E	MMD-UP0121BHP-E	MMD-UP0151BHP-E	MMD-UP0181BHP-E
VNITŘNÍ JEDNOTKA SMMSe			**MMD-AP0076BHP1-E**	**MMD-AP0096BHP1-E**	**MMD-AP0126BHP1-E**	**MMD-AP0156BHP1-E**	**MMD-AP0186BHP1-E**
Chladicí výkon	kW ❄	1,70	2,20	2,80	3,60	4,50	5,60
Topný výkon	kW ☀	1,90	2,50	3,20	4,00	5,00	6,30
Vzduchový výkon	m³/h	360/450/540	360/450/540	390/480/570	390/480/570	540/660/920	540/660/920
Hladina akustického tlaku (níz./stř./vys.)	dB(A) ❄	29/26/23	23/26/29	23/26/30	23/26/30	25/29/33	25/29/33
Připojení – Ø kapalina	mm (palce)	6,4 (¼)	6,4 (¼)	6,4 (¼)	6,4 (¼)	6,4 (¼)	6,4 (¼)
Připojení – Ø sání	mm (palce)	9,5 (3/8)	9,5 (3/8)	9,5 (3/8)	9,5 (3/8)	12,7 (½)	12,7 (½)
Připojení – Ø kondenzát	mm	VP25 (25/32)	VP25 (25/32)	VP25 (25/32)	VP25 (25/32)	VP25 (25/32)	VP25 (25/32)
Napájení	V/F+N/Hz	220-240/1/50	220-240/1/50	220-240/1/50	220-240/1/50	220-240/1/50	220-240/1/50
Příkon (min./jmen./max.)	kW ❄	0,055	0,038	0,043	0,043	0,062	0,062
Externí statický tlak	Pa	30/40/50/65/ 80/100/120	30/40/50/65/ 80/100/120	30/40/50/65/ 80/100/120	30/40/50/65/ 80/100/120	30/40/50/65/ 80/100/120	30/40/50/65/ 80/100/120
Rozměry (VxŠxH)	mm	275 x 700 x 750	275 x 700 x 750	275 x 700 x 750	275 x 700 x 750	275 x 700 x 750	275 x 700 x 750
Hmotnost	kg	23	23	23	23	23	23
Cena	**Kč**	**28.900,-**	**29.400,-**	**29.600,-**	**30.100,-**	**31.100,-**	**32.100,-**

VNITŘNÍ JEDNOTKA SMMSu		MMD-UP0241BHP-E	MMD-UP0271BHP-E	MMD-UP0301BHP-E	MMD-UP0361BHP-E	MMD-UP0481BHP-E	MMD-UP0561BHP-E
VNITŘNÍ JEDNOTKA SMMSe		**MMD-AP0246BHP1-E**	**MMD-AP0276BHP1-E**	**MMD-AP0306BHP1-E**	**MMD-AP0366BHP1-E**	**MMD-AP0486BHP1-E**	**MMD-AP0566BHP1-E**
Chladicí výkon	kW ❄	7,10	8,00	9,00	11,20	14,00	16,00
Topný výkon	kW ☀	8,00	9,00	10,00	12,50	16,00	18,00
Vzduchový výkon	m³/h	870/1090/1320	870/1090/1320	960/1200/1450	1380/1620/1920	1500/1920/2350	1500/1920/2350
Hladina akustického tlaku (níz./stř./vys.)	dB(A) ❄	27/31/36	27/31/36	27/31/36	33/36/40	33/36/40	33/36/40
Připojení – Ø kapalina	mm (palce)	9,5 (3/8)	9,5 (3/8)	9,5 (3/8)	9,5 (3/8)	9,5 (3/8)	9,5 (3/8)
Připojení – Ø sání	mm (palce)	15,9 (5/8)	15,9 (5/8)	15,9 (5/8)	15,9 (5/8)	15,9 (5/8)	15,9 (5/8)
Připojení – Ø kondenzát	mm	VP25 (25/32)	VP25 (25/32)	VP25 (25/32)	VP25 (25/32)	VP25 (25/32)	VP25 (25/32)
Napájení	V/F+N/Hz	220-240/1/50	220-240/1/50	220-240/1/50	220-240/1/50	220-240/1/50	220-240/1/50
Příkon (min./jmen./max.)	kW ❄	0,077	0,077	0,094	0,172	0,198	0,198
Externí statický tlak	Pa	30/40/50/65/ 80/100/120	30/40/50/65/ 80/100/120	30/40/50/65/ 80/100/120	30/40/50/65/ 80/100/120	30/40/50/65/ 80/100/120	30/40/50/65/ 80/100/120
Rozměry (VxŠxH)	mm	275 x 1000 x 750	275 x 1000 x 750	275 x 1000 x 750	275 x 1400 x 750	275 x 1400 x 750	275 x 1400 x 750
Hmotnost	kg	30	30	30	40	40	40
Cena	**Kč**	**35.800,-**	**37.200,-**	**40.600,-**	**44.300,-**	**47.800,-**	**52.600,-**

	POPIS	CENA KČ
TCB-SF56C6BPE	Příruba výdechu/sání (2 × Ø 200 mm) RAV: vel. 5 / VRF: vel. 5 až 18	**3.150,-**
TCB-SF80C6BPE	Příruba výdechu/sání (3 × Ø 200 mm) RAV: vel. 8 / VRF: vel. 24 až 30	**3.800,-**
TCB-SF160C6BPE	Příruba výdechu/sání (4 × Ø 200 mm) RAV: vel. 11 až 16 / VRF: vel. 36 až 56	**4.750,-**
TCB-FF101URE2	Příruba pro přívod čerstvého vzduchu Ø 100 mm	**1.550,-**

Všechny volitelné možnosti ovládání a řízení najdete od strany **173.**

STANDARDNÍ MEZISTROPNÍ

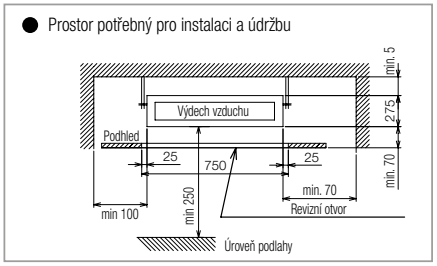

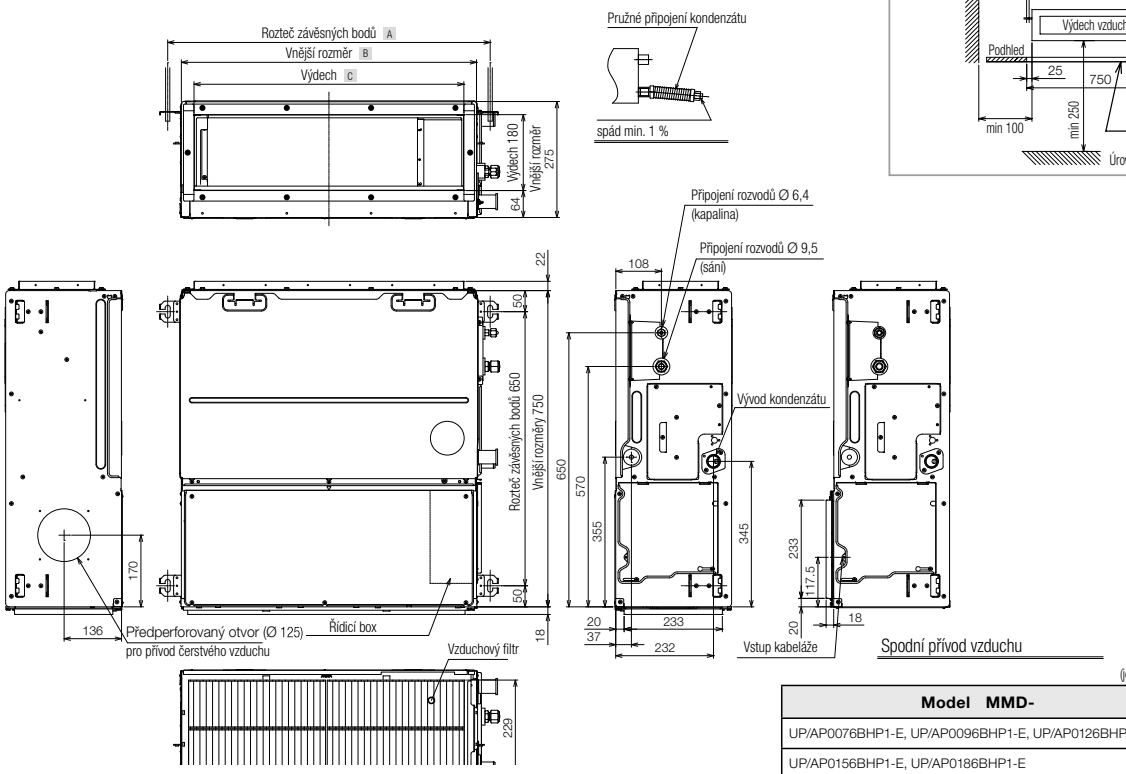

(jednotky: mm)

Model MMD-	A	B	C	D
UP/AP0076BHP1-E, UP/AP0096BHP1-E, UP/AP0126BHP1-E	765	700	640	654
UP/AP0156BHP1-E, UP/AP0186BHP1-E	765	700	640	654
UP/AP0246BHP1-E, UP/AP0276BHP1-E, UP/AP0306BHP1-E	1065	1000	940	935,5
UP/AP0366BHP1-E, UP/AP0486BHP1-E, UP/AP0566BHP1-E	1465	1400	1340	1349

STANDARDNÍ MEZISTROPNÍ JEDNOTKY

Pro standardní mezistropní jednotky jsou k dispozici následující nástavce pro rozvody vzduchu:

Nástavec určený pro jednotku	
TCB-SF56C6BPE	MMD-UP/AP0076/0096/0126/0156/0186BHP1-E
TCB-SF80C6BPE	MMD-UP/AP0246/0276/0306BHP1-E
TCB-SF160C6BPE	MMD-UP/AP0366/0486/0566BHP1-E

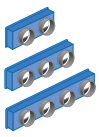

Vnější rozměry nástavců:

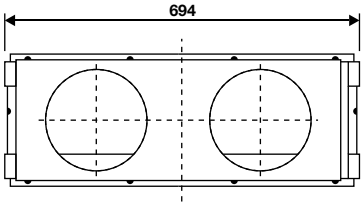

TCB-SF56C6BPE

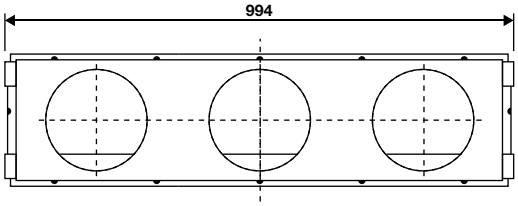

TCB-SF80C6BPE

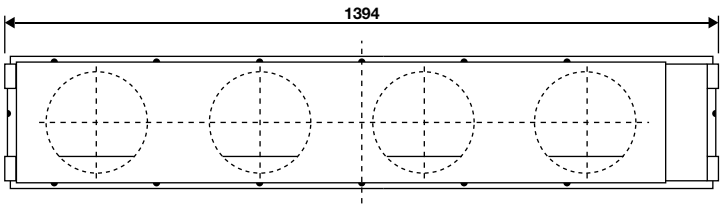

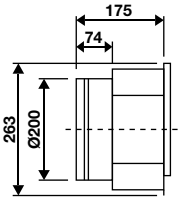

(jednotky: mm)

TCB-SF160C6BPE

Super nízké mezistropní jednotky SSD

- Minimální vestavná výška pouhých 210 mm
- Lehká konstrukce a tichý provoz / Velmi kompaktní rozměry
- Základní vzduchový filtr (součást dodávky) / Čerpadlo kondenzátu s výtlakem 350 mm (součást dodávky)

R410A



VNITŘNÍ JEDNOTKA		MMD-UP0031SPHY-E	MMD-UP0051SPHY-E	MMD-UP0071SPHY-E	MMD-UP0091SPHY-E	MMD-UP0121SPHY-E
Chladicí výkon	kW ❄	0,90	1,70	2,20	2,80	3,60
Topný výkon	kW ☀	1,00	1,90	2,50	3,20	4,00
Vzduchový výkon	m³/h	410/380/360	450/410/380	540/470/400	570/500/430	600/520/440
Hladina akustického tlaku (níz./stř./vys.)	dB(A) ❄	25/26/27/28/29	26/27/28/29/30	26/28/29/30/31	26/28/29/31/32	27/29/30/32/33
Připojení – Ø kapalina	mm (palce)	6,4 (¼)	6,4 (¼)	6,4 (¼)	6,4 (¼)	6,4 (¼)
Připojení – Ø sání	mm (palce)	9,5 (3/8)	9,5 (3/8)	9,5 (3/8)	9,5 (3/8)	9,5 (3/8)
Připojení – Ø kondenzát	mm	VP25 (25/32)	VP25 (25/32)	VP25 (25/32)	VP25 (25/32)	VP25 (25/32)
Napájení	V/F+N/Hz	220-240/1/50	220-240/1/50	220-240/1/50	220-240/1/50	220-240/1/50
Příkon (min./jmen./max.)	kW ❄	0,018	0,02	0,026	0,029	0,031
Externí statický tlak	Pa	10/20/30/40/50	10/20/30/40/50	10/20/30/40/50	10/20/30/40/50	10/20/30/40/50
Rozměry (VxŠxH)	mm	210 x 700 x 450	210 x 700 x 450	210 x 700 x 450	210 x 700 x 450	210 x 700 x 450
Hmotnost	kg	16	16	16	16	16
Cena	**Kč**	**22.000,-**	**22.500,-**	**23.000,-**	**23.500,-**	**24.700,-**

VNITŘNÍ JEDNOTKA		MMD-UP0151SPHY-E	MMD-UP0181SPHY-E	MMD-UP0241SPHY-E	MMD-UP0271SPHY-E
Chladicí výkon	kW ❄	4,50	5,60	7,10	8,00
Topný výkon	kW ☀	5,00	6,30	8,00	9,00
Vzduchový výkon	m³/h	690/640/550	780/750/660	1080/950/860	1140/980/910
Hladina akustického tlaku (níz./stř./vys.)	dB(A) ❄	28/29/30/31/33	29/31/32/33/34	30/32/33/35/36	32/33/34/36/37
Připojení – Ø kapalina	mm (palce)	6,4 (¼)	6,4 (¼)	9,5 (3/8)	9,5 (3/8)
Připojení – Ø sání	mm (palce)	12,7 (½)	12,7 (½)	15,9 (5/8)	15,9 (5/8)
Připojení – Ø kondenzát	mm	VP25 (25/32)	VP25 (25/32)	VP25 (25/32)	VP25 (25/32)
Napájení	V/F+N/Hz	220-240/1/50	220-240/1/50	220-240/1/50	220-240/1/50
Příkon (min./jmen./max.)	kW ❄	0,035	0,044	0,067	0,072
Externí statický tlak	Pa	10/20/30/40/50	10/20/30/40/50	10/20/30/40/50	10/20/30/40/50
Rozměry (VxŠxH)	mm	210 x 900 x 450	210 x 900 x 450	210 x 1100 x 450	210 x 1100 x 450
Hmotnost	kg	18	18	21	21
Cena	**Kč**	**25.700,-**	**27.200,-**	**29.400,-**	**31.600,-**

SUPER NÍZKÉ MEZISTROPNÍ JEDNOTKY SSD

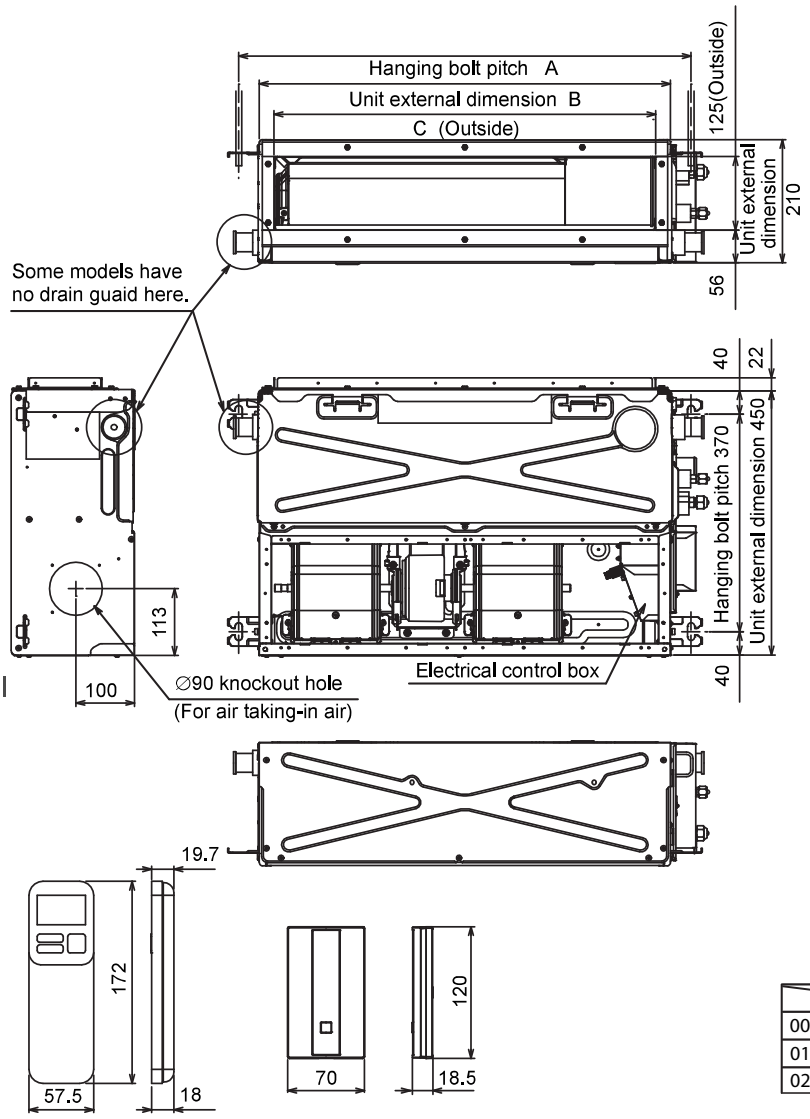

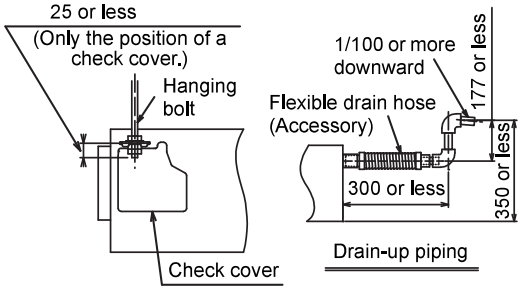

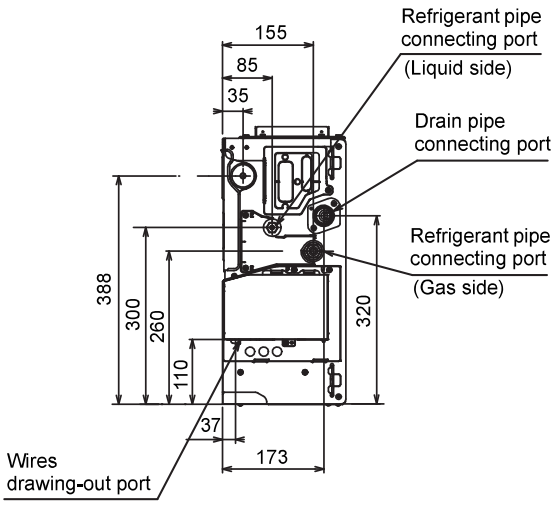

	A	B	C
003, 005, 007, 009, 012	770	700	650
015, 018	970	900	850
024, 027	1,170	1,100	1,050

Nízké mezistropní

R410A



- Nejnižší vestavná výška – pouhých 210 mm
- Externí statický tlak až 120 Pa / Obsahuje filtr vzduchu (součást dodávky)
- Čerpadlo kondenzátu (výtlačná výška 850 mm) / Možnost přívodu čerstvého vzduchu
- Kompatibilní se systémy SMMSu, SMMS-e, MiNi-SMMS-e, 1FAN a SHRM-e

VNITŘNÍ JEDNOTKA SMMSe		MMD-AP0056SPH1-E	MMD-AP0074SPH1-E	MMD-AP0094SPH1-E	MMD-AP0124SPH1-E
Chladicí výkon	kW ❄	1,70	2,20	2,80	3,60
Topný výkon	kW ☀	1,90	2,50	3,20	4,00
Vzduchový výkon	m³/h	435/400/370	400/470/540	400/470/540	450/520/600
Hladina akustického tlaku (níz./stř./vys.)	dB(A) ❄	24/25/26	24/26/28	24/26/28	25/27/29
Připojení – Ø kapalina	mm (palce)	6,4 (¼)	6,4 (¼)	6,4 (¼)	6,4 (¼)
Připojení – Ø sání	mm (palce)	9,5 (3/8)	9,5 (3/8)	9,5 (3/8)	9,5 (3/8)
Připojení – Ø kondenzát	mm	VP25 (25/32)	VP25 (25/32)	VP25 (25/32)	VP25 (25/32)
Napájení	V/F+N/Hz	220-240/1/50	220-240/1/50	220-240/1/50	220-240/1/50
Příkon (min./jmen./max.)	kW ❄	0,038	0,039	0,039	0,043
Externí statický tlak	Pa	6/16/31/46	6/16/31/46	6/16/31/46	5/15/30/45
Rozměry (VxŠxH)	mm	210 x 845 x 645	210 x 845 x 645	210 x 845 x 645	210 x 845 x 645
Hmotnost	kg	21	21	21	21
Cena	**Kč**	**22.500,-**	**23.000,-**	**23.500,-**	**24.700,-**

VNITŘNÍ JEDNOTKA SMMSe		MMD-AP0154SPH1-E	MMD-AP0184SPH1-E	MMD-AP0244SPH1-E	MMD-AP0274SPH1-E
Chladicí výkon	kW ❄	4,50	5,60	7,10	8,00
Topný výkon	kW ☀	5,00	6,30	8,00	9,00
Vzduchový výkon	m³/h	520/600/690	580/680/780	900/1000/1080	900/1000/1080
Hladina akustického tlaku (níz./stř./vys.)	dB(A) ❄	28/30/32	29/31/33	33/36/38	33/36/38
Připojení – Ø kapalina	mm (palce)	6,4 (¼)	6,4 (¼)	9,5 (3/8)	9,5 (3/8)
Připojení – Ø sání	mm (palce)	12,7 (½)	12,7 (½)	15,9 (5/8)	15,9 (5/8)
Připojení – Ø kondenzát	mm	VP25 (25/32)	VP25 (25/32)	VP25 (25/32)	VP25 (25/32)
Napájení	V/F+N/Hz	220-240/1/50	220-240/1/50	220-240/1/50	220-240/1/50
Příkon (min./jmen./max.)	kW ❄	0,045	0,054	0,105	0,105
Externí statický tlak	Pa	5/15/30/45	4/14/29/44	2/12/22/42	2/12/22/42
Rozměry (VxŠxH)	mm	210 x 845 x 645	210 x 845 x 645	210 x 1140 x 645	210 x 1140 x 645
Hmotnost	kg	22	22	29	29
Cena	**Kč**	**25.700,-**	**27.200,-**	**29.400,-**	**31.600,-**

	POPIS	CENA KČ
TCB-FF101URE2	Příruba pro přívod čerstvého vzduchu Ø 100 mm	**1.550,-**

Všechny volitelné možnosti ovládání a řízení najdete od strany **173.**

NÍZKÉ MEZISTROPNÍ JEDNOTKY

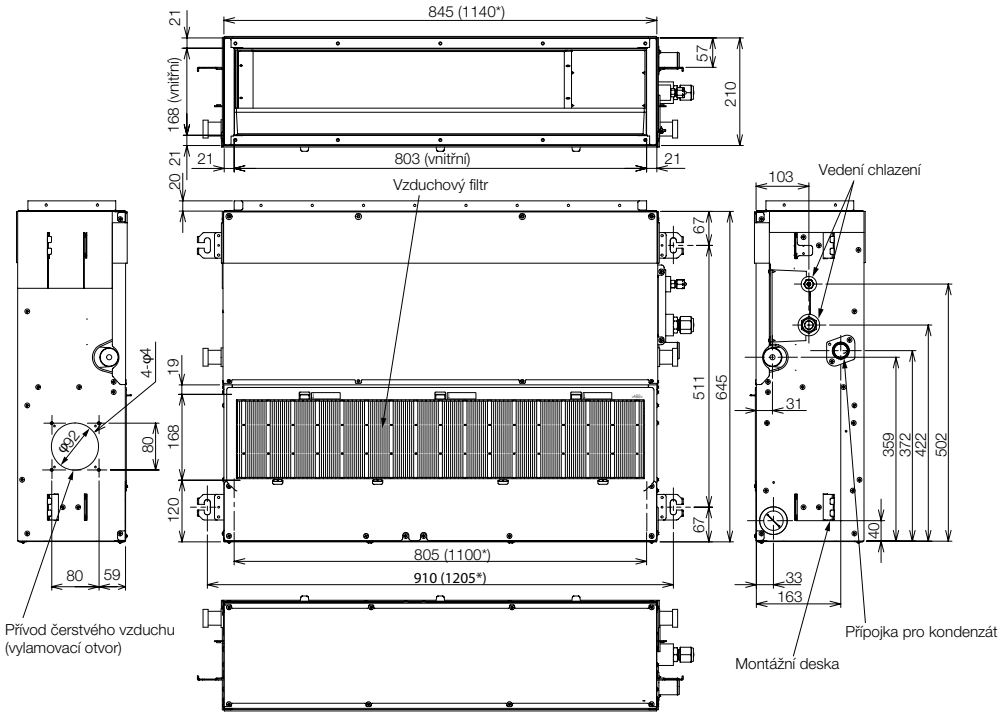

● **Prostor potřebný pro instalaci a údržbu**

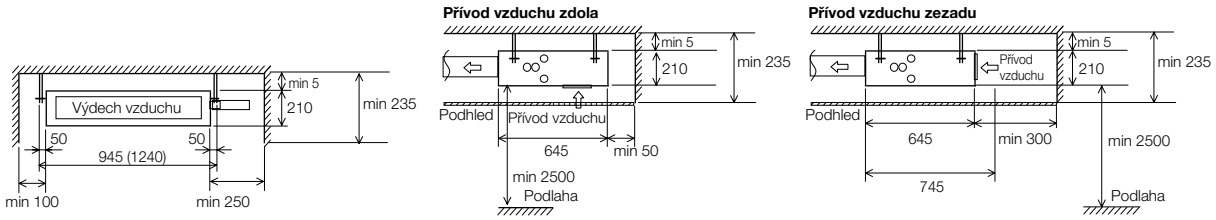

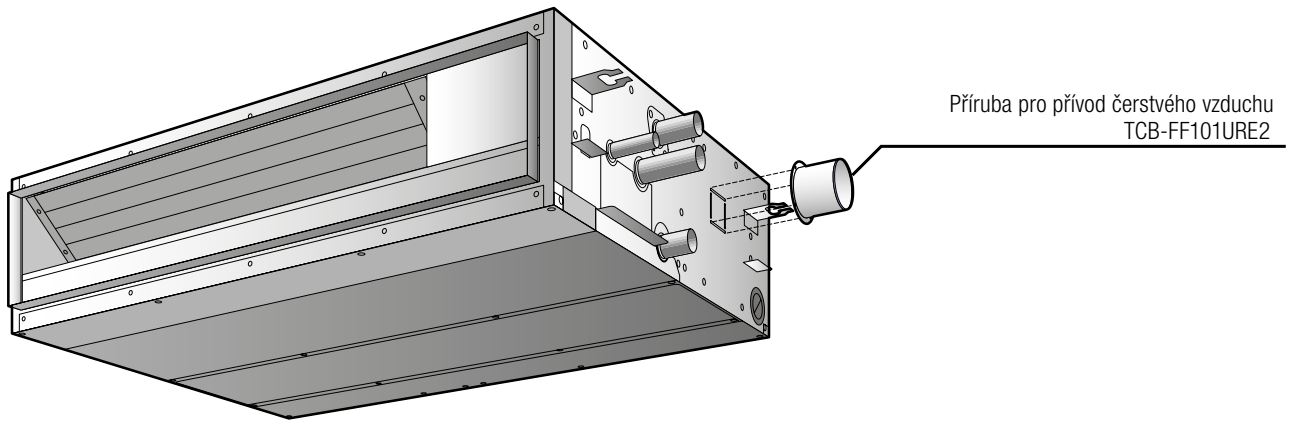

Příruba pro přívod čerstvého vzduchu
TCB-FF101URE2

Vysokotlaké mezistropní jednotky

- Nejvyšší vzduchový výkon a velmi kompaktní konstrukce
- Nastavitelný externí statický tlak až 250 Pa
- Zabudované čerpadlo kondenzátu (od vel. 18 do vel. 56, výtlačná výška 850 mm)

R410A



VNITŘNÍ JEDNOTKA SMMSu			MMD-UP0181HP-E	MMD-UP0241HP-E	MMD-UP0271HP-E	MMD-UP0361HP-E
VNITŘNÍ JEDNOTKA SMMSe			**MMD-AP0186HP1-E**	**MMD-AP0246HP1-E**	**MMD-AP0276HP1-E**	**MMD-AP0366HP1-E**
Chladicí výkon	kW	❄	5,60	7,10	8,00	11,20
Topný výkon	kW	☀	6,30	8,00	9,00	12,50
Vzduchový výkon	m³/h		900/990/1100	960/1050/1200	1200/1350/1500	1340/1560/1920
Hladina akustického tlaku (níz./stř./vys.)	dB(A)	❄	31/33/37	31/34/38	38/41/43	34/37/41
Připojení – Ø kapalina	mm (palce)		6,4 (¼)	9,5 (3/8)	9,5 (3/8)	9,5 (3/8)
Připojení – Ø sání	mm (palce)		12,7 (½)	15,9 (5/8)	15,9 (5/8)	15,9 (5/8)
Připojení – Ø kondenzát	mm		VP25 (25/32)	VP25 (25/32)	VP25 (25/32)	VP25 (25/32)
Napájení	V/F+N/Hz		220-240/1/50	220-240/1/50	220-240/1/50	220-240/1/50
Příkon (min./jmen./max.)	kW	❄	0,125	0,140	0,190	0,230
Externí statický tlak	Pa		50/75/100/125/ 150/175/200	50/75/100/125/ 150/175/200	50/75/100/125/ 150/175/200	50/75/100/125/ 150/175/200
Rozměry (VxŠxH)	mm		298 x 1000 x 750	298 x 1000 x 750	298 x 1000 x 750	298 x 1400 x 750
Hmotnost	kg		34	34	34	43
Cena	**Kč**		**47.500,-**	**51.900,-**	**54.100,-**	**56.600,-**

VNITŘNÍ JEDNOTKA SMMSu			MMD-UP0481HP-E	MMD-UP0561HP-E	MMD-UP0721HP-E	MMD-UP0961HP-E
VNITŘNÍ JEDNOTKA SMMSe			**MMD-AP0486HP1-E**	**MMD-AP0566HP1-E**	**MMD-AP0726HP-E**	**MMD-AP0966HP-E**
Chladicí výkon	kW	❄	14,00	16,00	22,40	28,00
Topný výkon	kW	☀	16,00	18,00	25,00	31,50
Vzduchový výkon	m³/h		1695/1980/2340	1920/2340/2760	2500/3200/3800	3500/4200/4800
Hladina akustického tlaku (níz./stř./vys.)	dB(A)	❄	38/41/44	41/44/46	36/40/44	38/42/46
Připojení – Ø kapalina	mm (palce)		9,5 (3/8)	9,5 (3/8)	12,7 (½)	12,7 (½)
Připojení – Ø sání	mm (palce)		15,9 (5/8)	15,9 (5/8)	22,2 (7/8)	22,0 (7/8)
Připojení – Ø kondenzát	mm		VP25 (25/32)	VP25 (25/32)	VP25 (25/32)	VP25 (25/32)
Napájení	V/F+N/Hz		220-240/1/50	220-240/1/50	220-240/1/50	220-240/1/50
Příkon (min./jmen./max.)	kW	❄	0,300	0,400	0,540	0,790
Externí statický tlak	Pa		50/75/100/125/ 150/175/200	50/75/100/125/ 150/175/200	50/83/117/150/ 183/217/250	50/83/117/150/ 183/217/250
Rozměry (VxŠxH)	mm		298 x 1400 x 750	298 x 1400 x 750	448 x 1400 x 900	448 x 1400 x 900
Hmotnost	kg		43	43	97	97
Cena	**Kč**		**59.300,-**	**63.700,-**	**129.600,-**	**135.200,-**

	POPIS	CENA KČ
TCB-DP40DPE	Čerpadlo kondenzátu, RAV: 22 + 28 / VRF: 72 + 96	**9.000,-**
TCB-LK801D-E	Long-Life Filter Set – pro modely 18, 24 + 27	**1.550,-**
TCB-LK1401D-E	Long-Life Filter Set – pro modely vel. 36, 48 + 56	**2.050,-**
TCB-LK2801DP-E	Long-Life Filter Set – pro RAV modely velikostí: 22 + 28 / VRF: 72 + 96	**3.150,-**

Všechny volitelné možnosti ovládání a řízení najdete od strany **173.**

VYSOKOTLAKÉ MEZISTROPNÍ JEDNOTKY MMD-UP0181HP-E - MMD-UP0561HP-E / MMD-AP0186HP1-E - MMD-AP0566HP1-E

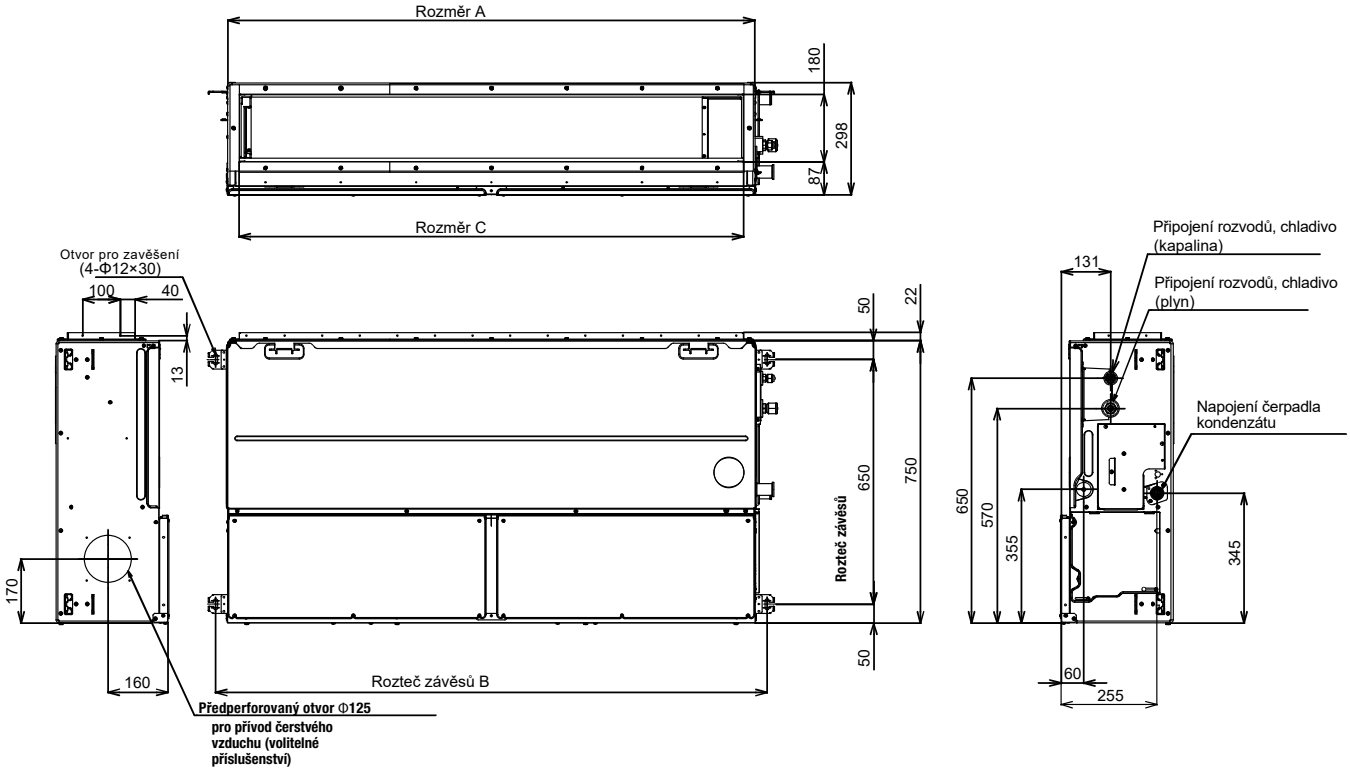

Rozměry

	A	B	C	D
UP/AP018~027 Typ	1000	1065	940	500
UP/AP036~056 Typ	1400	1465	1340	700

VYSOKOTLAKÉ MEZISTROPNÍ JEDNOTKY MMD-UP0721HP-E - MMD-UP0961HP-E / MMD-AP0726HP-E - MMD-AP0966HP-E

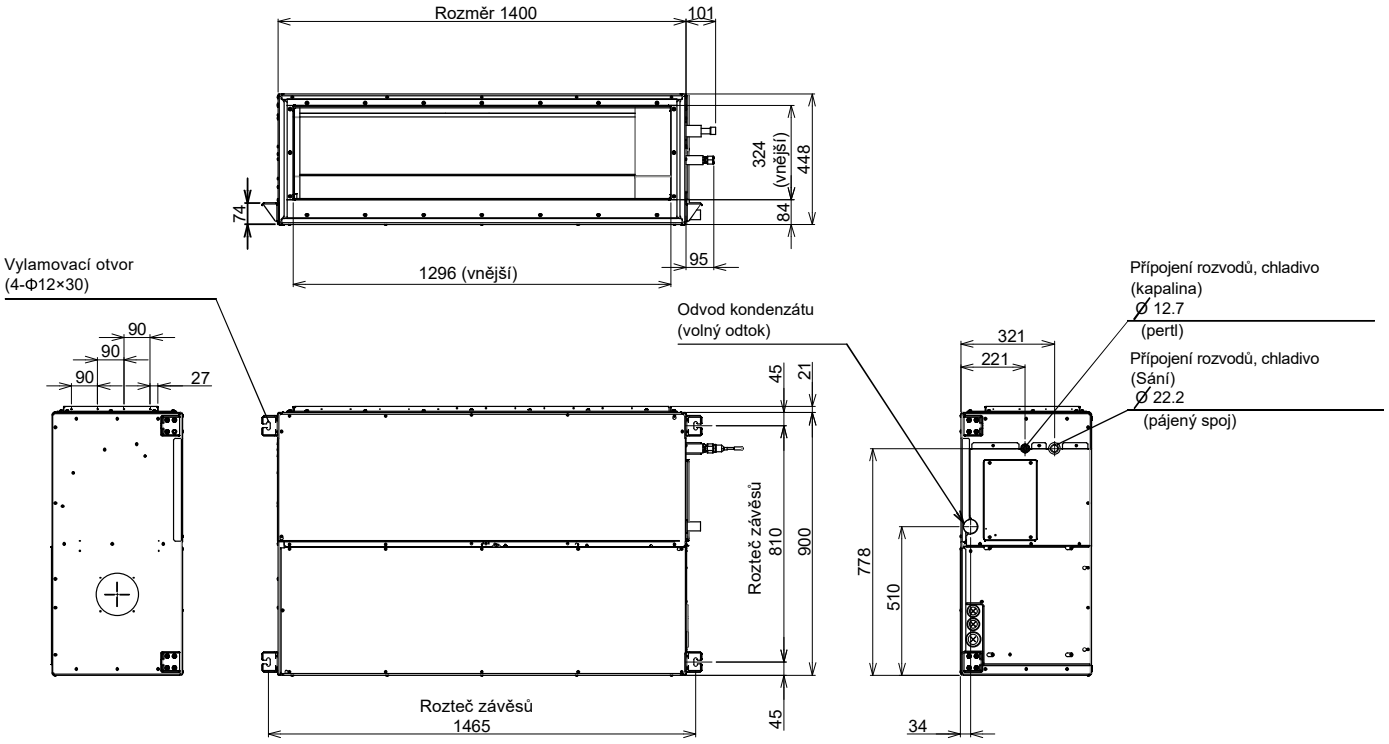

Větrací jednotky pro 100% přívod vzduchu



- Dokonalé řešení pro dostatečný přívod čerstvého vzduchu
- Funkce předehřevu a předchlazení přiváděného vzduchu
- Použití s ostatnímu vnitřními jednotkami v rámci jednoho VRF systému (pouze SMMS-e standard)
- Pro systémy SMMSu a SMMSe (s výjimkou velikosti 112 & 128 – výhradně pro systémy SMMSu)

VNITŘNÍ JEDNOTKA SMMSu		MMD-UP0481HFP-E	MMD-UP0721HFP-E	MMD-UP0961HFP-E	MMD-UP1121HFP-E	MMD-UP1281HFP-E
VNITŘNÍ JEDNOTKA SMMSe		**MMD-AP0481HFE**	**MMD-AP0721HFE**	**MMD-AP0961HFE**		
Chladicí výkon	kW ❄	14,00	22,40	28,00	33,50	40,00
Topný výkon	kW ☀	8,90	13,90	17,40	20,80	25,20
Vzduchový výkon	m³/h	760/930/1080	1200/1440/1680	1470/1800/2100	1770/2130/2520	2130/2580/3060
Hladina akustického tlaku (níz./stř./vys.)	dB(A) ❄	31/32/35/37/38	33/35/36/37/38	33/35/36/38/39	34/36/37/39/40	35/37/38/40/42
Připojení – Ø kapalina	mm (palce)	9,5 (3/8)	12,7 (½)	12,7 (½)	12,7 (½)	15,9 (5/8)
Připojení – Ø sání	mm (palce)	15,9 (5/8)	22,2 (7/8)	22,2 (7/8)	28,6 (1 1/8)	28,6 (1 1/8)
Připojení – Ø kondenzát	mm	VP25 (25/32)	VP25 (25/32)	VP25 (25/32)	VP25 (25/32)	VP25 (25/32)
Napájení	V/F+N/Hz	220-240/1/50	220-240/1/50	220-240/1/50	220-240/1/50	220-240/1/50
Příkon (min./jmen./max.)	kW ❄	0,11	0,16	0,20	0,250	0,330
Externí statický tlak	Pa	50/75/100/125/ 150/175/200	50/75/100/125/ 150/175/200	50/75/100/125/ 150/175/200	50/75/100/125/ 150/175/200	50/75/100/125/ 150/175/200
Rozměry (VxŠxH)	mm	327 x 1430 x 750	477 x 1430 x 900	477 x 1430 x 900	477 x 1430 x 900	477 x 1430 x 900
Hmotnost	kg	44	99	99	99	99
Cena	**Kč**	**73.000,-**	**147.200,-**	**154.800,-**	**165.600,-**	**177.300,-**

	POPIS	CENA KČ
TCB-DP32DFE	Čerpadlo kondenzátu pro podstropní jednotky (není součástí dodávky)	**19.300,-**

Všechny volitelné možnosti ovládání a řízení najdete od strany **173.**

Jmenovité podmínky:

Chlazení: Venkovní teplota 33 °C (suchý tepl.) / 28 °C (mokrý tepl.), požadovaná teplota 18 °C
Topení: Venkovní teplota 0 °C (suchý tepl.) / -2,9 °C (mokrý tepl.), požadovaná teplota 25 °C
Rozvod chladiva: Délka rozvodů 7,5 m / převýšení 0 m

PROVOZ CHLAZENÍ

- Chlazení se spustí vždy, když teplota přiváděného čerstvého vzduchu překročí požadovanou teplotu o 3 °C. Pokud je teplota přiváděného vzduchu nižší než +15 °C, chlazení je blokováno, probíhá pouze větrání. Při teplotě přiváděného vzduchu nižší než +5 °C se jednotka vždy vypne.

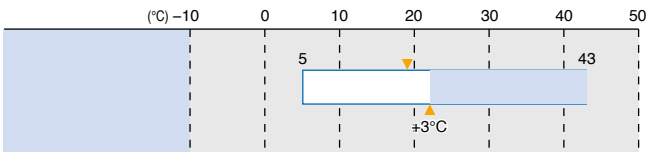

PROVOZ TOPENÍ

- Topení se spustí vždy, když teplota přiváděného čerstvého vzduchu poklesne víc než o 3 °C pod požadovanou teplotu. Pokud je teplota přiváděného vzduchu vyšší než 15 °C, topení je blokováno, probíhá pouze větrání. Při teplotě přiváděného vzduchu nižší než -5 °C se jednotka vždy vypne.

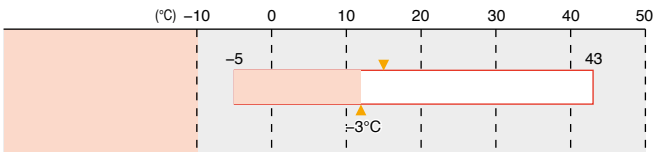

Režimy provozu a nastavení: **teplota přiváděného vzduchu**

PROVOZNÍ REŽIM (MODE)	TOVÁRNÍ NASTAVENÍ	ROZSAH NASTAVENÍ
CHLAZENÍ	18 °C	16 až 27 °C
TOPENÍ	25 °C	16 až 27 °C

VĚTRACÍ PRO 100% PŘÍVOD VZDUCHU

Podélný otvor pro závěs M10

Typ	Průměr podélného otvoru Š x D
0481	4-φ12 x 40
0721, 0961	4-φ12 x 92

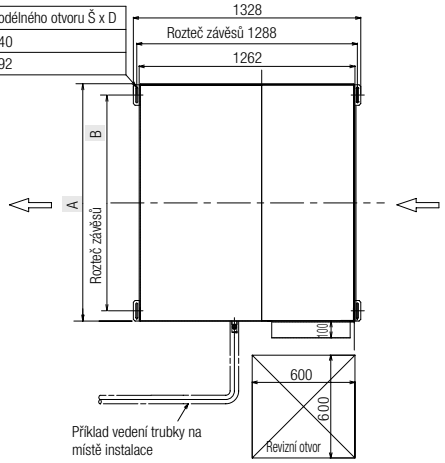

● Prostor potřebný pro instalaci a údržbu

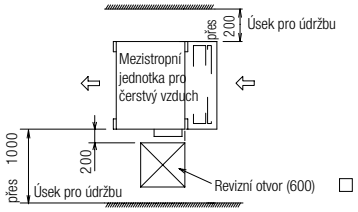

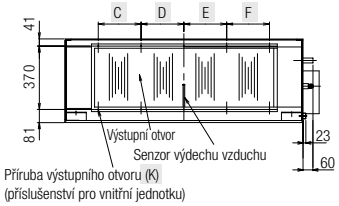

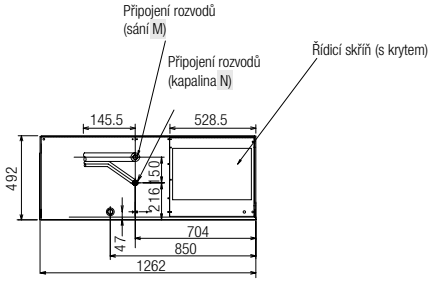

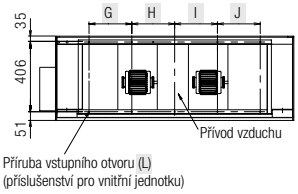

MODEL MMD-	A	B	C	D	E	F	G	H	I	J	K	L	M	N
AP0481HFE	892	810	215	107.5	107.5	215	–	250	250	–	8-M6	6-M6	Ø 15.9 bördel	Ø 9.5 bördel
AP0721HFE, AP0961HFE	1392	1260	250	250	250	250	250	250	250	250	10-M6	10-M6	Ø 22.2 löt	Ø 12.7 bördel

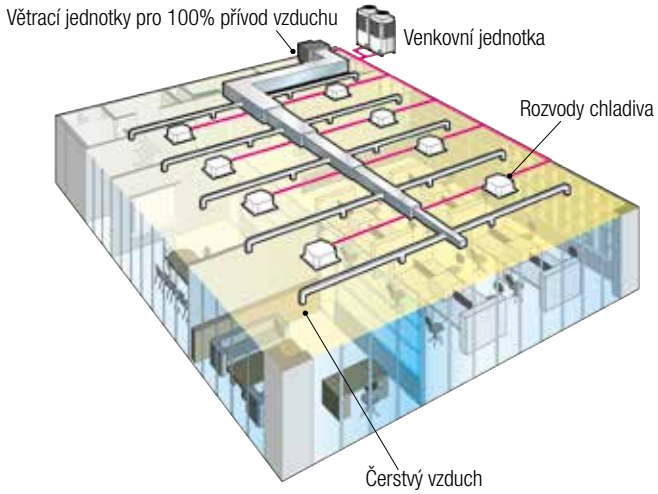



EDMUND SPARER
Klima & Kältetechnik GmbH

Parapetní jednotky (console)



- Jednotka se dvěma výdechy vzduchu (Bi-Flow) / Efekt podlahového topení
- Velice tichý provoz díky radiálnímu ventilátoru
- Kompatibilní se systémy SMMSu, SMMS-e, MiNi-SMMS-e, 1FAN a SHRM-e

VNITŘNÍ JEDNOTKA SMMSu		MML-UP0071NHP-E	MML-UP0091NHP-E	MML-UP0121NHP-E	MML-UP0151NHP-E	MML-UP0181NHP-E
VNITŘNÍ JEDNOTKA SMMSe		**MML-AP0074NH1-E**	**MML-AP0094NH1-E**	**MML-AP0124NH1-E**	**MML-AP0154NH1-E**	**MML-AP0184NH1-E**
Chladicí výkon	kW ❄	2,20	2,80	3,60	4,50	5,60
Topný výkon	kW ☀	2,50	3,20	4,00	5,00	6,30
Vzduchový výkon	m³/h	282/366/510	282/366/510	324/804/552	384/468/624	426/528/726
Hladina akustického tlaku (níz./stř./vys.)	dB(A) ❄	26/32/38	26/32/38	29/34/40	31/37/43	34/40/47
Připojení – Ø kapalina	mm (palce)	6,4 (¼)	6,4 (¼)	6,4 (¼)	6,4 (¼)	6,4 (¼)
Připojení – Ø sání	mm (palce)	9,5 (3/8)	9,5 (3/8)	9,5 (3/8)	12,7 (½)	12,7 (½)
Připojení – Ø kondenzát	mm	16	16	16	16	16
Napájení	V/F+N/Hz	220-240/1/50	220-240/1/50	220-240/1/50	220-240/1/50	220-240/1/50
Příkon (min./jmen./max.)	kW ❄	0,021	0,021	0,025	0,034	0,052
Rozměry (VxŠxH)	mm	600 x 700 x 220	600 x 700 x 220	600 x 700 x 220	600 x 700 x 220	600 x 700 x 220
Hmotnost	kg	17	17	17	17	17
Cena	**Kč**	**29.600,-**	**31.300,-**	**33.300,-**	**35.500,-**	**37.000,-**

	POPIS	VČETNĚ	CENA KČ
Ovladač	IR dálkový ovladač je součástí balení	✔	

Všechny volitelné možnosti ovládání a řízení najdete od strany **173.**

MML-UP0071NHP-E až MML-UP0181NHP-E / MML-AP0074NH1-E až AP0184NH1-E

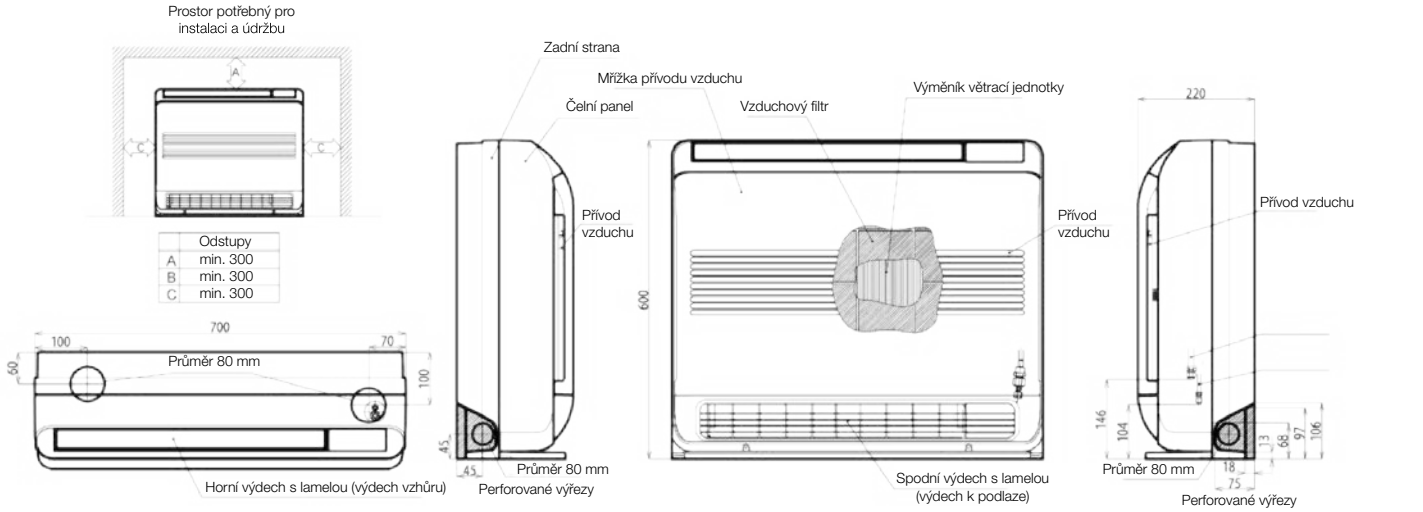

(jednotky: mm)

Parapetní neopláštěné jednotky

R410A



- Určena pro individuální vestavbu a opláštění zhotovené v rámci interiéru
- Díky řešení zákrytu jako interiér plně splyne s místností, nenarušuje architekturu a styl
- Kompatibilní se systémy SMMSu, SMMS-e, MiNi-SMMS-e, 1FAN a SHRM-e

VNITŘNÍ JEDNOTKA SMMSu		MML-UP0071BH-E	MML-UP0091BH-E	MML-UP0121BH-E	MML-UP0151BH-E	MML-UP0181BH-E	MML-UP0241BH-E
VNITŘNÍ JEDNOTKA SMMSe		**MML-AP0074BH1-E**	**MML-AP0094BH1-E**	**MML-AP0124BH1-E**	**MML-AP0154BH1-E**	**MML-AP0184BH1-E**	**MML-AP0244BH1-E**
Chladicí výkon	kW ❄	2,20	2,80	3,60	4,50	5,60	7,10
Topný výkon	kW ☀	2,50	3,20	4,00	5,00	6,30	8,00
Vzduchový výkon	m³/h	300/400/460	300/400/460	300/400/460	460/600/740	490/600/740	640/790/950
Hladina akustického tlaku (níz./stř./vys.)	dB(A) ❄	32/34/36	32/34/36	32/34/36	32/34/36	32/34/36	33/37/42
Připojení – Ø kapalina	mm (palce)	6,4 (¼)	6,4 (¼)	6,4 (¼)	6,4 (¼)	6,4 (¼)	9,5 (3/8)
Připojení – Ø sání	mm (palce)	9,5 (3/8)	9,5 (3/8)	9,5 (3/8)	12,7 (½)	12,7 (½)	15,9 (5/8)
Připojení – Ø kondenzát	mm	VP20 (20/26)	VP20 (20/26)	VP20 (20/26)	VP20 (20/26)	VP20 (20/26)	VP20 (20/26)
Napájení	V/F+N/Hz	220-240/1/50	220-240/1/50	220-240/1/50	220-240/1/50	220-240/1/50	220-240/1/50
Příkon (min./jmen./max.)	kW ❄	0,056	0,056	0,056	0,090	0,090	0,095
Rozměry (VxŠxH)	mm	600 x 745 x 220	600 x 745 x 220	600 x 745 x 220	600 x 1045 x 220	600 x 1045 x 220	600 x 1045 x 220
Hmotnost	kg	21	21	21	29	29	29
Cena	**Kč**	**37.200,-**	**37.700,-**	**38.900,-**	**39.700,-**	**40.200,-**	**41.100,-**

Všechny volitelné možnosti ovládání a řízení najdete od strany **173.**

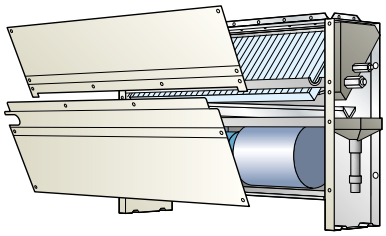

MML-UP0071BH-E až MML-UP0241BH-E / MML-AP0074BH1-E až AP0244BH1-E

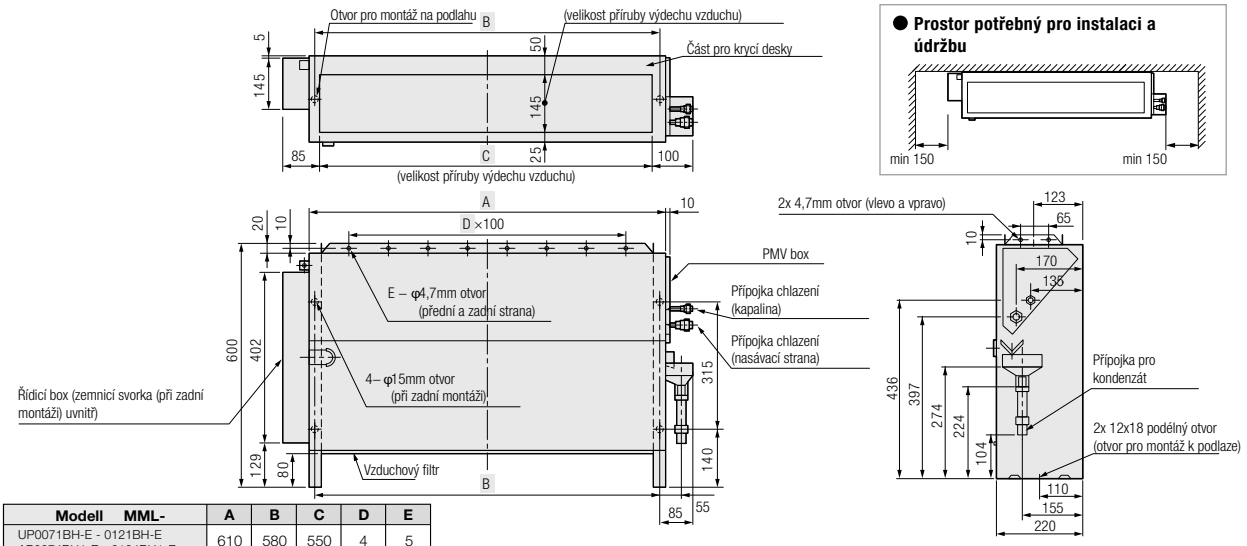

Modell MML-	A	B	C	D	E
UP0071BH-E - 0121BH-E AP0074BH1-E - 0124BH1-E	610	580	550	4	5
UP0151BH-E - UP0241BH-E AP0154BH1-E - 0244BH1-E	910	880	850	7	8

(jednotky: mm)

Skříňové jednotky

- Nastavení výdechu v horizontálním i vertikálním směru
- IO Modul pro externí dálkové ovládání a řízení, pro hlášení provozu a poruchy
- Prostor s krytem pro umístění ovladače
- Není skladovou položkou – dodací termín na vyžádání

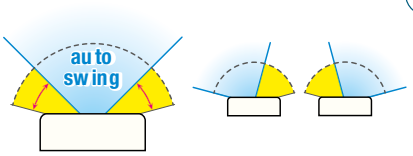



VNITŘNÍ JEDNOTKA		MMF-UP0151H-E	MMF-UP0181H-E	MMF-UP0241H-E	MMF-UP0271H-E	MMF-UP0361H-E	MMF-UP0481H-E	MMF-UP0561H-E
Chladicí výkon	kW ❄	4,50	5,60	7,10	8,00	11,20	14,00	16,00
Topný výkon	kW ☀	5,00	6,30	8,00	9,00	12,50	16,00	18,00
Vzduchový výkon	m³/h	660/780/900	660/780/900	840/990/1200	840/990/1200	1380/1620/1920	1560/1730/2160	1560/1730/2160
Hladina akustického tlaku (níz./stř./vys.)	dB(A) ❄	37/42/46	37/42/46	39/45/49	39/45/49	41/46/51	44/49/54	44/49/54
Připojení – Ø kapalina	mm (palce)	6,4 (¼)	6,4 (¼)	9,5 (3/8)	9,5 (3/8)	9,5 (3/8)	9,5 (3/8)	9,5 (3/8)
Připojení – Ø sání	mm (palce)	12,7 (½)	12,7 (½)	15,9 (5/8)	15,9 (5/8)	15,9 (5/8)	15,9 (5/8)	15,9 (5/8)
Připojení – Ø kondenzát	mm	VP20 (20/26)	VP20 (20/26)	VP20 (20/26)	VP20 (20/26)	VP20 (20/26)	VP20 (20/26)	VP20 (20/26)
Napájení	V/F+N/Hz	220-240/1/50	220-240/1/50	220-240/1/50	220-240/1/50	220-240/1/50	220-240/1/50	220-240/1/50
Příkon (min./jmen./max.)	kW ❄	0,055	0,055	0,089	0,089	0,135	0,160	0,160
Rozměry (VxŠxH)	mm	1750 x 600 x 210	1750 x 600 x 210	1750 x 600 x 210	1750 x 600 x 210	1750 x 600 x 390	1750 x 600 x 390	1750 x 600 x 390
Hmotnost	kg	46	46	47	47	62	62	62
Cena	**Kč**	**54.600,-**	**55.500,-**	**57.800,-**	**58.100,-**	**62.500,-**	**63.000,-**	**63.400,-**

Všechny volitelné možnosti ovládání a řízení najdete od strany **173.**

MMF-UP0151H-E až UP0561H-E

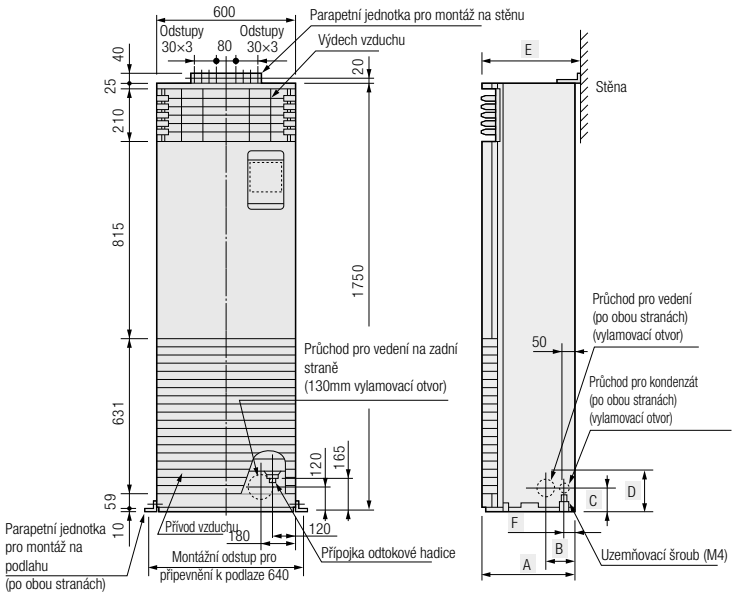

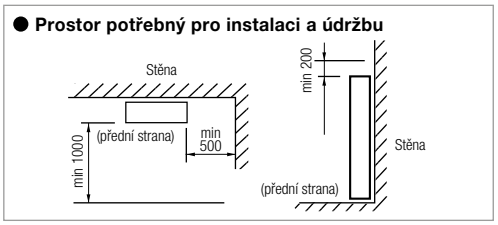

Modell MMF-	A	B	C	D	E	F
UP0151H-E - UP0271H-E	200	107	132	157	210	50
UP0361H-E - UP0561H-E	380	125	120	160	390	40

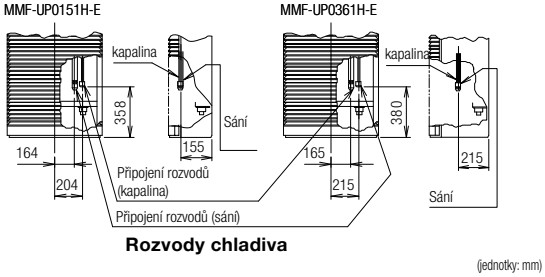

(jednotky: mm)

Přímý výpar do VZT - řízení dle teploty odtahu nebo prostoru



- Regulace dle teploty odtahu vzduchu, resp. dle prostorové teploty
- DX-Kit se skládá z rozvaděče, vč. elektroniky a všech potřebných senzorů, a z PMV ventilu
- Určeno pro instalaci do registru VZT jednotky nebo dveřní clony (dodávky jiných dodavatelů)
- Kabelový ovladač je součástí dodávky rozvaděče (Slave jednotka rozvaděč nepotřebuje)

	POPIS	ROZMĚRY (V × Š × H) (MM)	HMOTNOST (KG)	CENA KČ
MM-DXC010	Rozvaděč DX-Kitu vč. příslušenství (Master – vč. ovladače)	400 x 300 x 150	7,6	**25.200,-**
MM-DXC012	Rozvaděč DX-Kitu vč. příslušenství (Slave – bez ovladače)	400 x 300 x 150	8,0	**19.450,-**
MM-DXV080	PMV ventil – pro chladící výkon do 8 kW			**13.450,-**
MM-DXV140	PMV ventil – pro chladící výkon do 14 kW			**13.450,-**
MM-DXV280	PMV ventil – pro chladící výkon do 28 kW			**13.450,-**

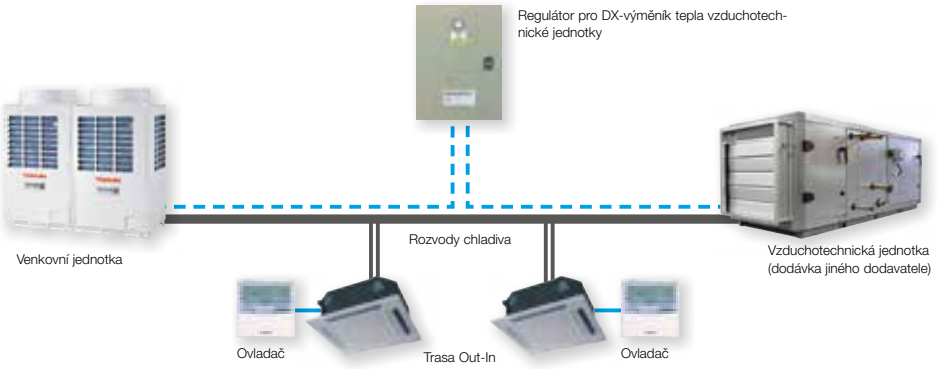

Přímý výpar pro VZT – přímé řízení výkonu signálem 0–10 V



- Pro řízení teploty přívodu vzduchu
- DX-Kit se skládá z rozvaděče, vč. elektroniky a všech potřebných senzorů, a z PMV ventilu
- Určeno pro instalaci do registru VZT jednotky nebo dveřní clony (dodávky jiných dodavatelů)
- Kabelový ovladač je nutný jen pro uvedení do provozu (není součástí dodávky)
- Kompatibilní s venkovními jednotkami SMMS-e o výkonu 8 PS a 10 PS
- Řešení 1:1 – nelze připojit další vnitřní jednotky
- Je nutný 0–10V signál ovládání větrání místnosti

	POPIS	ROZMĚRY (V × Š × H) (MM)	HMOTNOST (KG)	CENA KČ
RBC-DXC031	DX-Kit Rozvaděč pro řízení okamžitého výkonu 0-10 V	400 x 300 x 150		**31.600,-**
MM-DXV141	PMV ventil pro chladící výkon 11,2 kW, 14,0 kW a 16,0 kW			**7.600,-**
MM-DXV281	PMV ventil pro chladící výkon 22,4 kW a 28,0 kW			**7.600,-**

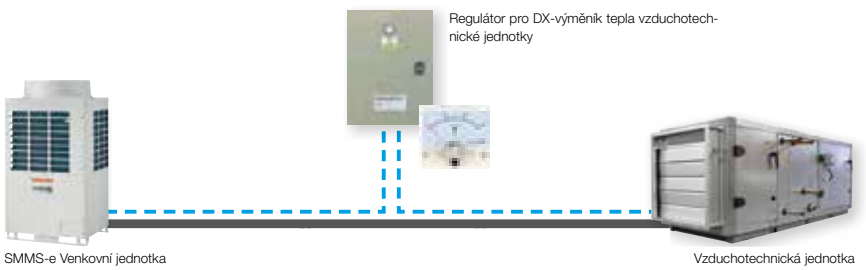

DX-KIT PRO VZT – ŘÍZENÍ DLE TEPLOTY V PROSTORU/ODTAHU
Kompatibilní se systémy: MiNi SMMS SINGLE FAN, MiNi SMMS-e; SMMS-e; SHRM-e
Výkony a počty okruhů (počet DX-Kitů Master / Slave)

	ŘÍDÍCÍ JEDNOTKA		PMV VENTILY			VÝKON JMEN. (kW)		VZDUCHOVÝ VÝKON (m^3/h)	OBJEM DX-REGISTRU (dm^3)
VÝKON (PS)	MM-DXC010	MM-DXC012	MM-DXV080	MM-DXV140	MM-DXV280	CHLAZENÍ	TOPENÍ	MIN.	MIN. – NORM. – MAX.
2	1		1			5,60	6,30	900	0,85 / 1,00 / 1,15
2,5	1		1			7,10	8,00	1125	1,06 / 1,25 / 1,44
3	1		1			8,00	9,00	1320	1,27 / 1,50 / 1,72
4	1			1		11,20	12,50	1600	1,70 / 2,00 / 2,30
5	1			1		14,00	16,00	2100	2,12 / 2,50 / 2,87
6	1			1		16,00	18,00	2800	2,55 / 3,00 / 3,45
8	1				1	22,40	25,00	3600	3,40 / 4,00 / 4,60
10	1				1	28,00	31,50	4200	4,25 / 5,00 / 5,75
12	1	1		2		33,50	37,50	5600	5,10 / 6,00 / 6,90
14	1	1		1	1	40,00	45,00	6400	5,95 / 7,00 / 8,05
16	1	1			2	45,00	50,00	7200	6,80 / 8,00 / 9,20
18	1	1			2	50,40	56,00	7800	7,65 / 9,00 / 10,35
20	1	1			2	56,00	63,00	8400	8,50 / 10,00 / 11,50
22	1	2		1	2	61,50	64,00	10000	9,35 / 11,00 / 12,65
24	1	2			3	67,00	75,00	10800	10,20 / 12,00 / 13,80
26	1	2			3	73,50	82,50	11400	11,05 / 13,00 / 14,95
28	1	2			3	78,50	87,50	12000	11,90 / 14,00 / 16,10
30	1	2			2	85,00	95,00	12600	12,75 / 15,00 / 17,25
32	1	3			4	90,00	100,00	14400	13,60 / 16,00 / 18,40
34	1	3			4	95,40	106,50	15000	14,45 / 17,00 / 19,55
36	1	3			4	101,00	113,00	15600	15,30 / 18,00 / 20,70
38	1	3			4	106,50	114,00	16200	16,15 / 19,00 / 21,85
40	1	4			4	112,00	126,00	16800	17,00 / 20,00 / 23,00
42	1	4			5	117,50	127,00	18600	17,85 / 21,00 / 24,15
44	1	4			5	123,00	128,00	19200	18,70 / 22,00 / 25,30
46	1	4			5	130,00	145,00	19800	19,55 / 23,00 / 26,45
48	1	4			5	135,00	150,00	20400	20,40 / 24,00 / 27,60
50	1	4			5	140,40	156,00	21000	21,25 / 25,00 / 28,75
52	1	4			6	146,00	163,00	22800	22,10 / 26,00 / 29,90
54	1	5			6	151,50	164,00	23400	22,95 / 27,00 / 31,05
56	1	5			6	157,00	176,00	24000	23,80 / 28,00 / 32,20
58	1	5			6	162,50	177,00	24600	24,65 / 29,00 / 33,35
60	1	5			6	168,00	178,00	25200	25,50 / 30,00 / 34,50

PŘÍMÝ VÝPAR PRO VZT – PŘÍMÉ ŘÍZENÍ VÝKONU SIGNÁLEM 0–-10 V
Kompatibilní pouze s jednotkami SMMS-e MMY-MAP0806HT8P-E a MMY-MAP1006HT8P-E
Výkony a počty okruhů (počet DX-Kitů Master / Slave)

VÝKON	ŘÍDÍCÍ JEDNOTKA		PMV VENTILY		VÝKON JMEN. (kW)		VZDUCHOVÝ VÝKON (m^3/h)	OBJEM DX-REGISTRU (dm^3)
(PS)	RBC-DXC031		MM-DXV141	MM-DXV281	CHLAZENÍ	TOPENÍ	MIN.	MIN. – NORM. – MAX.
6	1		1		16,00	18,00	3300	1,70 / - / 3,20
8	1			1	22,40	25,00	4300	3,00 / - / 4,20
10	1			1	28,00	31,50	5000	3,00 / - / 5,40

Podmínky měření jmenovitého výkonu – CHLAZENÍ: Vnitřní teplota +27 °C (suchý tepl.) / 19°C (mokrý tepl.), venkovní teplota +35 °C (suchý tepl.), při standardním vzduchovém výkonu.
Podmínky měření jmenovitého výkonu – TOPENÍ: Vnitřní teplota +20 °C (suchý tepl.), venkovní teplota +7°C (suchý tepl.) / +6 °C (mokrý tepl.), při standardním vzduchovém výkonu.
Výkon jednotky SHRMe je uveden jako jmenovité chlazení a maximální topení.
Standardní vzduchový výkon je základním předpokladem a podmínkou. Požadovaný výkon musí odpovídat zvolené velikosti PMV ventilu.
Topný a chladicí výkon jsou základní veličiny. Konečný návrh VZT jednotky a rozvodů vzduchu, stejně jako parametry DX-registru mají vliv na skutečný výkon systému.
Další doporučení pro provozní podmínky a vzduchové parametry jsou v instalační příručce a dokumentaci výrobce.
Vnitřní objem potrubí DX-registru je třeba navrhnout podle instalační příručky; přípustné jsou odchylky +/-10 %.

Větrací jednotky s rekuperací

- Rekuperační jednotky s křížovým výměníkem / Pro provoz samostatně nebo v rámci VRF systému
- Zpětné získávání až 75 % energie
- IO Modul pro externí dálkové ovládání a řízení, pro hlášení provozu a poruchy



VNITŘNÍ JEDNOTKA			VN-M150HE	VN-M250HE	VN-M350HE	VN-M500HE	VN-M650HE	VN-M800HE	VN-M1000HE1	VN-M1500HE1	VN-M2000HE1
Napájení	V/F+N/Hz		220-240/1/50	220-240/1/50	220-240/1/50	220-240/1/50	220-240/1/50	220-240/1/50	220-240/1/50	220-240/1/50	220-240/1/50
Výkon od režimu rekuperace (min./jmen./max.)	W		42/-/78	52/-/138	82/-/182	128/-/238	178/-/290	286/-/383	220/-/396	310/-/590	440/-/792
Vzduchový výkon (min./jmen./max.)	m³/h		110/150/150	155/250/250	210/350/350	390/500/500	520/650/650	700/800/800	700/1000/1000	1200/1500/1500	1400/2000/2000
Externí statický tlak	Pa		47 - 102	28 - 98	65 - 125	62 - 150	61 - 107	76 - 158	70 - 105	80 - 140	70 - 105
Hladina akustického tlaku (níz./stř./vys.)	dB(A)	❄	20/25,5/28	21/27/30	27/32/35	26/31/34	31/34/36	33,5/37/38,5	34,5/39,5/40,5	36/40/41,5	36,5/41,5/42,5
Hladina akustického tlaku (níz./stř./vys.)	dB(A)	☀	20/25,5/28	21/27/30	27/32/35	26/31/34	31/34/36	33,5/37/38,5	33,0/37,0/38,0	36,0/40,0/41,0	36,5/40,5/41,5
Účinnost rekuperace (teplota) (min./jmen./max.)	%		81,5/-/83,0	78,0/-/81,5	74,5/-/79,5	76,5/-/78,0	75,0/-/76,5	76,5/-/77,5	73,5/-/77,0	76,5/-/79,0	73,5/-/77,5
Účinnost rekuperace (entalpie) (min./jmen./max.)		☀	74,5/-/76,0	70,0/-/74,0	65,0/-/71,5	72,0/-/73,5	69,5/-/71,5	71,0/-/71,5	68,5/-/71,5	71,0/-/73,5	68,5/-/72,0
Účinnost rekuperace (entalpie) (min./jmen./max.)	%	❄	69,5/-/71,0	65,0/-/69,0	60,5/-/67,0	64,5/-/66,5	61,5/-/64,0	64,0/-/65,5	60,5/-/64,5	64,0/-/67,0	60,5/-/65,5
Rozměry (VxŠxH)	mm		290 x 900 x 900	290 x 900 x 900	290 x 900 x 900	350 x 1140 x 1140	350 x 1140 x 1140	400 x 1189 x 1189	400 x 1189 x 1189	810 x 1189 x 1189	810 x 1189 x 1189
Ø přívodů vzduchu	mm		100	150	150	200	200	250	250	250	250
Hmotnost	kg		36	36	38	53	53	70	62	126	126
Cena	**Kč**		**43.600,-**	**44.600,-**	**47.800,-**	**61.000,-**	**72.500,-**	**84.300,-**	**95.800,-**	**159.200,-**	**183.700,-**

	POPIS	CENA KČ
NRC-01HE	Kabelový ovladač	**2.900,-**
NRB-1HE	Adaptér pro řízení funkcí: ON/OFF, Bypass, Low/High (not for M1000HE1, M1500HE1, M2000HE1 & SMMSu)	**2.900,-**
TCB-PCUC2E	I/O Modul pro vstupy a výstupy (alarm, hlášení provozu)	**3.800,-**

Všechny volitelné možnosti ovládání a řízení najdete od strany **173.**

Účinnost filtrace: 82%
Venkovní teplota: -15 °C až +43 °C, max. relativní vlhkost 80%
Teplota v okolí jednotky: -10 °C až +40 °C, max. relativní vlhkost 80%
Teplota odváděného vzduchu: +5 °C až +40 °C, max. relativní vlhkost 80%

Pokud teplota venkovního vzduchu klesne pod -10 °C, jednotka přejde do režimu „Cold Operation" (přeruší přívod venkovního vzduchu vč. ByPass režimu).
Při teplotě nižší než -15 °C se jednotka nesmí provozovat.
Ventilátor přiváděného vzduchu se zastaví, ventilátor odváděného vzduchu lze naprogramováním spustit nebo také zastavit.

VĚTRACÍ JEDNOTKY S REKUPERACÍ VN-M150HE AŽ M350HE

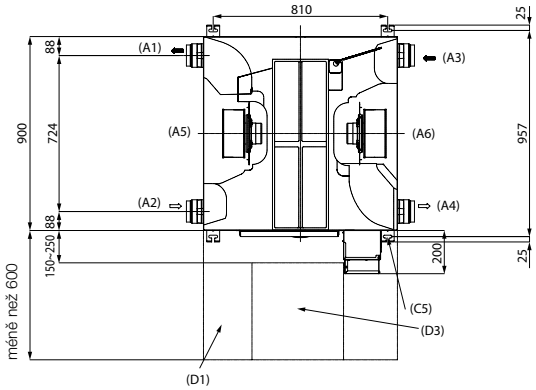

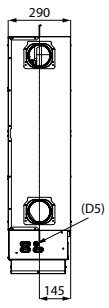

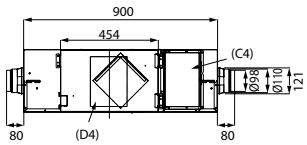

Jednotky: mm

Průměry rozvodů (jmenovité): Ø 100 (M150HE)
Průměry rozvodů (jmenovité): Ø 150 (M250HE, M350HE)

VN-M500HE, M650HE

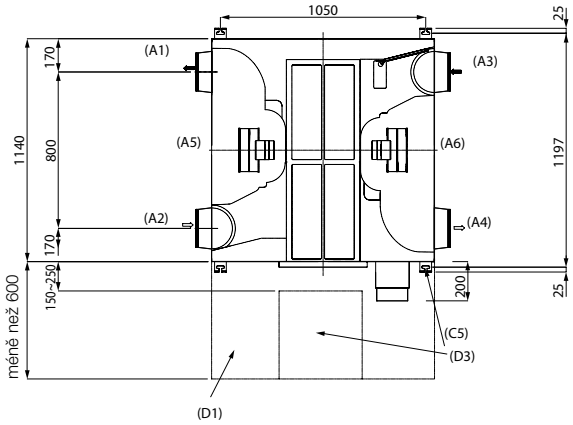

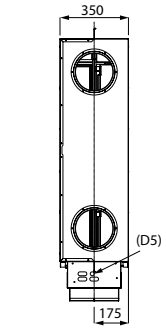

Průměry rozvodů (jmenovité):
Ø 200

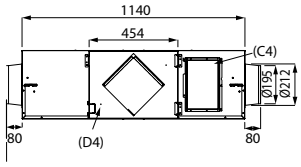

(A1) Odváděný vzduch ven
(A2) Venkovní vzduch
(A3) Odváděný vzduch z místnosti
(A4) Přiváděný vzduch do místnosti
(A5) Strana směrem ven
(A6) Strana směrem do objektu

Jednotky: mm

VN-M800HE, M1000HE1

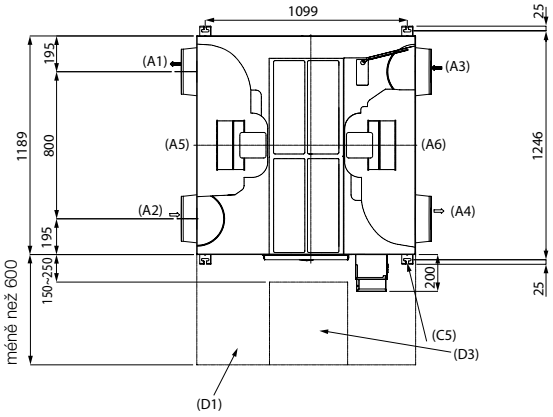

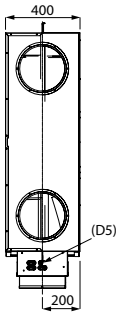

Průměry rozvodů (jmenovité):
Ø 250

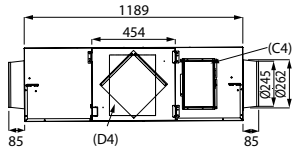

(C4) Připojení uzemnění
(C5) Oválný otvor 4–13 × 30 (pro zavěšení jednotky)
(D1) Servisní prostor pro údržbu tepelného výměníku, filtrů, motorů, ventilátoru
(D3) Servisní otvor min. 450 × 450
(D4) Schéma zapojení
(D5) Vstup pro hlavní přívod

Jednotky: mm

VN-M1500HE1, M2000HE1

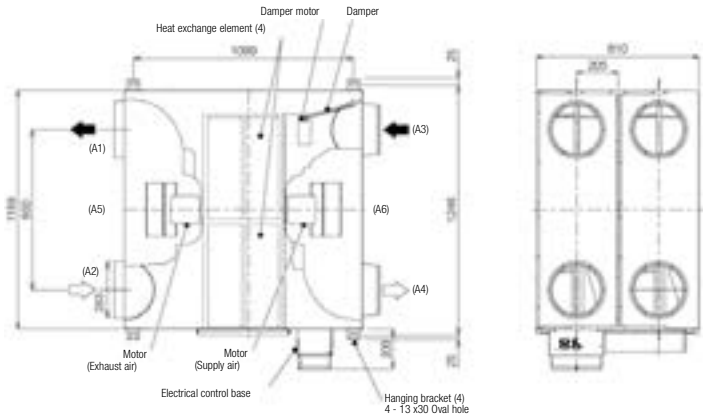

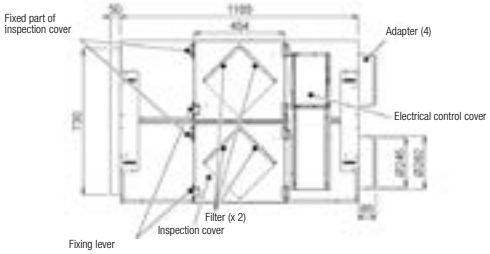

(A1) Odváděný vzduch ven
(A2) Venkovní vzduch
(A3) Odváděný vzduch z místnosti
(A4) Přiváděný vzduch do místnosti
(A5) Strana směrem ven
(A6) Strana směrem do objektu

Jednotky: mm

Větrací jednotky s rekuperací
a DX-registrem pro VRF popř. se zvlhčovačem

- Rekuperační jednotka s křížovým výměníkem a dx-registrem pro přímý výpar pro topení nebo chlazení
- Zpětné získávání až 75 % energie
- Není skladovou položkou – dodací termín na vyžádání
- Kompatibilní se systémy SMMSu, SMMS-e



VNITŘNÍ JEDNOTKA SMMSu		MMD-VN502HEX1E	MMD-VN802HEX1E	MMD-VN1002HEX1E	MMD-VNK502HEX1E	MMD-VNK802HEX1E	MMD-VNK1002HEX1E
Chladicí výkon	kW ❄	4,10	6,56	8,25	4,10	6,56	8,25
Topný výkon	kW ☀	5,53	8,61	10,92	5,53	8,61	10,92
Napájení	V/F+N/Hz	220-240/1/50	220-240/1/50	220-240/1/50	220-240/1/50	220-240/1/50	220-240/1/50
Účinnost rekuperace (teplota) (min./jmen./max.)	%	70,5/-/71,5	70/-/72,5	65,5/-/67,5	70,5/-/71,5	70/-/72,5	65,5/-/67,5
Účinnost rekuperace (entalpie) (min./jmen./max.)	% ❄	56,5/-/57,5	56,0/-/59,0	52,0/-/54,0	56,5/-/57,5	56,0/-/59,0	52,0/-/54,5
Účinnost rekuperace (entalpie) (min./jmen./max.)	☀	68,5/-/69,0	70,0/-/73,0	66,0/-/68,5	68,5/-/69,0	70,0/-/73,0	66,0/-/68,5
Výkon od režimu rekuperace (min./jmen./max.)	W	235/280/300	335/465/505	485/545/550	240/285/305	350/485/530	520/565/575
Jmenovitý proud	A ☀	1,03/1,24/1,33	1,54/2,14/2,37	2,31/2,51/2,56	1,03/1,24/1,33	1,54/2,14/2,37	2,31/2,51/2,56
Jmenovitý proud	A ❄	1,03/1,24/1,33	1,54/2,14/2,37	2,31/2,51/2,56	1,03/1,24/1,33	1,54/2,14/2,37	2,31/2,51/2,56
Vzduchový výkon (min./jmen./max.)	m³/h	440/500/500	640/800/800	820/950/950	440/500/500	640/800/800	820/950/950
Externí statický tlak	Pa	105 - 120	100 - 120	105 - 135	85 - 95	85 - 105	90 - 115
Omezení vzduchového výkonu	m³/h	440 - 500	640 - 800	820 - 950	440 - 500	640 - 800	820 - 950
Zvlhčovací výkon	kg/h	3,0	5,0	6,0	3,0	5,0	6,0
Tlak vody pro zvlhčování	bar	0,2 - 4,9	0,2 - 4,9	0,2 - 4,9	0,2 - 4,9	0,2 - 4,9	0,2 - 4,9
Hladina akustického tlaku (níz./stř./vys.)	dB(A) ☀	34,5/36,5/37,5	38/40/41	40/42/43	33,5/35,5/36,5	38/39/40	39/41/42
Hladina akustického tlaku (níz./stř./vys.)	dB(A) ❄	34,5/36,5/37,5	38/40/41	40/42/43	33,5/35,5/36,5	38/39/40	39/41/42
Připojení – Ø kapalina	mm (palce)	6,4 (¼)	6,4 (¼)	6,4 (¼)	6,4 (¼)	6,4 (¼)	6,4 (¼)
Připojení – Ø sání	mm (palce)	9,5 (3/8)	12,7 (½)	12,7 (½)	9,5 (3/8)	12,7 (½)	12,7 (½)
Připojení – Ø kondenzát	mm	25	25	25	25	25	25
Připojení	palce	1/2	1/2	1/2	1/2	1/2	1/2
Rozměry (VxŠxH)	mm	430 x 1140 x 1690	430 x 1189 x 1739	430 x 1189 x 1739	430 x 1140 x 1690	430 x 1189 x 1739	430 x 1189 x 1739
Ø přívodů vzduchu	mm	200	250	250	200	250	250
Hmotnost	kg	84	100	101	91	111	112
Cena	**Kč**	**110.000,-**	**132.000,-**	**153.800,-**	**146.200,-**	**196.700,-**	**227.800,-**

	POPIS	CENA KČ
NRC-01HE	Kabelový ovladač	**2.900,-**
TCB-DP31HEXE	Čerpadlo kondenzátu pro všechny větrací jednotky	**17.400,-**
NRB-1HE	Adaptér pro řízení funkcí: ON/OFF, Bypass, Low/High (not for M1000HE1, M1500HE1, M2000HE1 & SMMSu)	**2.900,-**

Všechny volitelné možnosti ovládání a řízení najdete od strany **173.**

Účinnost filtrace: 82%
Venkovní teplota: -15 °C až +43 °C, max. relativní vlhkost 80%
Teplota v okolí jednotky: -10 °C až +40 °C, max. relativní vlhkost 80%
Teplota odváděného vzduchu: +5 °C až +40 °C, max. relativní vlhkost 80%

Pokud teplota venkovního vzduchu klesne pod -10 °C, jednotka přejde do režimu „Cold Operation" (přeruší přívod venkovního vzduchu vč. ByPass režimu).
Při teplotě nižší než -15 °C se jednotka nesmí provozovat.
Ventilátor přiváděného vzduchu se zastaví, ventilátor odváděného vzduchu lze naprogramováním spustit nebo také zastavit.

VĚTRACÍ JEDNOTKY S REKUPERACÍ A DX-REGISTREM (POPŘ. SE ZVLHČOVÁNÍM)
MMD-VN(K)502HEX1E

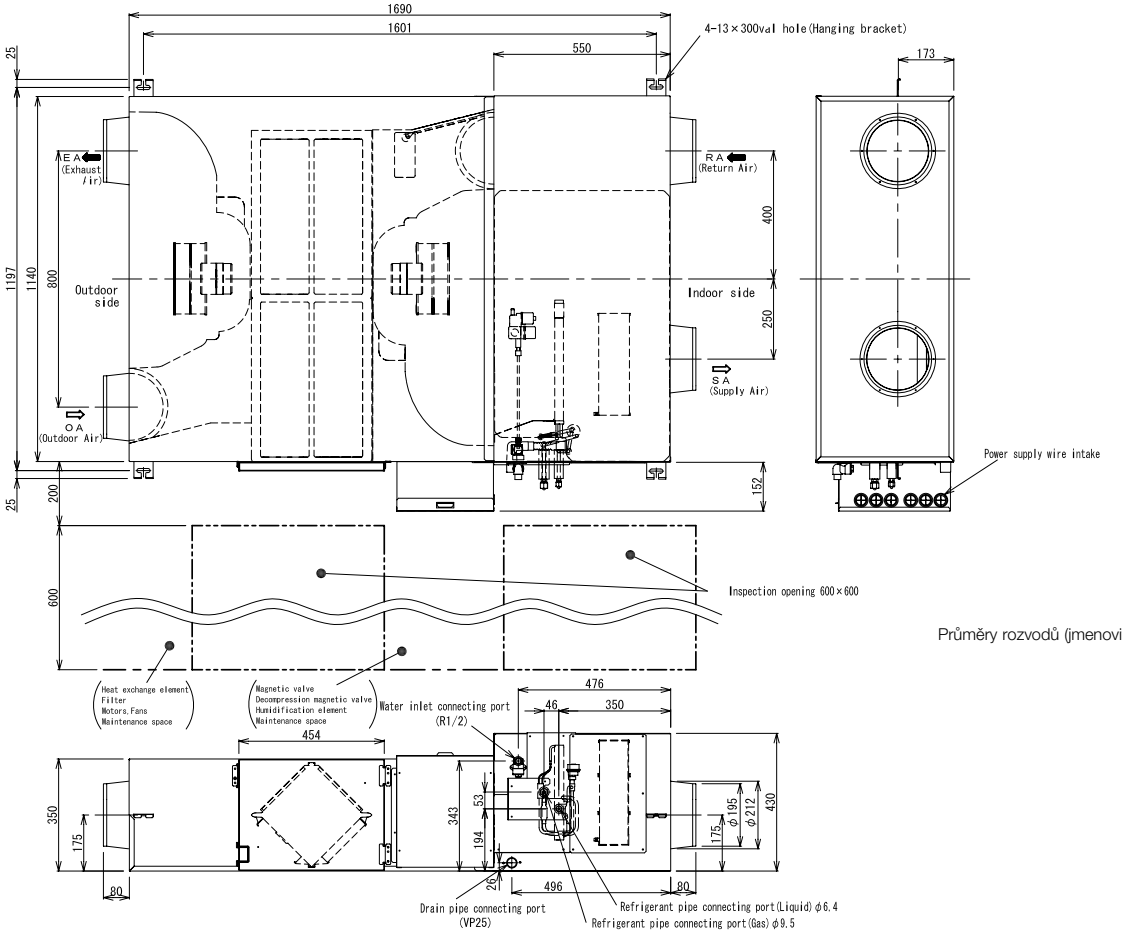

Průměry rozvodů (jmenovité): Ø 200

MMD-VN(K)802HEX1E A MMD-VN(K)1002HEX1E

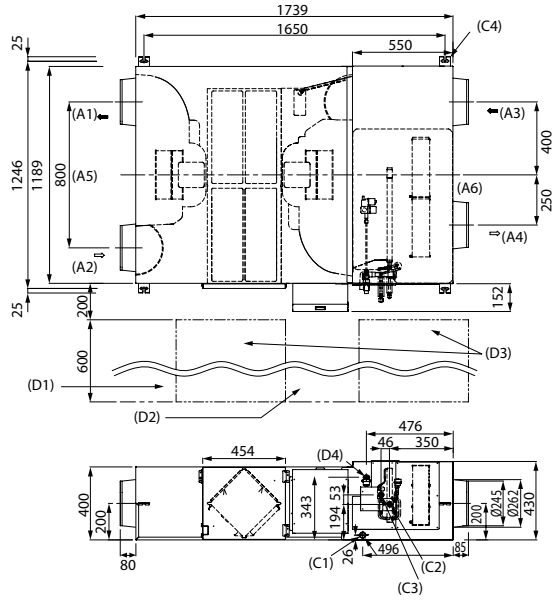

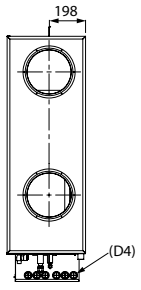

Průměry rozvodů (jmenovité):
Ø 250

Upozornění
1. Průměr VZT rozvodů (jmenovitý) Ø 250)
2. Uvedené rozměry nezohledňují sílu izolační vrstvy na vnějším opláštění jednotky.

(A1) Odváděný vzduch ven
(A2) Venkovní vzduch
(A3) Odváděný vzduch z místnosti
(A4) Přiváděný vzduch do místnosti
(A5) Strana směrem ven
(A6) Strana směrem do objektu
(C1) Vývod kondenzátu (VP 25)
(C2) Připojení – kapalina Ø 6,4
(C3) Připojení – plyn Ø 9,5
(C4) Oválný otvor 4–-13 × 30
(pro zavěšení jednotky)
(D1) Servisní prostor pro údržbu tepelného výměníku, filtrů, motorů, ventilátoru
(D2) Elektrický ventil (snížení tlaku)
Servisní přístup pro systém zvlhčování
(D3) Servisní otvor 600 × 600
(D4) Přípojka vody, přívod R1/2" (zvlhčování)
(D5) Vstup pro hlavní přívod

Hydromodul MT (střednětеplotní) (pro 2trubkový a 3trubkový systém)

- Účinný ohřev vody pro vytápění, popř. ohřev teplé užitkové vody
- Ohřev teplé užitkové vody až na teplotu +50 °C.
- Kompatibilní s venkovními jednotkami SMMS-e a SHRM-e / max. 50 % celkového výkonu





VNITŘNÍ JEDNOTKA		MMW-AP0271LQ-E	MMW-AP0561LQ-E
Topný výkon	kW ☀	8,00	16,00
Příkon (min./jmen./max.)	kW ☀	0,014	0,014
Jmenovitý proud	A ☀	0,08	0,08
Hladina akustického tlaku (níz./stř./vys.)	dB(A) ☀	25,0	27,0
Průtok vody (standard)	m³/h	1,37	2,75
Průtok vody (min.)	m³/h	1,17	2,33
Tlaková ztráta (standardní průtok vody)	bar	0,40	0,44
Rozsah provozu, uvnitř, DB (min. – max.)	°C	+5 / +32	+5 / +32
Provozní rozsah SMMS-e, venku, DB (min. – max.)	°C	-25 / +21	-25 / +21
Provozní rozsah SMMS-e, venku, WB (min. – max.)	°C	-25 / +19	-25 / +19
Provozní rozsah SHRM-E (3trubkový VRF systém – modulární uspořádání), venku, DB (min. – max.)	°C	-25 / +40	-25 / +40
Provozní rozsah SHRM-E (3trubkový VRF systém – modulární uspořádání), venku, WB (min. – max.)	°C	-25 / +28	-25 / +28
Provozní rozsah vody na vstupu (min. – max.)	°C	+15 / +45	+15 / +45
Provozní rozsah vody na výstupu (min. – max.)	°C	+25 / +50	+25 / +50
Připojení	palce	1 ¼	1 ¼
Připojení – Ø kapalina	mm (palce)	9,5 (3/8)	9,5 (3/8)
Připojení – Ø sání	mm (palce)	15,9 (5/8)	15,9 (5/8)
Připojení – Ø kondenzát	mm	25	25
Napájení	V/F+N/Hz	220-240/1/50	220-240/1/50
Rozměry (VxŠxH)	mm	580 x 400 x 250	580 x 400 x 250
Hmotnost	kg	17,80	20,30
Cena	**Kč**	**82.800,-**	**85.200,-**

Jmenovité podmínky: Teplota na vstupu do tepelného výměníku +30 °C, výstupní teplota 35 °C, venkovní teplota 7 °C (suchý tepl.) / 6 °C (mokrý teploměr)

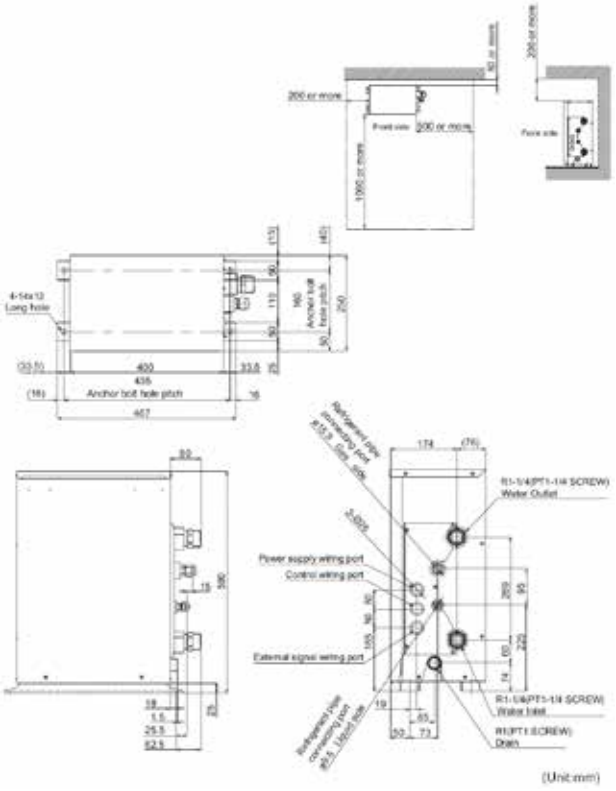

Hydromodul HT (vysokoteplotní) (pro 3trubkový systém)

- Účinný ohřev vody pro vytápění, popř. ohřev teplé užitkové vody
- Ohřev teplé užitkové vody až do teploty +82 °C díky kaskádnímu zapojení
- Kompatibilní s venkovními jednotkami SHRM-e



R410A

VNITŘNÍ JEDNOTKA		MMW-AP0481CHQ-E
Topný výkon	kW ☀	14,00
Příkon (min./jmen./max.)	kW ☀	- / - / 4,15
Hladina akustického tlaku (níz./stř./vys.)	dB(A) ☀	44,0
Průtok vody (standard)	m³/h	2,40
Průtok vody (min.)	m³/h	2,00
Tlaková ztráta (standardní průtok vody)	bar	0,15
Provozní rozsah SHRM-E (3trubkový VRF systém – modulární uspořádání), venku, DB (min. – max.)	°C	-25 / +40
Provozní rozsah SHRM-E (3trubkový VRF systém – modulární uspořádání), venku, WB (min. – max.)	°C	-25 / +28
Provozní rozsah vody na výstupu (min. – max.)	°C	+50 / +82
Připojení	palce	1 ¼
Připojení – Ø kapalina	mm (palce)	9,5 (3/8)
Připojení – Ø sání	mm (palce)	15,9 (5/8)
Připojení – Ø kondenzát	mm	15
Jmenovitý proud (max.)	A	17,50
Napájení	V/F+N/Hz	220-240/1/50
Doporučené jištění	A	20
Kaskádní zapojení chladiva		R134a
Kaskádní zapojení předplnění	kg	2,1
Rozměry (VxŠxH)	mm	700 x 900 x 320
Hmotnost	kg	100
Cena	**Kč**	**200.600,-**

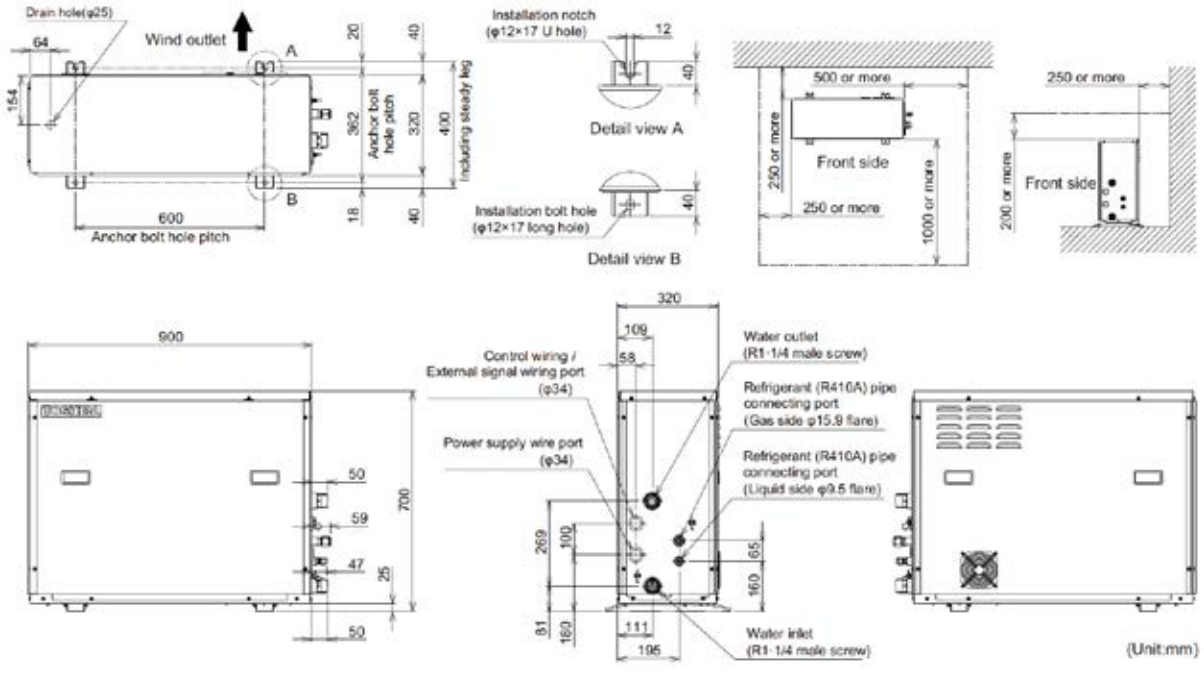



GEBRÜDER HARTINGER GesmbH
Kälte- u. Klimatechnik

SMMS-u / SMMS-e / MiNi-SMMS-e
Odbočky a rozdělovače 2trubkové

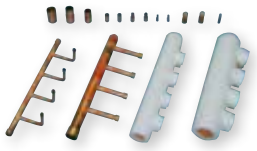

Y-odbočky 2trubkové (1 sada Y-odboček v balení – kapalina + plyn)

	POPIS	MAX. VÝKON VNITŘNÍCH JEDNOTEK (KW)	MAX. VÝKON VNITŘNÍCH JEDNOTEK (PS)	CENA KČ
RBM-BY55E	Y-odbočka (2trubkový systém)	< 18	< 6,4	**2.400,-**
RBM-BY105E	Y-odbočka (2trubkový systém)	18 - < 56	6,4 - < 20,2	**2.700,-**
RBM-BY205E	Y-odbočka (2trubkový systém)	56 - < 70,5	20,2 - < 25,2	**4.600,-**
RBM-BY305E	Y-odbočka (2trubkový systém)	≥ 70,5	≥ 25,2	**5.800,-**
RBM-BY405E	Y-odbočka (2trubkový systém) výhradně pro systémy SMMSu!	≥ 170	≥ 61,2	**8.800,-**

H-rozdělovače 2trubkové (1 sada H-rozdělovačů v balení – kapalina + plyn)

	POPIS	MAX. VÝKON VNITŘNÍCH JEDNOTEK (KW)	MAX. VÝKON VNITŘNÍCH JEDNOTEK (PS)	CENA KČ
RBM-HY1043E	4 cestný H-rozdělovač (2trubkový systém)	< 40	< 14,2	**5.600,-**
RBM-HY2043E	4 cestný H-rozdělovač (2trubkový systém)	40 - < 70,5	14,2 - < 25,2	**6.000,-**
RBM-HY1083E	8 cestný H-rozdělovač (2trubkový systém)	< 40	< 14,2	**8.800,-**
RBM-HY2083E	8 cestný H-rozdělovač (2trubkový systém)	40 - < 70,5	14,2 - < 25,2	**10.400,-**

Y-spojky pro venkovní jednotky 2trubkové (1 sada odboček v balení – kapalina + plyn + olej)

	POPIS	MAX. VÝKON VNITŘNÍCH JEDNOTEK (KW)	MAX. VÝKON VNITŘNÍCH JEDNOTEK (PS)	CENA KČ
RBM-BT14E	Y-spojka pro venkovní jednotky (2trubkový systém)	< 73	< 26	**7.600,-**
RBM-BT24E	Y-spojka pro venkovní jednotky (2trubkový systém)	> 73	> 26	**8.500,-**
RBM-BT34E	Y-spojka pro venkovní jednotky (2trubkový systém) výhradně pro systémy SMMSu!	≥ 128,5	≥ 46	**13.400,-**

SHRM-e
Odbočky a rozdělovače 3trubkové



Y-odbočky 3trubkové (1 sada v balení – kapalina + plyn + horké páry)

	POPIS	MAX. VÝKON VNITŘNÍCH JEDNOTEK (KW)	MAX. VÝKON VNITŘNÍCH JEDNOTEK (PS)	CENA KČ
RBM-BY55FE	Y-odbočka (3trubkový systém)	< 18	< 6,4	**3.400,-**
RBM-BY105FE	Y-odbočka (3trubkový systém)	18 - < 40	6,4 - < 14,2	**3.900,-**
RBM-BY205FE	Y-odbočka (3trubkový systém)	40 - < 70,5	14,2 - < 25,2	**5.300,-**
RBM-BY305FE	Y-odbočka (3trubkový systém)	≥ 70,5	≥ 25,2	**7.400,-**

H-rozdělovače 3trubkové (1 sada v balení – kapalina + plyn + horký plyn)

	POPIS	MAX. VÝKON VNITŘNÍCH JEDNOTEK (KW)	MAX. VÝKON VNITŘNÍCH JEDNOTEK (PS)	CENA KČ
RBM-HY1043FE	4 cestný H-rozdělovač (3trubkový systém)	< 40	< 14,2	**10.400,-**
RBM-HY2043FE	4 cestný H-rozdělovač (3trubkový systém)	40 - < 70,5	14,2 - < 25,2	**11.100,-**
RBM-HY1083FE	8 cestný H-rozdělovač (3trubkový systém)	< 40	< 14,2	**13.900,-**
RBM-HY2083FE	8 cestný H-rozdělovač (3trubkový systém)	40 - < 70,5	14,2 - < 25,2	**15.000,-**

Y-spojky pro venkovní jednotky 3trubkové (1 sada v balení – kapalina + plyn + horký plyn + olej)

	POPIS	MAX. VÝKON VNITŘNÍCH JEDNOTEK (KW)	MAX. VÝKON VNITŘNÍCH JEDNOTEK (PS)	CENA KČ
RBM-BT14FE	Y-spojka pro venkovní jednotky (3trubkový systém)	< 73	< 26	**7.600,-**
RBM-BT24FE	Y-spojka pro venkovní jednotky (3trubkový systém)	> 73	> 26	**8.800,-**

Elektroinstalace / Komunikační kabeláž

ZÁKLADNÍ INFORMACE

- Elektrický přívod musí být v souladu s lokálními předpisy a pokyny dodavatele elektrické energie
- Elektrický přívod pro vnitřní jednotky, stejně jako případné propojení vnitřních a venkovních jednotek ověřte dle návodu k montáži vnitřních jednotek
- Nikdy nepřipojujte elektrický přívod 230 V / 400 V na svorky U1/U2, U3/U4 ani U5/U6!
- Kabely elektrických přívodů umístěte tak, aby se nedotýkaly jakýchkoli horkých částí a zařízení!
- V silových rozvaděčích sejměte kryty a všechny kabely pečlivě upevněte do svorkovnice a dobře utáhněte.
- Před a během vakuování vnitřní jednotky nepřipojujte pod napětí (došlo by k uzavření PMV ventilů, a tedy k nutnosti je před vakuováním otevřít – viz servisní data)

ZÁKLADNÍ ROZDĚLENÍ ELEKTROINSTALACE

NAPÁJENÍ VENKOVNÍCH JEDNOTEK

- Elektroinstalaci provádějte podle platných místních norem.

NAPÁJENÍ VNITŘNÍCH JEDNOTEK

- Při provádění elektroinstalace respektujte celkové proudové zatížení všech připojených vnitřních jednotek.
- Průřez kabelů musí respektovat nejen proudové zatížení, ale také jejich délku.

KOMUNIKAČNÍ VEDENÍ

- Komunikačním vedením se rozumí:
  - Kabeláž mezi venkovními a vnitřními jednotkami
  - Kabeláž mezi vnitřní jednotkou a ovladačem
  - Kabeláž vedoucí k centrálním ovladačům nebo vyšším řídicím systémům budovy
- Průřezy kabelů musí respektovat délku kabelových tras.

HLAVNÍ SILOVÉ PŘÍVODY

- Vedení musí být dimenzováno v souladu s místními a národními předpisy a normami.
- Přívody pro více vnitřních jednotek dimenzujte podle součtu jednotlivých příkonů všech zapojených vnitřních jednotek.

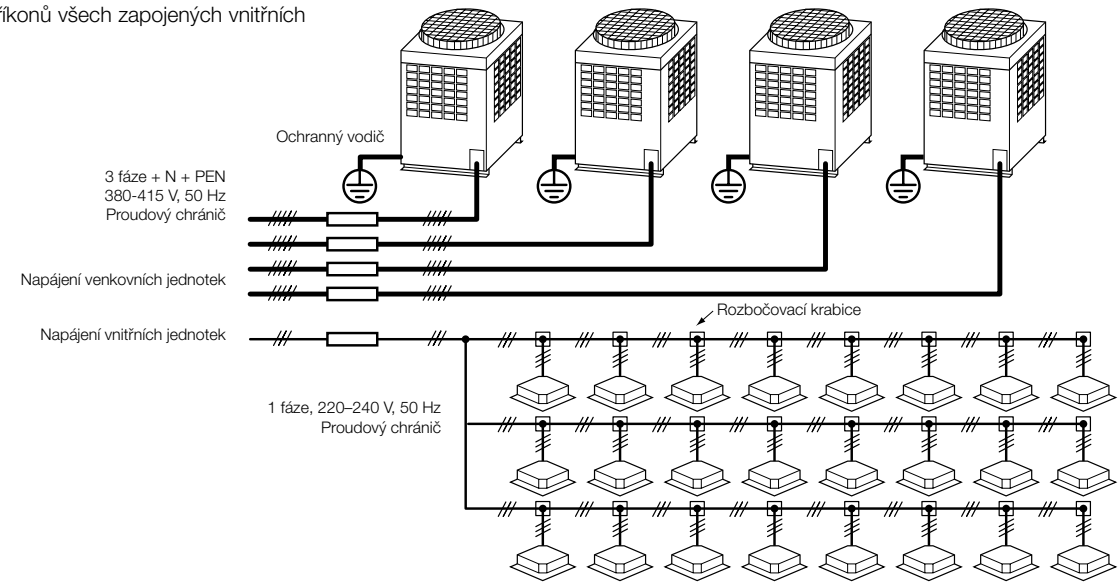

Označení přípojek sběrnice odpovídají systémům SMMS/SMMS-e.
Pro systémy SMMS-u platí:
Venkovní jednotka -> vnitřní jednotky: z U1, U2 se stává Uv
Centrální řízení z U3, U4 se stává Uh
Venkovní jednotka -> venkovní jednotka: z U5, U6 se stává Uc

HLAVNÍ PŘÍVOD VENKOVNÍCH JEDNOTEK

- Elektrický přívod a jištění pro každou venkovní jednotku je třeba určit v souladu s předpisy:
  ČSN 33 2000 Elektrické instalace nízkého napětí, resp. EN 60245
- Každá venkovní jednotka musí mít samostatně jištěný elektrický přívod, natažený samostatně přímo z rozvaděče. Pro připojení použijte silové svorky (L1, L2, L3, N + uzemnění).

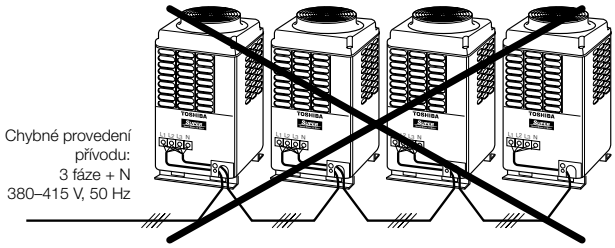

SCHÉMA KOMUNIKACE V SYSTÉMU (KOMUNIKAČNÍ SBĚRNICE)

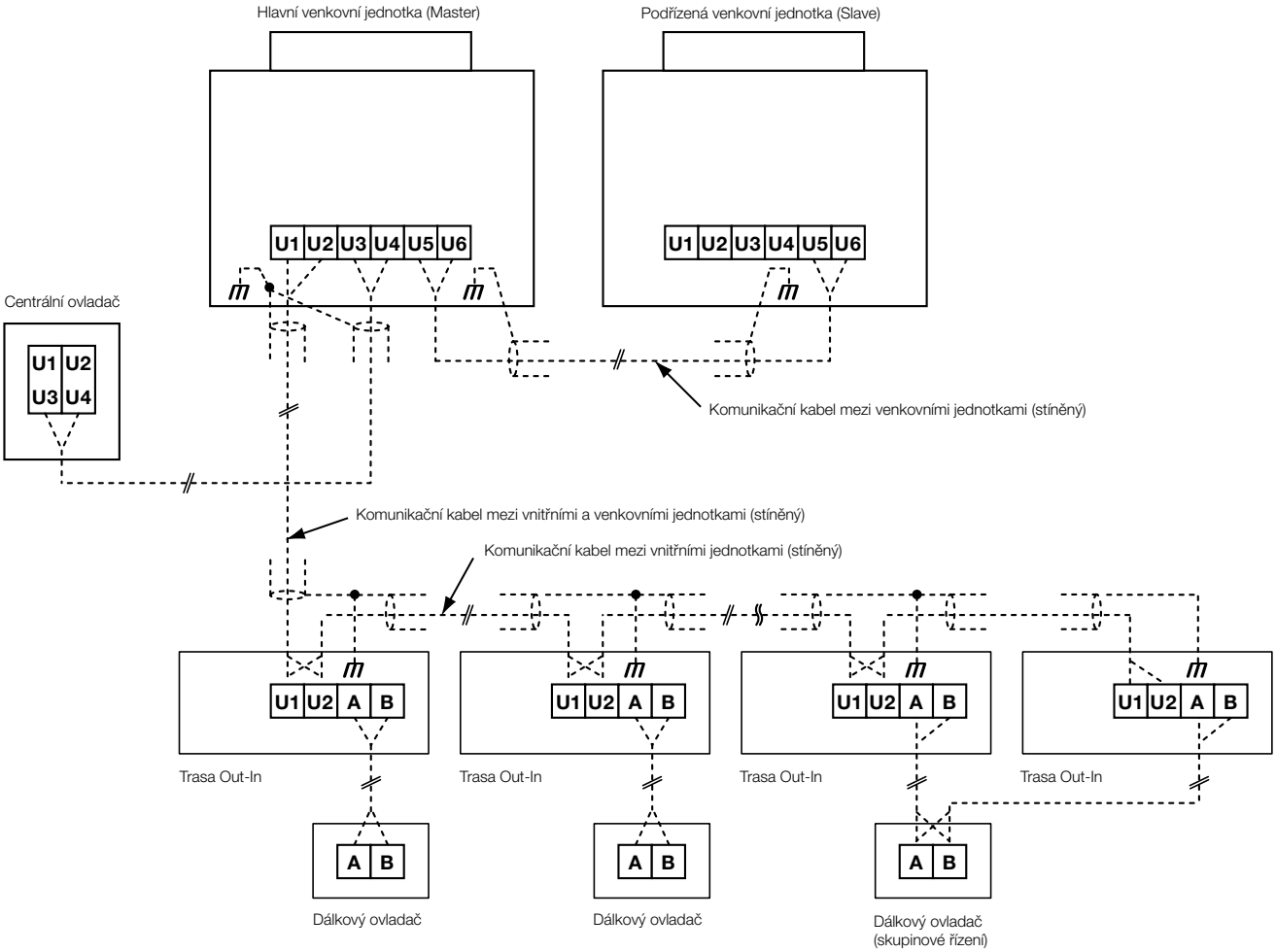

Označení přípojek sběrnice odpovídají systémům SMMS/SMMS-e.
Pro systémy SMMS-u platí:
Venkovní jednotka -> vnitřní jednotky: z U1, U2 se stává Uv
Centrální řízení z U3, U4 se stává Uh
Venkovní jednotka -> venkovní jednotka: z U5, U6 se stává Uc

SCHÉMA KOMUNIKAČNÍ KABELÁŽE PRO VÍCE SYSTÉMŮ

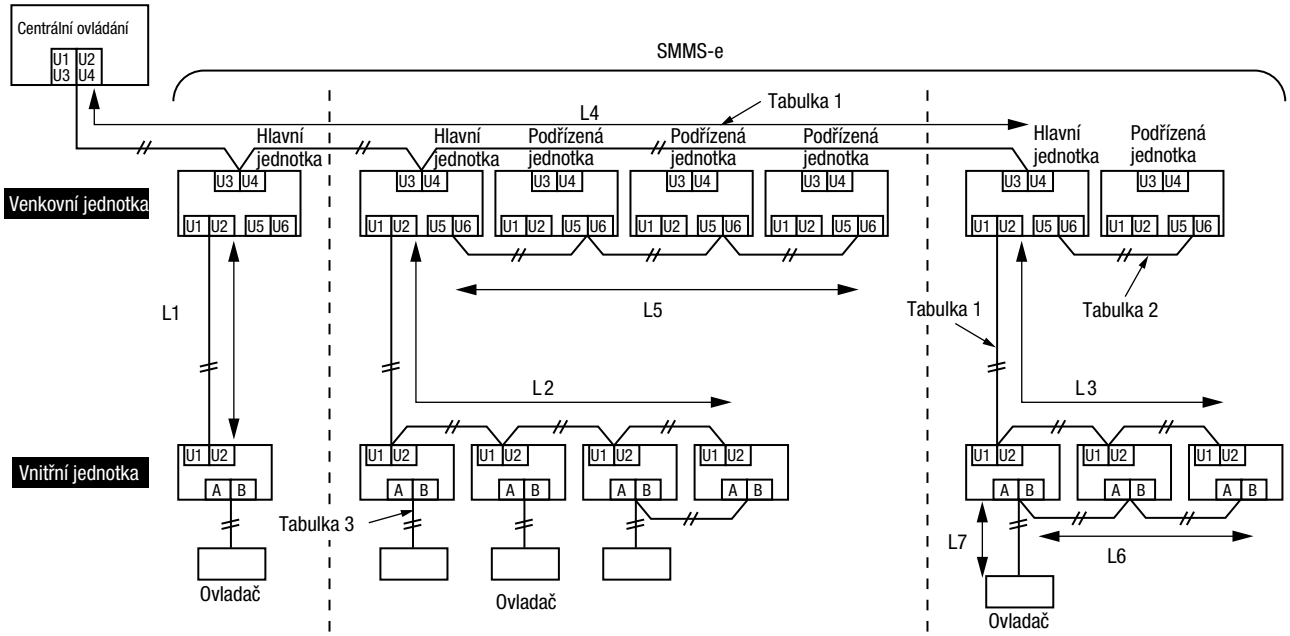

Komunikační kabel mezi vnitřními a venkovními jednotkami (L1, L2, L3) Kabel centrálního ovladače (L4)	
Specifikace	2vodičové, bez polarity
Typ	stíněné, pružné
Průřezy / Délky	1,25 mm² až do 1000 m / 2,0 mm² až do 2000 m (*1)

Poznámka (*1): Max. délka všech komunikačních kabeláží všech systémů (L1 + L2 + L3 + L4)

Komunikační kabel mezi venkovními jednotkami (L5)	
Specifikace	2vodičové, bez polarity
Typ	stíněné, pružné
Průřezy / Délky	1,25 mm² až 2,0 mm² / až do 100 m (L5)

Komunikační kabel k ovladačům (L6, L7)	
Specifikace	2vodičové
Průřez	0,5 mm² až 2,0 mm²
Průřezy / Délky	• Až 500 m (L6 + L7)
	• Až 400 m pro použití IR dálkového ovladače pro řízení skupiny až 8 jednotek
	• Až 200 m celkové délky komunikačního kabelu ve skupině vnitřních jednotek (L6).

SKUPINOVÉ ŘÍZENÍ JEDNÍM OVLADAČEM

- Jeden ovladač může řídit skupinu jednotek, které pracují společně, se stejným nastavením (až 8 jednotek ve skupině)

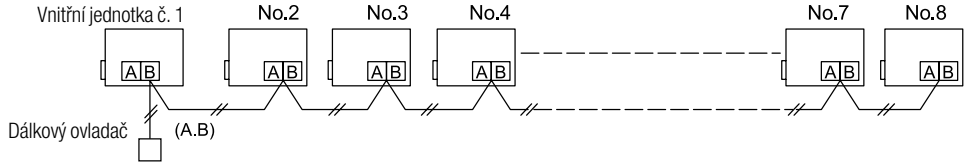

Označení přípojek sběrnice odpovídají systémům SMMS/SMMS-e.
Pro systémy SMMS-u platí:
Venkovní jednotka -> vnitřní jednotky: z U1, U2 se stává Uv
Centrální řízení z U3, U4 se stává Uh
Venkovní jednotka -> venkovní jednotka: z U5, U6 se stává Uc

Lokální kabelové ovladače

	TYP / POPIS	CENA KČ
	**RBC-AS41E** Zjednodušený kabelový ovladač (hotelový) • Řízení všech hlavních funkcí 1 jednotky nebo skupiny až 16 vnitřních jednotek • Kompatibilní se všemi vnitřními jednotkami, které jsou vybaveny sběrnicí A/B pro ovladače • Ovladačem nelze nastavovat DN kódy vnitřních jednotek	**2.800,-**
	**RBC-AMTU31-E (RBC-AMT32E)** Standardní kabelový ovladač • Pro kompletní ovládání a řízení všech funkcí 1 vnitřní jednotky nebo skupiny až 16 vnitřních jednotek • Kompatibilní se všemi vnitřními jednotkami, které jsou vybaveny sběrnicí A/B pro ovladače • Časovač provozu (On/Off Timer) • Možnost nastavení servisních DN-kódů vnitřních jednotek	**2.800,-**
	**RBC-AMS41E** Rozšířený kabelový ovladač s integrovaným týdenním programátorem provozu • Pro kompletní ovládání a řízení všech funkcí 1 vnitřní jednotky nebo skupiny až 16 vnitřních jednotek • Kompatibilní se všemi vnitřními jednotkami, které jsou vybaveny sběrnicí A/B pro ovladače • Integrovaný týdenní program provozu; 8 událostí/den; možnost změny až 6 parametrů pro každou událost • Možnost nastavení servisních DN-kódů vnitřních jednotek	**2.900,-**
	**RBC-ASCU11E (RBC-ASC11E)** Kompaktní kabelový ovladač • Designová varianta standardního kabelového ovladače • Pro kompletní ovládání a řízení všech funkcí 1 vnitřní jednotky nebo skupiny až 16 vnitřních jednotek • Kompatibilní se všemi vnitřními jednotkami, které jsou vybaveny sběrnicí A/B pro ovladače • OFF Timer • Možnost nastavení servisních DN-kódů vnitřních jednotek	**1.900,-**
	**RBC-AMSU51-ES (RBC-AMS55E-ES)** Komfortní kabelový ovladač s podsvíceným LCD displejem • Pro kompletní ovládání a řízení všech funkcí 1 vnitřní jednotky nebo skupiny až 16 vnitřních jednotek • Kompatibilní se všemi vnitřními jednotkami, které jsou vybaveny sběrnicí A/B pro ovladače • Týdenní program provozu, programovatelná tlačítka, funkce Noční provoz, Zámek lamely, Zámek klávesnice a další funkce přístupné přes Menu • Monitorování spotřeby energie v kombinaci s venkovními jednotkami Super Digital Inverter • Možnost nastavení servisních DN-kódů vnitřních jednotek	**3.900,-**
	**TCB-TC41U-E (TCB-TC41LE)** Externí senzor prostorové teploty (TA) • Kompatibilní se všemi vnitřními jednotkami, které jsou vybaveny sběrnicí A/B pro ovladače • Používá se, pokud nelze přesně odečítat a měřit teplotu senzorem ve vnitřní jednotce nebo v kabelovém ovladači (např. přímý výpar). • Vyšší priorita než senzory v jednotce nebo v kabelovém ovladači	**2.500,-**
	**RBC-MTSC1** Ovladač Local Touch Lite • Pro kompletní ovládání a řízení všech funkcí 1 vnitřní jednotky nebo skupiny až 16 vnitřních jednotek • Kompatibilní se všemi vnitřními jednotkami, které jsou vybaveny sběrnicí A/B pro ovladače • Ovládání prostřednictvím 4,5palcového barevného dotykového displeje • Grafické prvky pro obrazovku a loga s možností personalizace prostřednictvím odeslání (480x272) • Možnost nastavení servisních DN-kódů vnitřních jednotek • Není skladovou položkou – dodací termín na vyžádání	**10.500,-**

Lokální IR dálkové ovladače

	TYP / POPIS	CENA KČ
	**RBC-AXU31U-E (RBC-AX32U(W)-E)** Sada IR dálkový ovladač + přijímač pro standardní kazetové jednotky • Pro kompletní ovládání a řízení všech funkcí 1 vnitřní jednotky nebo skupiny až 16 vnitřních jednotek • Stejné funkce jako RBC-AMTU31-E (RBC-AMT32E), avšak bezdrátový přenos signálu • Ovladačem nelze nastavovat DN kódy vnitřních jednotek	**6.100,-**
	**RBC-AXU31UM-E (RBC-AX32UM(W)-E)** Sada IR dálkový ovladač + přijímač (pro kazety 60x60 SLIM) (SMMSu) • Pro kompletní ovládání a řízení všech funkcí 1 vnitřní jednotky nebo skupiny až 16 vnitřních jednotek • Stejné funkce jako RBC-AMTU31-E (RBC-AMT32E), avšak bezdrátový přenos signálu • Ovladačem nelze nastavovat DN kódy vnitřních jednotek	**3.400,-**
	**RBC-AXU31UW-E (RBC-AX32UW(W)-E)** Sada IR dálkový ovladač + přijímač pro kazetové 2cestné jednotky • Pro kompletní ovládání a řízení všech funkcí 1 vnitřní jednotky nebo skupiny až 16 vnitřních jednotek. • Stejné funkce jako RBC-AMTU31-E (RBC-AMT32E), avšak bezdrátový přenos signálu • Ovladačem nelze nastavovat DN kódy vnitřních jednotek	**7.100,-**
	**RBC-AX33UYP-E** Sada IR dálkového ovladače + přijímače pro vestavbu do 1cestné kazetové jednotky (SMMSu) • Pro kompletní ovládání a řízení všech funkcí 1 vnitřní jednotky nebo skupiny až 16 vnitřních jednotek • Stejné funkce jako RBC-AMTU31-E (RBC-AMT32E), avšak bezdrátový přenos signálu • Ovladačem nelze nastavovat DN kódy vnitřních jednotek	**1.700,-**
	**RBC-AXU31C-E (RBC-AX33CE)** Sada IR dálkový ovladač + přijímač pro podstropní jednotky • kazetové 1cestné jednotky (série SH) • Pro kompletní ovládání a řízení všech funkcí 1 vnitřní jednotky nebo skupiny až 16 vnitřních jednotek • Stejné funkce jako RBC-AMTU31-E (RBC-AMT32E), avšak bezdrátový přenos signálu • Ovladačem nelze nastavovat DN kódy vnitřních jednotek	**6.600,-**
	**RBC-AXU31-E (TCB-AX32E2)** Sada IR dálkový ovladač + samostatný přijímač pro všechny jednotky (univerzální použití) • Pro kompletní ovládání a řízení všech funkcí 1 vnitřní jednotky nebo skupiny až 16 vnitřních jednotek • Stejné funkce jako RBC-AMTU31-E (RBC-AMT32E), avšak bezdrátový přenos signálu • Ovladačem nelze nastavovat DN kódy vnitřních jednotek	**8.700,-**
	**TCB-SIR41UM-E** Senzor pohybu - Kit pro vestavbu do rohu kazetové jednotky 60x60 SLIM • Automatické rozpoznávání přítomnosti osob v místnosti • Pokud po dobu 60 minut není rozpoznána přítomnost osoby v prostoru, vnitřní jednotka se automaticky vypne nebo přepne do pohotovostního režimu • Vyžaduje použití kabelového ovladače RBC-AMSU51-ES (RBC-AMS55E-ES) • Při ovládání skupiny až 8 jednotek jedním ovladačem je nutná instalace senzoru u všech kazetových jednotek ve skupině	**2.400,-**

Dálkové ovládání přes WiFi / mobil / Aplikaci / KNX®

	TYP / POPIS	CENA KČ
	**RBC-Combi Control** Modul pro řízení hlavních funkcí pomocí SMS nebo aplikace (vyžaduje vlastní SIM kartu) • Ovládání hlavních funkcí, např. vypnutí/zapnutí, režim provozu (Mode), požadovaná teplota, rychlost ventilátoru; alarm při výpadku proudu nebo příliš vysoké/nízké teplotě • Kompatibilní se všemi vnitřními jednotkami, které jsou vybaveny standardním IR dálkovým ovladačem • Aplikace pro iOS nebo Android ke stažení zdarma	**13.900,-**
	**AP-IR-WIFI-1** WiFi modul pro ovládání všech hlavních funkcí vnitřní jednotky přes aplikaci a smartphone (iOS / Android) • Možnost aktivace alarmu při překročení teploty nebo vlhkosti • Kompatibilní se všemi vnitřními jednotkami s IR dálkovým ovladačem (přijímačem) (RAS / RAV / VRF) • Podmínkou funkce je WiFi síť s přístupem na internet • Aplikace pro iOS nebo Android ke stažení zdarma • Není skladovou položkou – dodací termín na vyžádání • pouze pro kazetové a mezistropní jednotky	**7.700,-**
	**TO-RC-WIFI-1** WiFi modul pro ovládání všech funkcí vnitřní jednotky pomocí aplikace nebo webového prohlížeče • Kompatibilní se všemi vnitřními jednotkami, které jsou vybaveny sběrnicí A/B pro ovladače • Podmínkou funkce je WiFi síť s přístupem na internet • Aplikace pro iOS nebo Android ke stažení zdarma	**10.100,-**
	**TO-RC-KNX-1i** KNX Interface pro řízení všech funkcí vnitřní jednotky prostřednictvím sběrnice a prostředí systému KNX® • Kompatibilní se všemi vnitřními jednotkami, které jsou vybaveny sběrnicí A/B pro ovladače • Nutný existující sběrnicový systém KNX® s řídicí centrálou (není součástí dodávky)	**10.750,-**

Externí řízení a monitoring provozu

	TYP / POPIS	CENA KČ
	**TCB-IFCB5-PE** Modul pro externí řízení ON/OFF (beznapěťový, okenní kontakt) • Ovládání pomocí beznapěťového kontaktu, např. okenním kontaktem nebo pomocí relé. • Funkce vzdáleného zapnutí/vypnutí a řízení provozu	**1.450,-**
	TCB-PX100-PE Box pro modul externího ON/OFF (okenního kontaktu) • Pro nástěnné jednotky	**1.100,-**
	TCB-PX30MUE Montážní kryt pro vnitřní instalaci • pro kazetové 4cestné jednotky	**2.500,-**
	TCB-PX40MUME Montážní kryt pro PCBoard pro externí řízení, interface pro připojení na TCC-Link nebo PCBoard okenního kontaktu • pro kazety SLIM 60 x 60, kazetové 4cestné jednotky, kazetové SMART jednotky	**2.500,-**
	**TCB-PCUC2E** I/O Modul pro vstupy a výstupy (alarm, hlášení provozu) • Kompatibilní s jednotkami podstropními, vysokotlakými mezistropními (od série 4), kazetovými 60x60 SLIM, kazetové 4cestné jednotky, kazetové SMART jednotky a jednotkami s rekuperací VN-M • Připojení na konektor vnitřní jednotky CN521 • 3 analogové vstupy • 3 digitální vstupy/výstupy (beznapěťové kontakty) • Funkce vstupů a výstupů konfigurovatelné pomocí rotačního přepínače (viz servisní info)	**3.800,-**
	TCB-PX30MUE Montážní kryt pro vnitřní instalaci • pro kazetové 4cestné jednotky	**2.500,-**
	TCB-PX40MUME Montážní kryt pro PCBoard pro externí řízení, interface pro připojení na TCC-Link nebo PCBoard okenního kontaktu • pro kazety SLIM 60 x 60, kazetové 4cestné jednotky, kazetové SMART jednotky	**2.500,-**
	**TCB-IFCB-4E2** Modul hlášení provozu, poruchy, dálkového zapnutí/vypnutí • Výstup hlášení provozu a poruchy • Při připojení k Master jednotce umožňuje řídit zapnutí/vypnutí i hlásit poruchy až 16 vnitřních jednotek • Připojení modulu na konektor CN61 na vnitřní jednotce • Beznapěťové kontakty a stavová komunikace ON/OFF	**8.800,-**
	**RBC-FDP3-PE** Modul Analog-Interface – ovládání signálem 0–10 V, odporově nebo Modbus sběrnicí • Kompatibilní se všemi vnitřními jednotkami, které jsou vybaveny sběrnicí A/B pro ovladače • Řízení provozu signálem 0–10 V nebo proměnlivými rezistory • Výstup hlášení provozu a poruchy • Interface pro připojení k ModBus sběrnici	**15.900,-**
	**RBC-FDP3-Modbus** ModBus interface • Kompatibilní se všemi vnitřními jednotkami, které jsou vybaveny sběrnicí A/B pro ovladače • Řízení všech hlavních funkcí • Nastavení ModBus adresy 1 až 64 pro zapojení a řízení více modulů v rámci jedné sítě Modbus/RS485 • Načítání přímo chybových kódů, nejen hlášení poruchy	**11.000,-**
	**TO-RC-BAC-1** Interface BACnet® 1:1 • Kompatibilní se všemi vnitřními jednotkami, které jsou vybaveny sběrnicí A/B pro ovladače • Řízení všech hlavních funkcí • Pro kompletní ovládání a řízení všech funkcí 1 vnitřní jednotky nebo skupiny až 16 vnitřních jednotek	**13.800,-**

Centrální ovladače a centrální řízení

	TYP / POPIS	CENA KČ
	**TCB-SC640U-E (TCB-SC643TLE)** Komfortní centrální ovladač • Pro ovládání až 64 vnitřních jednotek (nebo skupin jednotek) • Ovládání všech funkcí jednotek • Možnost připojení Týdenního programátoru provozu • Adresace vnitřních jednotek pomocí centrální adresy (nastavení pomocí DN-kódů)	**27.600,-**
	**TCB-EXS21TLE** Týdenní program provozu • Připojení na lokální kabelový ovladač, centrální ovladač nebo na sběrnici TCC-Link • Režim týdenního programu provozu nebo časového spínání • 2 různé týdenní programy, režim pro svátky, blokace/uvolnění ovládání, nastavení pro skupinu vnitřních jednotek. • Až 8 skupin, každá až s 64 vnitřními jednotkami nebo skupinami jednotek. • Adresace vnitřních jednotek pomocí centrální adresy (nastavení pomocí DN-kódů)	**11.100,-**
	**BMS-SM1281ETLE** Smart Manager s výpočtem spotřeby energie • Řízení až 128 vnitřních jednotek • Možnost přístupu přes PC pomocí LAN a webového rozhraní pro pohodlné ovládání vč. odečtu spotřeby • Rozšířené funkce řízení a úspory energie • Možnost přesného měření spotřeby energie přes Energy Monitoring Relay Interface a čítač energie s generátorem pulzů – (oboje není součástí dodávky), výstupy do PC se systémem Windows a aplikací Excel • Adresace vnitřních jednotek pomocí centrální adresy (nastavení pomocí DN-kódů) • Uvedení do provozu pomocí softwaru „Setting File Creation“	**62.200,-**
	**BMS-CT2560U-E (BMS-CT1280E)** Smart Manager TOUCH s měřením spotřeby energie • Ovládání prostřednictvím 7palcového barevného dotykového displeje • Řízení až 256 (128) vnitřních jednotek • Rozsah funkcí stejný jako u Smart Manageru, jen dotyková verze • Přímé připojení až 8 generátorů pulzů pro přesné měření spotřeby (nepotřebuje rozhraní Energy Monitoring Relay Interface)° • Adresace vnitřních jednotek pomocí centrální adresy (nastavení pomocí DN-kódů) • Uvedení do provozu pomocí softwaru „Setting File Creation“	**108.000,-**
	**BMS-IFWH5E** Energy Monitoring Relay Interface // VOLITELNÉ příslušenství pro Touch Screen Controller • Nutný u některých ovladačů pro přesné měření a evidenci spotřeby energie • Možnost připojit až 8 generátorů pulzů (nejsou součástí dodávky) • Požadavky na generátory impulzů: nejlépe 1 pulz / 1 kW, popř. max.10 pulzů / 1 kWh	**18.100,-**
	**BMS-IFDD03E** Digital IN/OUT Relay Interface // VOLITELNÉ příslušenství pro Touch Screen Controller • Možnost rozšíření systému o 8 vstupů a 4 výstupy (beznapěťové kontakty) • Není skladovou položkou – dodací termín na vyžádání	**19.400,-**
	**TCB-TSC640-PY** Touch Screen Controller 64 • Řízení až 64 vnitřních jednotek • Ovládání prostřednictvím 7" barevné dotykové obrazovky • Vícejazyčné ovládací rozhraní • Přehled o stavu zařízení v celé budově • Připojení přes interface (součást dodávky) na sběrnici/svorky U3/U4 • Nevyžaduje TCS Net Relay Interface • Nevyžaduje tvorbu konfiguračního souboru před uvedením do provozu • Rozšířené funkce řízení a úspory energie • Volně programovatelná funkce časového spínání	**71.000,-**

Centrální ovladače a centrální řízení

	TYP / POPIS	CENA KČ
	**BMS-IWF0320E** Small Central APP 32 • Řízení až 32 vnitřních jednotek • Připojení prostřednictvím adaptéru TCC-Link • Nutné LAN připojení a přístup k internetu/intranetu • Aplikace pro iOS nebo Android ke stažení zdarma	**42.750,-**
	**BMS-CT5121E** Touch Screen Controller s měřením spotřeby energie • Řízení až 512 vnitřních jednotek • Obsluha prostřednictvím 12,1" dotykové obrazovky, rozlišení 1024×768 • Rozšířené funkce řízení a úspory energie • Možnost obsluhy přes PC se systémem Windows (není součástí dodávky); max. 2 uživatelé současně • Pro každou sběrnici TCC-Link vyžaduje připojení přes TCS-Net Relay Interface (BMS-IFLSV4E) • Přesné měření a evidence spotřeby energie; vyžaduje rozhraní Energy Monitoring Relay Interface (BMS-IFWH5E), • vyžaduje generátor(y) pulzů a PC s MS Windows a aplikací Excel (nejsou součástí dodávky) • Není skladovou položkou – dodací termín na vyžádání	**142.300,-**
	**BMS-IFLSV4E** TCS Net Relay Interface // NUTNÉ příslušenství pro Touch Screen Controller • Interface mezi protokolem RS485 a TCC-Link • Na každý TCS-Net lze připojit až 64 vnitřních jednotek / skupin • Na sběrnici RS485 lze připojit až 12 interface	**26.400,-**

Rozhraní pro vyšší řídící systémy BMS

	TYP / POPIS	CENA KČ
	**TCB-IFMB641TLE** MODbus Interface® • Řízení až 64 vnitřních jednotek • Interface pro připojení sběrnice TCC-Link k řídicímu systému Modbus® (není součástí dodávky) • Vyžaduje řídící server systému Modbus (není součástí dodávky, max. 10 interface na jednu hlavní jednotku)	**51.700,-**
	**TO-AC-KNX-16** Modul pro řízení až 16 vnitřních jednotek přes sběrnici KNX® • Připojení prostřednictvím adaptéru TCC-Link • Nutný existující sběrnicový systém KNX® s řídicí centrálou (není součástí dodávky) • Není skladovou položkou – dodací termín na vyžádání	**71.300,-**
	**TO-AC-KNX-64** Modul pro řízení až 64 vnitřních jednotek přes sběrnici KNX® • Připojení prostřednictvím adaptéru TCC-Link • Nutný existující sběrnicový systém KNX® s řídicí centrálou (není součástí dodávky) • Není skladovou položkou – dodací termín na vyžádání	**135.900,-**
	**TCB-IFLN642TLE** LonWorks® Interface • Řízení až 64 vnitřních jednotek • Pro připojení sběrnice TCC-Link na sběrnici systému LonWorks® (server není součástí dodávky) • Vyžaduje server nebo síťovou kartu LonWorks® pro ovládání z počítače	**42.300,-**
	**BMS-IFBN640TLE** Small BACnet® Interface • Řízení až 64 vnitřních jednotek • Pro připojení sběrnice TCC-Link na sběrnici systému BACnet® (server není součástí dodávky) • Nevyžaduje rozhraní TCS-Net Relay Interface	**43.900,-**
	**TCB-IFCB640TLE** Analog-Interface pro ovládání signálem 0–10 V, proměnlivým odporem nebo přes ModBus • Řízení až 64 vnitřních jednotek • Přímé připojení na sběrnici TCC-Link • Řízení všech hlavních funkcí signálem 0–10 V nebo připojováním pevných rezistorů • Vstupy: 8 analogových, 2 digitální • Výstupy: 5 analogových, 5 digitálních	**56.100,-**
	**Cool Master Net** Centrální ovladač s možností rozhraní KNX® • Řízení až 64 vnitřních jednotek, volitelně až 128 • Přímé připojení na sběrnici TCC-Link • Interface s technologií RS232 (ASCII), RS485 (MODBUS RTU), Ethernet (ASCII a MODBUS IP) • Malý dotykový displej jako pomocné uživatelské rozhraní • Možnost přístupu prostřednictvím smartphonu, tabletu nebo počítače • Bezplatná aplikace „Cool Remote" pro iOS nebo Android • Není skladovou položkou – dodací termín na vyžádání	**74.700,-**
	CoolMaster License Rozšíření licence pro řízení až 128 vnitřních jednotek	**17.100,-**

Externí řízení a monitoring provozu

	TYP / POPIS	CENA KČ
	**TCB-ACREDU2-E** Modul zálohování provozu (střídání 2 jednotek RAV, hlášení poruchy) • Přepínání provozu dvou vnitřních jednotek (nebo skupin jednotek) pro pravidelné střídání provozu nebo při poruše jedné z nich • Rovnoměrné rozdělení provozních hodin mezi dvě jednotky (nebo skupiny) • Zapnutí obou zařízení/skupin, překročí-li teplota prostoru stanovenou hodnotu (nouzový provoz) • Připojení na konektor CN61 vnitřních jednotek • Plug & play, senzor teploty je součástí dodávky • PC-Port LAN, možnost dálkového monitorování prostřednictvím webového prohlížeče přes IP adresu	**39.900,-**
	**TCB-PCMO4E** Modul řízení venkovní jednotky až 4 funkce prostřednictvím 2 vstupů s beznapěťovými kontakty; 1 funkce na každý modul • Spuštění ventilátoru venkovní jednotky při detekci sněžení • Externí zapnutí/vypnutí celého systému (při instalaci na Master jednotku) • Noční provoz (snížení hlučnosti venkovní jednotky) • Priorita režimu provozu – topení/chlazení	**2.400,-**
	**TCB-PCDM4E** Modul omezení spotřeby venkovní jednotky (proudového odběru) 2 funkce pomocí 2 vstupů s beznapěťovými kontakty • Externí zapnutí/vypnutí zařízení • Snížení výkonu/příkonu: 100%, 85%, 75%, 60%, 0% (zastavení)	**3.150,-**
	**TCB-PCIN4E** Modul signalizace provozu venkovní jednotky 4 funkce prostřednictvím 3 výstupů s beznapěťovými kontakty • Hlášení provozu zařízení • Hlášení poruchy • Signalizace provozu kompresoru (alespoň jeden kompresor běží) • Signalizace výkonu v 8 krocích (výkon od 0 % až do hodnoty „nad 95 %“)	**3.500,-**
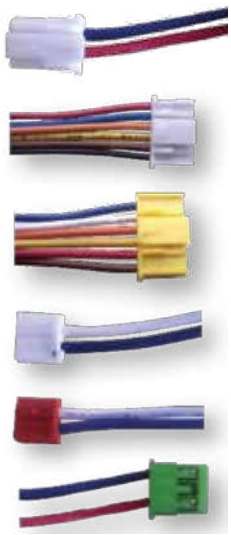	**CN-konektory s propojovacím kabelem (délka 50 cm) pro řízení, vstupy, výstupy a komunikaci s jednotkami** Možnost připojení ke všem vnitřním jednotkám; realizace různých vstupních a výstupních funkcí.	
	TCB-KBCN32VEE CN32 - Výstup: ON/OFF řízení externího ventilátoru	**200,-**
	TCB-KBCN60OPE CN60 - Výstup: hlášení režimu provozu (režim chlazení, topení, jen ventilátor), hlášení odtávání a provozu kompresoru	**250,-**
	TCB-KBCN61HAE CN61 - Vstup/výstup HA-konektor: Vstup: zapnutí/vypnutí, uvolnění/uzamknutí; Výstup: hlášení provozu, Alarm	**250,-**
	TCB-KBCN70OAE CN70 - Vstup: externí alarm (blokace provozu od jiného zařízení)	**200,-**
	TCB-KBCN73DEE CN73 - Vstup: externí alarm (blokace provozu od jiného zařízení)	**200,-**
	TCB-KBCN80EXE CN80 - Vstup: externí alarm (blokace provozu od jiného zařízení)	**200,-**

Externí řízení a monitoring provozu

	TYP / POPIS	CENA KČ
	**Detekce úniku chladiva & Odstavení části systému** Systém detekce úniku chladiva a 2 volitelné funkce v hlídaném prostoru: 1. Hlášení úniku optickou a akustickou signalizací, v souladu s EN378 / 2. Jako 1. bod, rozšířen&ya	
	TCB-LD1 Centrální řídicí jednotka detektoru	**9.400,-**
	**TCB-LDS1** Senzor úniku chladiva, kryt plastový	**20.550,-**
	TCB-LDS2 Senzor úniku chladiva, kryt kovový	**21.300,-**
	**TCB-LDSBB1** Box pro instalaci do SDK / do zdiva, plastový	**300,-**
	TCB-LDSBB2 Box pro instalaci na zeď	**300,-**
	TCB-AW17861 Odpojovací ventil 12,7 mm	**13.600,-**
	TCB-AW17862 Odpojovací ventil 15,9 mm	**13.600,-**
	**Detekce úniku chladiva & Pump-Back-System** Kompatibilní se všemi VRF systémy série „e“. Po zjištění úniku chladiva dojde k přečerpání chladiva systémem Pump-Back-System. Využívá údaje z dete	
	TCB-LD2 Centrální řídicí jednotka detektoru	**64.900,-**
	**TCB-PCM04E.** Vstupy: řízení venkovní jednotky (ON/OFF, Cool/Heat, Noční provoz...)	**2.400,-**
	TCB-PCIN4E. Výstupy: hlášení poruchy venkovní jednotky	**3.500,-**
	**TCB-LDS1** Senzor úniku chladiva, kryt plastový	**20.550,-**
	TCB-LDS2 Senzor úniku chladiva, kryt kovový	**21.300,-**
	TCB-LDSBB1 Box pro instalaci do SDK / do zdiva, plastový	**300,-**
	TCB-LDSBB2 Box pro instalaci na zeď	**300,-**
	TCB-AW17861 Odpojovací ventil 12,7 mm	**13.600,-**
	TCB-AW17862 Odpojovací ventil 15,9 mm	**13.600,-**
	TCB-AW17863 Odpojovací ventil 19,0 mm	**14.500,-**
	TCB-AW17864 Odpojovací ventil 22,2 mm	**15.900,-**
	TCB-AW17865 Odpojovací ventil 28,6 mm	**21.900,-**
	TCB-AW17866 Odpojovací ventil 34,9 mm	**23.100,-**
	TCB-AW17867 Odpojovací ventil 41,3 mm	**24.100,-**

Servisní programy TOSHIBA

- Počítačový software pro servisní techniky
- Zobrazení a záznam provozních údajů zařízení: zapnutí/vypnutí, režim chlazení nebo topení, míra otevření PMV ventilu, hodnoty teplot a tlaků, zapnutí/vypnutí kompresoru, chybové kódy
- DynaDoctor-Kit obsahuje: Interface se vstupy a výstupem USB, 3 ks různých kabelů pro připojení na zařízení, USB kabel pro propojení s PC, Instalační CD-ROM (ovladače, manuál)

OZNAČENÍ	DOPLŇUJÍCÍ INFORMACE	CENA
TCB-DK01SS-E	Dyna Doctor Hardware pro jednotky RAS, ESTIA, RAV a VRF	**45.800,-**
TCB-SS1UU-E	Adaptér servisního připojení SMMSu	**52.100,-**

Software pro Dyna Doc lze bezplatně stáhnout na adrese:
www.toshiba-aircondition.com

- Přihlášení partnera
- Software
- Ke stažení
- Dyna Doctor



CAVERION Österreich GmbH

Vysvětlivky symbolů

R32 — Chladivo R32

R410A — Chladivo R410A

R410A / R32 — Chladivo R32 nebo R410A (Bi-Ref provedení)

READY — WiFi ready – možnost připojení k WiFi (volitelné příslušenství – modul není součástí jednotky)

Provedení Single Split 1:1

Provedení Multi-Split

Schéma měření hladiny akustického tlaku

Nástěnné jednotky

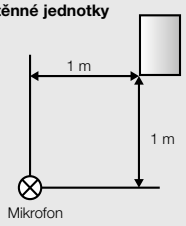

Kazetové 4cestné jednotky

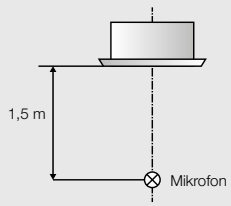

Podstropní jednotky

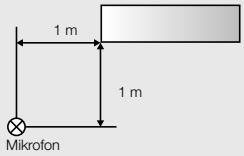

Parapetní jednotky (Console)

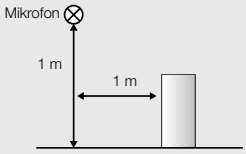

Mezistropní jednotky

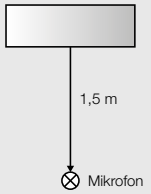

Parapetní neopláštěné jednotky

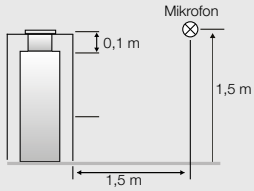

Venkovní jednotky SMMSu, SMMS-e & SHRM-e

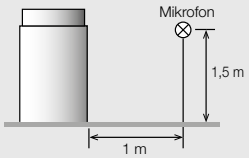

Venkovní jednotky RAS, RAV, ESTIA

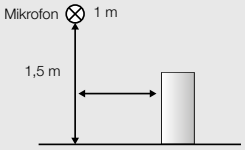

Venkovní jednotky MiNi SMMS-e

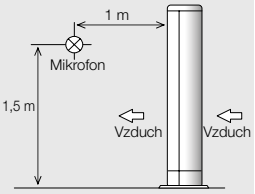

Skříňové jednotky

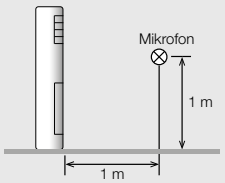

Podmínky měření parametrů klimatizačních zařízení & tepelných čerpadel TOSHIBA

Chlazení
Venkovní teplota: +35 °C (měřeno suchým teploměrem)
Vnitřní teplota: +27 °C (měřeno suchým teploměrem) / +19 °C (měřeno mokrým teploměrem)
Vlhkost vzduchu: 50–55 % RV (relativní vlhkost)

Topení
Venkovní teplota: +7 °C (měřeno suchým teploměrem) / +6 °C (měřeno mokrým teploměrem)
Vnitřní teplota: +20 °C (měřeno suchým teploměrem)

Rozvody chladiva:
Výkonové údaje pro jednotky RAV a ESTIA platí pro délku rozvodu mezi vnitřní a venkovní jednotkou 7,5 m s max. převýšením 0 m. Pro standardní vnitřní jednotky VRF s hlavním rozvodem dlouhým 5,0 m, odbočkou ve vzdálenosti 2,5 m a max. převýšením 0 m.

Technické údaje, výkonové údaje a mezní hodnoty použití
Pokud jsou k dispozici, jsou uvedeny také minimální, jmenovité a maximální hodnoty, popř. více hodnot. Pokud je uveden pouze jeden údaj bez dalšího označení, jedná se o hodnotu při jmenovitých podmínkách.

Hladina akustického tlaku

U split systémů se systém měří podle schématu uvedeného na straně „Podmínky měření parametrů klimatizačních zařízení & tepelných čerpadel TOSHIBA“ na straně 183.
Hodnoty se měří v odhlučněné místnosti podle normy JIS B8616; v zabudovaném stavu mohou být hodnoty vyšší, protože se projevuje vliv vnějších faktorů.

Účinnost a třída účinnosti

Všechny účinnosti a údaje jsou podrobně popsány na webu www.toshiba-aircondition.com . Zde také naleznete odkaz na webové stránky Toshiba Ecodesign http://ecodesign.toshiba-airconditioning.eu. Na těchto stránkách jsou uvedeny všechny zákonem předepsané informace a údaje týkající se produktů Lot10, Lot21, Lot1, Lot2, Lot11 a Lot6.
U systémů s možností kombinací různých zařízení je účinnost závislá na konkrétní kombinaci zařízení. Hodnoty účinnosti RAS Multi venkovních jednotek jsou měřeny při konkrétní kombinaci jednotek, která je uvedena v příslušném servisním manuálu.

Jištění a přívod

Údaje uvedené v Katalogu produktů představují doporučené hodnoty. Za dimenzování všech komponent a příslušenství je zodpovědná odborná instalační firma a musí je provést v souladu s místními předpisy.

Výpočet ročního výkonu a příkonu

Hodnoty výpočtu ročního výkonu a příkonu uvedené u produktů řady ESTIA odpovídají předběžnému výpočtu podle normy VDI 4650 při jmenovité venkovní teplotě –12 °C s mezní teplotou při topení +15 °C.
Teplota na výstupu +30 °C, ΔT = 10 K

VRF Venkovní jednotky

Rozsah provozních podmínek, venkovní teplota, instalace ochrany proti větru a minimální zatížení systému 50%
Převýšení (max.): vnitřní jednotky výše / níže

Výkonové údaje pro produkty řady ESTIA

Split

Topný výkon a příkon při jmenovitých provozních otáčkách kompresoru;
příkon bez oběhového čerpadla. Měřeno v souladu s normou EN 14511.
Max. převýšení mezi venkovní jednotkou a hydroboxem 0 m.

ESTIA MONO pro ohřev TUV

Účinnost COP, třída energetické účinnosti, akustický výkon a akustický tlak měřeny v souladu s normou EN 16147.

Hydromoduly MT/HT

Topné výkony při jmenovitých podmínkách;
MT (střední teplota): Teplota na vstupu topné vody +30 °C, teplota na výstupu topné vody +35 °C.
HT (vysoká teplota): Teplota na vstupu topné vody +60 °C, teplota na výstupu topné vody +65 °C.

Slovník pojmů

Tepelné čerpadlo — **Tepelné čerpadlo** je zařízení, které transportuje energii z jednoho prostoru (podíl na výkonu asi 75 %) a díky podílu hnací energie (asi 25 %) získává výsledné 100% užitkové teplo.

Invertorová technologie — Pojmem **Invertorová technologie** se rozumí plynulá regulace otáček kompresorů a případně motorů ventilátorů tak, aby se přizpůsobily danému zatížení, a to téměř beze ztrát.

Účinnost — **Účinnost** je poměr mezi získaným topným, resp. chladicím výkonem a spotřebovaným příkonem elektrické energie

Sezónní účinnost — Viz definice „účinnost“ vztažená na celý rok provozu zařízení.

Plné zatížení — **Plné zatížení** je provozní stav, při kterém zařízení pracuje na plný, tedy jmenovitý 100% výkon
a spotřebovává 100% jmenovitý příkon.

Částečné zatížení — **Částečné zatížení** je provozní stav, při kterém zařízení dodává nižší výkon než jmenovitý, tj. s přizpůsobením otáček kompresoru, snížením příkonu a výkonu. Obvykle dochází k výraznému zvýšení účinnosti provozu oproti plnému zatížení.

Kompresor — **Kompresor** je zařízení, které se používá ke stlačování chladiva.

PWM, PAM — Invertor může řídit provoz kompresoru dvěma způsoby. Buď se použije **PWM – Modulace délkou pulzu** pro maximální účinnost provozu v oblasti částečného zatížení (maximálně úsporný provoz) nebo
PAM – Modulace amplitudy pulzu pro maximální výkon a co nejrychlejší dosažení nastavené požadované teploty (co nejvyšší výkon zařízení).

Akustický výkon — **Akustický výkon** je akustická veličina, která vzniká na skutečném zdroji hluku. Udává se v dB(A).

Akustický tlak — **Akustický tlak** označuje působení akustického výkonu v závislosti na vzdálenosti od zdroje hluku. Měří se v dB(A).

Jmenovitý výkon — Trvalý výkon jednotky při zadaném jmenovitém pracovním bodu (jmenovité zatížení).

Maximální výkon — Maximální výkon jednotky při zadaném provozním bodu. (odpovídá maximálnímu zatížení)

Elektrické jištění — Přeruší elektrický obvod, když elektrický proud
překročí stanovenou velikost proudu za předem stanovenou dobu nebo
když vznikne nadproud nebo zkrat, popř. zkrat na kostru na elektrickém spotřebiči.

Chladivo — Chladivo je směs technických plynů, která v systému slouží jako médium pro transport energie při chlazení a topení. V současné době jsou běžnými chladivy R410A a R32, přičemž v budoucnosti se počítá více s chladivem R32. Chladivo R32 vykazuje nižší vliv na skleníkový efekt (hodnota GWP*), má vyšší energetickou účinnost a vyžaduje menší množství náplně.

GWP — Jedná se o zkratku pro Global Warming Potential (potenciál globálního oteplování) a popisuje příspěvek chladiva k ohřívání klimatu oproti účinkům oxidu uhličitého (CO_2). GWP oxidu uhličitého bylo stanoveno jako základ pro výpočet s hodnotou 1. Hodnota GWP pro chladivo R410A je 2088 a pro chladivo R32 jen 675.

Ekvivalent CO_2 — Ekvivalent CO_2 musí být od 1. ledna 2017 povinně uváděn na všech venkovních jednotkách. Jedná se o matematický výsledek kombinace GWP chladiva a celkové náplně chladiva systému. Ekvivalent CO_2 se udává v tunách.

HP (Horse Power) — Anglické označení výkonu pod označením PS (koňská síla) 1 PS = 0,7355 kW

CHILLER USX EDGE – BLOKOVÉ JEDNOTKY

Již na první pohled působí nové chladící jednotky řady USX Edge naprosto impozantně, profesionálně a zcela unikátně! A takové ony opravdu jsou - však posuďte sami. Moduly zařízení USX Edge Chiller mají výrazný prostorový X-design, jsou velmi kompaktní a připraveny pro jejich kaskádové zapojení dle potřeby zákazníka. Umožňují spojit až 128 modulů, což přináší neuvěřitelný celkový výkon v rozsahu od 150 až do 25 600 kW.
I takto velké zařízení lze provozovat v celém obrovském rozsahu výkonu podle okamžité potřeby tepla nebo chladu v objektu - od 5 % výkonu jedné malé Single Split 1:1 jednotky až po maximální výkon celého systému. To vše díky neuvěřitelné modularitě a dokonalému řízení výkonu při částečném zatížení.
Našich osm vlastností podrobně ilustruje, jak tento velmi sofistikovaný systém dosahuje výrazných provozních úspor jak energie, tak potřebné plochy pro instalaci – při dokonalé ochraně proti poruchám, výpadkům nebo jakýmkoliv jiným nepříjemnostem.



PROVOZ CHLAZENÍ A TOPENÍ

USX Edge celoročně zajistí topení nebo chlazení vody – zcela spolehlivě, a to i v extrémních podmínkách použití.



X-FRAME DESIGN

Výrazné provedení X-Frame optimalizuje proudění vzduchu okolo jednotky a zároveň snižuje potřebnou plochu obvyklou u konvenčních blokových chillerů.



BEZPEČNOST PROVOZU

Koncepce každého modulu „4 okruhy v 1 modulu“ zaručuje maximální ochranu proti výpadkům provozu. Zajišťuje také rovnoměrné rozložení zátěže mezi okruhy, i mezi moduly.



VELKÁ ROZŠIŘITELNOST VÝKONU

Díky modulární koncepci zařízení je možné poskládat výkon potřebného zařízení od 150 kW až po neuvěřitelných 25 600 kW chladícího nebo topného výkonu.

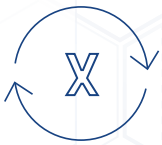

TWIN ROTARY KOMPRESOR

Energeticky úspornou regulaci při částečném zatížení až do 5 % výkonu modulu umožňuje osvědčený přesný, tichý a úsporný TOSHIBA Twin Rotary kompresor.

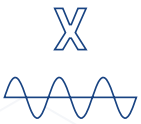

VYSOKÝ KOEFICIENT UČINNOSTI

Díky úspornosti je při instalaci nutný nižší instalovaný příkon, navíc rozdělený do více samostatných přívodů a bez rozběhových proudů. To vše přináší nejen investiční, ale i provozní úspory.

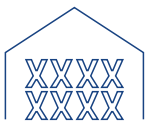

CELOROČNÍ DOSTUPNOST

Modularita a standardizace jednotlivých USX modulů umožňuje celoroční okamžitou dostupnost z centrálního skladu ve Vídni. Takže možnost realizace bez čekání na dodací termín!



KOMUNIKACE WLAN A MĚŘENÍ SPOTŘEBY

Pomocí uživatelsky příjemné aplikace je možné USX nejen řídit a ovládat přes mobilní zařízení, ale je dostupný i přesný monitoring spotřeby energie.

TOSHIBA

UNIVERSAL SMART X EDGE

BLOKOVÉ CHLADÍCÍ JEDNOTKY TOSHIBA S TEPELNÝM ČERPADLEM

NOVÁ DIMENZE ZAŘÍZENÍ PRO CHLADÍCÍ A TOPNÉ SYSTÉMY

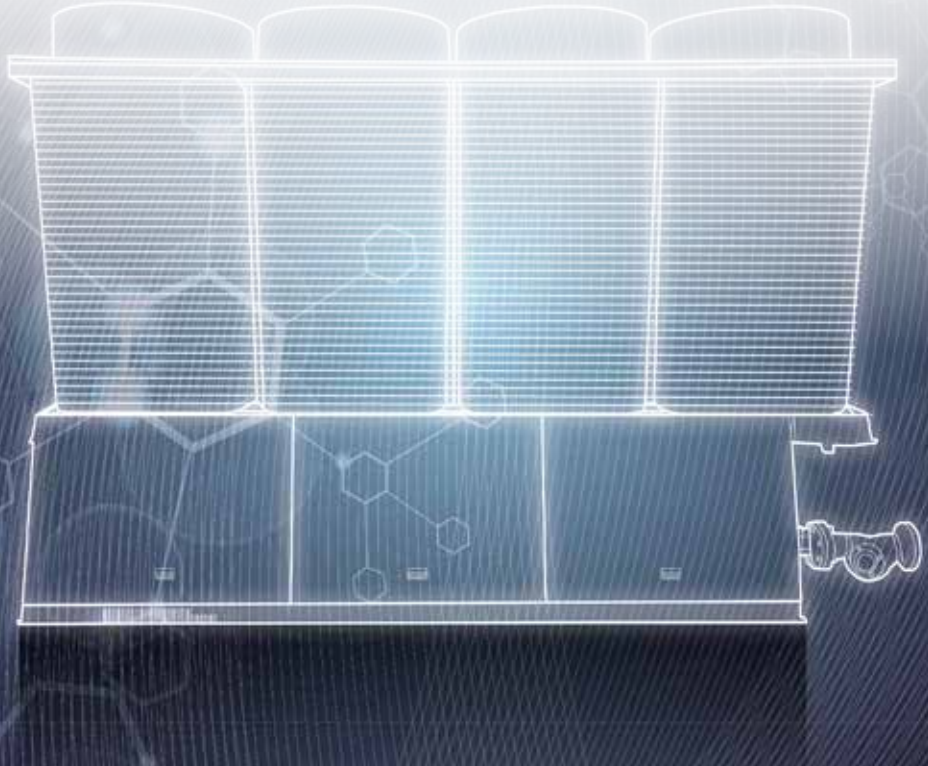

Když potřebný výkon překročí technické možnosti VRF systémů, nebo je požadován tradiční chladící nebo topný vodní systém, nastupují rozvody RTCH a blokové jednotky jako zdroj tepla a chladu. Společnost TOSHIBA, jednička na japonském trhu v segmentu chillerů, přichází nyní i na evropské trhy se svým špičkovým výrobkem USX HEATPUMP CHILLER s ekologickým chladivem R32.

Chladící jednotky, standardně v provedení tepelných čerpadel, zaujmou nejen maximální bezpečnosti provozu díky své konstrukci, ale také široké variabilitě použiti, kompaktnosti, dosud nedostižnou energetickou účinností při částečném zatížení – a v neposlední řadě inovativní koncepci prodeje a okamžité skladové dostupnosti.

COMING SOON



TOSHIBA

Odbornost a osobní přístup

SÍŤ PARTNERŮ SPOLEČNOSTI TOSHIBA

Odborný partner společnosti TOSHIBA

Společnost TOSHIBA je hrdá na svou síť autorizovaných zastoupení a certifikovaných odborných partnerů v oblasti chladicí a klimatizační techniky. S klimatizací TOSHIBA získáte nejen výrobek špičkové kvality, ale též záruku profesionálního poradenství, projekční podpory, odborné instalace a servisních služeb. Vsaďte na kvalitu z rukou odborníka!

Malá řešení i velké aplikace
Produkty společnosti TOSHIBA pokrývají širokou oblast použití – od zařízení pro domácnosti nebo kanceláře až po profesionální průmyslové a velké komerční aplikace. Pro bližší informace se obraťte na vašeho odborného partnera společnosti TOSHIBA.

Better Air Solutions



Pro ještě úžasnější pohodu: Navštivte naše webové stránky!

Další informace o produktech společnosti TOSHIBA a našich autorizovaných distributorech najdete přímo na našich webových stránkách: **www.toshiba-aircondition.com**

Chyby tisku a sazby vyhrazeny. CZ / Katalog produktů / leden 2021. Za obsah odpovídá: AIR-COND Klimaanlagen-Handelsgesellschaft m.b.H., Haushamer Straße 2,A-8054 Graz-Seiersberg, Rakousko, tel.: +43 316 80 89, office@air-cond.com. Koncepce a realizace: www.kufferath.at. Fotografie: Shutterstock, Getty Images, Simon Fischbacher, stills & emotions.